DANSK UDGAVE

Brugsanvisning

Heavy Duty 6705C

Udleveret af Symaskine Torvet

Familiedrevet siden 1967 · Eget værksted · Butikker i Rødovre og Slagelse

symaskinetorvet.dk

BETJENINGSVEJLEDNING

HD 6700C • HD 6705C

SINGER®

Denne husholdningssymaskine er konstrueret i overensstemmelse med IEC/EN 60335-2-28 og UL1594.

VIGTIGE SIKKERHEDSANVISNINGER

Ved anvendelse af elektriske apparater skal grundlæggende sikkerhedsforanstaltninger altid overholdes, herunder følgende:

Læs alle anvisninger, før du tager denne symaskine, der er til almindelig hjemmebrug, i anvendelse. Opbevar anvisningerne på et passende sted i nærheden af maskinen. Sørg for at videregive den, hvis maskinen overdrages til andre.

FARE – MINIMER RISIKOEN FOR ELEKTRISK STØD:

- En symaskine må aldrig efterlades uden opsyn, når strømmen er tilsluttet. Stikkontakten, som maskinen er sluttet til, bør være let at komme til. Tag altid straks symaskinestikket ud af kontakten, når du er færdig med at bruge symaskinen, før den skal rengøres, og før du fjerner låg, smører delene, eller når du skal foretage andre af de servicejusteringer, der nævnes i betjeningsvejledningen.

ADVARSEL – MINIMER RISIKOEN FOR FORBRÆNDINGER, BRAND, ELEKTRISK STØD ELLER PERSONSKADE:

- Maskinen må ikke bruges som legetøj. Vær særligt opmærksom, hvis denne symaskine skal anvendes af eller i nærheden af børn.
- Denne symaskine må kun anvendes til det, den er beregnet til, og som er beskrevet i denne vejledning. Brug kun det af producenten anbefalede tilbehør som anført i denne vejledning.
- Anvend aldrig denne symaskine, hvis ledningen eller stikket er beskadiget, hvis den ikke fungerer korrekt, hvis den er blevet tabt eller er beskadiget, eller hvis den har været i vand. Returner symaskinen til nærmeste autoriserede forhandler eller servicecenter til eftersyn, reparation og elektrisk eller mekanisk justering.
- Symaskinen må ikke anvendes, hvis ventilationsåbningerne er blokerede. Sørg for, at ventilationsåbningerne på symaskinen og fodpedalen er fri for ophobninger af fnug, støv og løse stofstykker.
- Hold fingrene væk fra alle bevægelige dele. Der skal udvises særlig agtpågivenhed i området omkring symaskinenålen.
- Brug altid den rigtige stingplade. Brug af en forkert plade kan få nålen til at knække.
- Brug ikke bøjede nåle.
- Undgå at trække eller hive i stoffet under syning, da det kan få nålen til at bøje, så den knækker.
- Brug sikkerhedsbriller.
- Sluk for symaskinen ("0"), når du foretager justeringer i nåleområdet som f.eks. trådning af nålen, udskiftning af nålen, udskiftning af trykfod osv.
- Du må ikke tabe eller stikke genstande i åbningerne på maskinen.
- Maskinen må ikke anvendes udendørs.
- Brug ikke maskinen i områder, hvor der sprayes med aerosolprodukter, eller hvor der bruges ilt.
- Når du skal afbryde strømmen, skal du sætte alle betjeningsknapper i slukket position ("0") og derefter tage stikket ud af stikkontakten.
- Træk ikke stikket ud af stikkontakten ved at trække i ledningen. Træk altid i stikket og aldrig i ledningen, når du tager stikket ud.

- Fodpedalen bruges til betjening af maskinen. Undgå at placere andre genstande på fodpedalen.
- Maskinen må ikke bruges, hvis den er våd.
- Hvis LED-pæren er beskadiget eller ødelagt, skal den udskiftes af producenten eller dennes serviceleverandør eller en tilsvarende kvalificeret person for at undgå fare.
- Hvis ledningen til fodpedalen er beskadiget, skal den udskiftes af producenten eller dennes serviceleverandør eller en tilsvarende kvalificeret person for at undgå fare.
- Denne symaskine er udstyret med dobbelt isolering. Anvend kun reservedele af samme type. Se anvisningerne for service af dobbeltisolerede apparater.

GEM DISSE ANVISNINGER.

KUN FOR CENELEC LANDE:
Dette apparat kan bruges af børn over 8 år og af personer med nedsatte fysiske, sensoriske eller mentale evner eller med manglende erfaring og viden, hvis de er blevet vejledt eller instrueret i brugen af apparatet på en sikker måde og forstår de risici, der er forbundet med brugen af apparatet. Børn må ikke lege med apparatet. Rengøring og vedligeholdelse må ikke udføres af børn uden opsyn.

Under normale driftsbetingelser er lydniveauet under 80dB.

Maskinen må kun bruges med en fodpedal af typen C-8000, som fremstilles af Zeng Hsing, Taiwan.

FOR IKKE-CENELEC LANDE:
Denne symaskine er ikke beregnet til at blive brugt af personer (herunder børn) med nedsatte fysiske, sensoriske eller mentale evner eller med manglende erfaring og viden, medmindre de er blevet vejledt eller instrueret i brugen af symaskinen af en person, som er ansvarlig for deres sikkerhed. Børn skal være under opsyn for at sikre, at de ikke leger med symaskinen.

Under normale driftsbetingelser er lydniveauet under 80dB.

Maskinen må kun bruges med en fodpedal af typen C-8000, som fremstilles af Zeng Hsing, Taiwan.

SERVICE AF DOBBELTISOLEREDE APPARATER

I apparater med dobbelt isolering bruges der to systemer med isolering i stedet for jord. Der findes ingen anordninger til jording på et apparat med dobbelt isolering, og produktet bør ikke udstyres med anordninger til jord. Service af et apparat med dobbelt isolering kræver stor omhu og kendskab til systemet og bør udelukkende udføres af kvalificeret servicepersonale. Reservedele til et apparat med dobbelt isolering skal være identiske med delene i produktet. Et apparat med dobbelt isolering er mærket med ordene "DOBBELT ISOLERING" eller "DOBBELTISOLERET".

INDHOLDSFORTEGNELSE

INTRODUKTION 1
Tilsigtet brug 1
Maskinoversigt 1
Oversigt over Nåleområde 2
Øverst på Maskinen 2
Tilbehørsoversigt 3
Medfølgende Tilbehør (Ikke Vist) 3
Trykfødder 4
Ekstratilbehør 5
Sømoversigt 6
Nyttesømme 6
Pyntesømme 8

KLARGØRING 9
Udpakning af Maskinen 9
Tilslutning til Strømforsyningen 9
Sammenpakning af Maskine efter Syning 9
Friarm/Aftagelig tilbehørsæske 10
Trykfodsløfter 10
Trådkniv 10
Trådrulleholder 11
Spoling af Undertråd 12
Ilægning af Spolen 12
Trådning af Maskinen 13
Nåletråder 14
Nåle 14
Vigtigt oplysninger om nåle 15
Oversigt - Nålestørrelse, Stof, Tråd 15
Udskiftning af Nålen 15
Trådspænding 16
Sy uden Transportør 16
Trykfodstryk 16
Udskiftning af Trykfoden 17

BETJENING AF DIN MASKINE 18
Betjeningsknapper 18
Tilbagesyningsknap 18
Start/Stop 18
Nålestop Oppe/Nede 18
Hæftning 18
Skydeknap til hastighedsstyring 18
Sømpanel 19
Display 19
Sømmenu / Lyd Til/Fra 19
Stingbredde / Nåleposition 19
Stinglængde 19
Sømvalgsknapper 19
Programmeringsknapper 20
Automatisk stop 20
Nålestop Oppe/Nede 20
Sytilstand 20
Display — Sytilstand 20
Vælg en Søm 21
Programmeringstilstand 22
Skærm i Programmeringstilstand 22
Oprettelse af en kombination 22
Sy en Sekvens 23

SYNING 24
Syning 24
Begynd at sy – Ligesøm 24
Ændring af Nåleposition 24
Skift Syretning 25
Afslut Syning 25
Lige stræksøm 25
Trestings zigzagsøm 26
Skrå overlocksøm 26
Lukket Overlocksøm 27
Usynlig oplægninger 27
Stopning og Reparation 28
Reparation af Store Huller 28
Reparation af Flænger 28
Reparation af Små Huller 29
Jeansoplægning 29
Knapisyning 30
Et-Trins-Knaphul 31
Syning af Lynlåse 32
Centreret Lynlås 32
Trykfod med Sømstyr 33
Anvendelse af Trykfod med Sømstyr 33
Quiltesøm med håndsyet udseende 33

VEDLIGEHOLDELSE 34
Rengøring af Maskinen 34
Rengøring af Området omkring Spolen 34
Rengøring under Undertrådsområdet 34
Fejlfinding 35
Tekniske Specifikationer 38

INTRODUKTION

Tilsigtet brug

Disse anvisninger beskriver optimal brug og vedligeholdelse. Dette produkt er ikke beregnet til industriel brug.

Du kan få yderligere hjælp på www.singer.com, hvor du skal vælge land.

Maskinoversigt

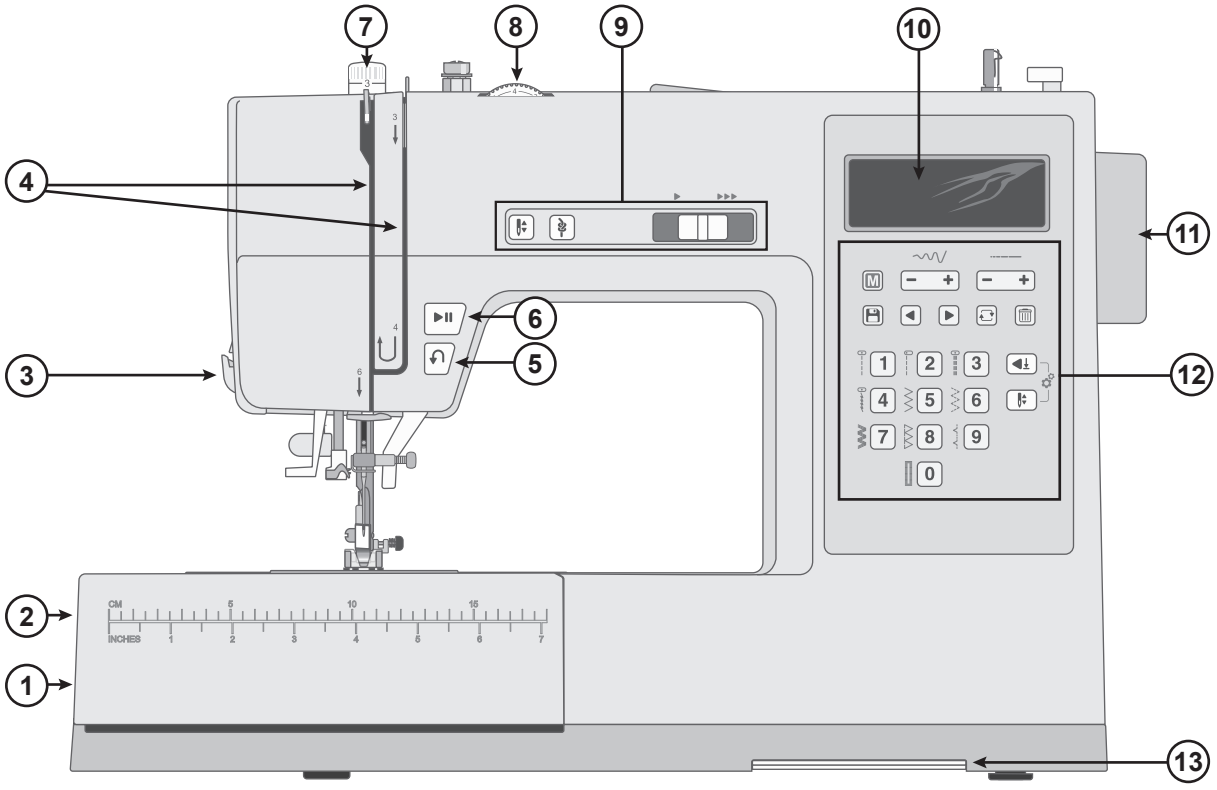

1. **Transportørgreb**— skubbes fra side til side for at aktivere eller deaktivere transportøren. Placeret bag på friarmen.
2. **Tilbehørsbakke / Fri Arm** — giver en flad overflade, når du syr og giver plads til dit tilbehør. Fjern tilbehørsbakken for at bruge friarmen, som gør det nemmere at sy, f.eks. oplægninger af bukser og ærmer.
3. **Trådkniv** — til at klippe trådender af efter syning.
4. **Trådningsriller** - trådningsveje med trådspændingsskiver og trådgiver.
5. **Tilbagesyningsknap** — Tryk og hold den inde for at sy tilbage, f.eks. ved hæftning i starten og slutningen af en søm.
6. **Start/Stop Knap** — Tryk for at starte og afbryde syningen uden brug af fodpedalen.
7. **Trykfodstryk** — kontrollerer det tryk, trykfoden udøver på stoffet.
8. **Trådspændingsvælger** — indstil den rette trådspænding til din søm, tråd og dit stof.
9. **Funktionsknapper** — funktioner, der bruges til at gøre din syning mere bekvem (se side 18).
10. **Skærm** — Aktuel søm og indstillinger vises.
11. **Håndhjul** — bruges til manuelt at ændre nålens og trådgiverens position.
12. **Søm Panel** – Vælg sømmenu, vælg søm og juster dine sømindstillinger med disse knapper. Her finder du også funktioner til programmering (se side 19).
13. **Sømdiagrammer** – Skub fremad, og se alle de sømme, der er tilgængelige på din maskine.

Oversigt over Nåleområde

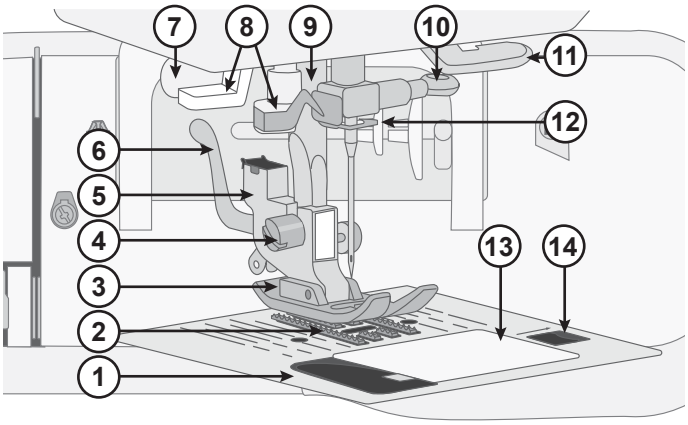

1. **Stingplade** — giver et plant område omkring trykfoden til syning. Guidelinjer gør det nemt at styre stoffet lige, når du syr.
2. **Transportør** — fremfører stoffet under trykfoden ved syning.
3. **Trykfod** — holder stoffet ned mod transportøren, der fremfører stoffet under trykfoden, mens du syr.
4. **Holdeskrue til Trykfodsfæste**— løsn skruen for at fjerne trykfodsfæstet.
5. **Trykfodsfæste** — holder trykfoden.
6. **Trykfodsudløserarm** — tryk på denne arm for at frigøre trykfoden fra trykfodsfæstet.
7. **Knaphulsarm** — anvendes ved syning af knaphuller.
8. **Indbygget Nåletråder**— tråd nålen hurtigt og nemt.
9. **Trykfodsstang** — holder trykfodsfæstet.
10. **Nåleskrue** — holder nålen.
11. **Trådguide** — styrer tråden ved syning.
12. **Nåletrådsguide** — styrer tråden ved syning.
13. **Spoledæksel** — beskytter spolen under syningen.
14. **Udløser til Spoledæksel** — tryk for at åbne spoledækslet.

Øverst på Maskinen

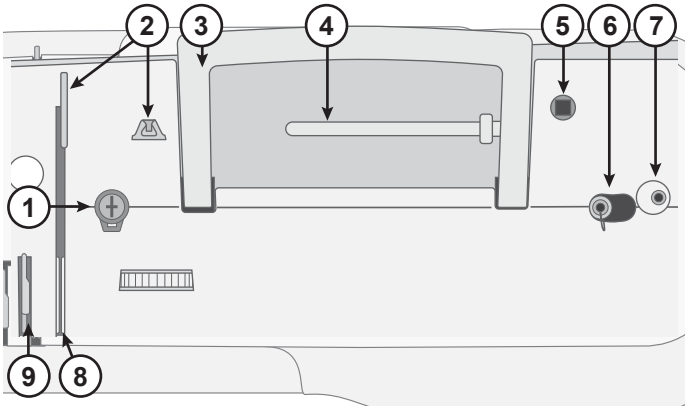

1. Spændingsskive til undertrådsspoling
2. Trådførere
3. Håndtag
4. Trådrulleholder
5. Hul til ekstra trådrulleholder
6. Spolespindel
7. Spolestopper
8. Trådspændingsskiver
9. Trådgiver

Tilbehørsoversigt

Spole x4 — Anvend kun transparente spoler af samme type som der fulgte med din symaskine (SINGER® Class 15 transparente spoler). En af spolerne sidder i maskinen ved levering.

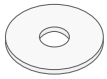

Filtskive — Bruges til at beskytte trådrullen ved brug af den ekstra trådrulleholder.

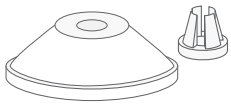

Trådrullekapsel — To størrelser (stor og lille) til forskellige størrelser trådruller.

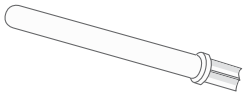

Ekstra trådrulleholder — Til syning med store trådruller eller ved brug af specielle tråde.

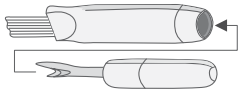

Børste og Opsprætter — Bruges til at sprætter sting op/børste støv væk.

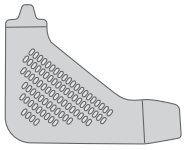

L-Skruetrækker — Bruges til at fjerne stingpladen, trykfodsfæstet eller løsne nåleskruen.

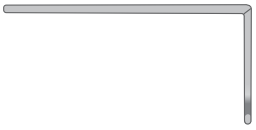

Kant-/Quiltelineal — Bruges til lige og præcis syning, f.eks. ved quiltning. Før kantlinealen ind i hullet bagerst på trykfodsfæstet. Juster positionen, så den passer til projektet.

Medfølgende Tilbehør (Ikke Vist)

- Nåle
- Fodregulator
- Netledning
- Blødt cover

Trykfødder

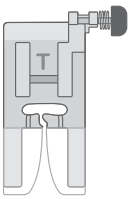

Universaltrykfod (T)
(er monteret på maskinen ved levering)

Denne trykfod anvendes til universalsyning i de fleste stoftyper. Undersiden af trykfoden er flad, så stoffet trykkes godt ned mod transportøren under syningen. Den har ydermere en bred åbning, så nålen kan bevæge sig fra venstre til højre, afhængigt af den valgte søm.

Foden har en "låseknap". Knappen trykkes for at låse foden i vandret position, ved syning over tykke sømme (se side 29).

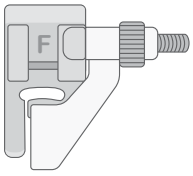

Fod til usynlig oplægning (F)
Trykfoden til usynlig oplægning bruges til syning af usynlige oplægninger i beklædning og boligindretning. Den har en justerbar guide med en forlængelse foran, der bruges til at guide sømmens fold under syningen.

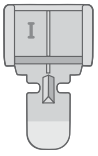

Lynlåsfod (I)
Denne trykfod anvendes til isyning af lynlåse. Monter højre eller venstre side af trykfoden på trykfodsfæstet afhængigt af, hvilken side af lynlåsen, der skal sys. Lynlåsfoden kan også anvendes til fremstilling og isyning af paspolering/tittekanter.

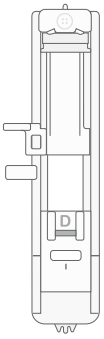

Et-Trins Knaphulsfod (D)
Denne trykfod giver dig mulighed for at sy knaphuller, der passer perfekt i størrelsen til dine knapper. Bagerst har den plads til knappen, og dette bestemmer størrelsen på knaphullet. Maskinen syr et knaphul, som passer til den indstillede knapstørrelse.

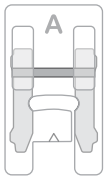

Satinsømfod (A)
Denne fod anvendes til satinsømme og andre pyntesømme.

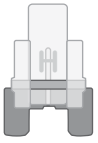

Knapisyningsfod (H)
Knapisyningsfoden holder knapperne, så de hurtigt og pænt sys i, hvilket eliminerer behovet for at sy dem manuelt.

Foden placeres på toppen af knappen, med åbningen placeret omkring hullerne.

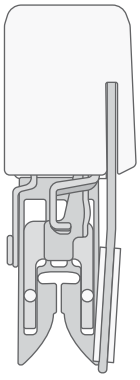

Overtransportør
Overtransportøren, også kaldet en "walking foot", bruges til at sy flere lag stof, især når du quilter. Den er også fantastisk til at sy stoffer med luv, så stoflagene ikke forskubber sig, mens du syr.

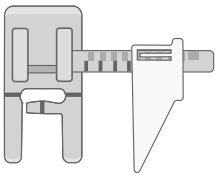

Trykfod med Sømstyr
Trykfoden med sømstyr hjælper dig med at sy nøjagtige sømme hver gang. Trykfoden har en forlænger med de mest populære sømrum og et flytbart styr, der kan indstilles, så det passer til det projekt, du syr.

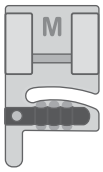

Relieffod
Relieffoden bruges hovedsageligt til at tilføje overfladeudsmykninger på stoffer. Lette snore styres af rillerne på toppen af foden under syningen. Brug en enkelt snor i midten som en metode til at rynke fastere stoffer.

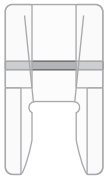

Applikationsfod
Applikationsfoden bruges til applikationer med satinsøm og andre dekorative syninger.

Ekstratilbehør

Der findes yderligere ekstratilbehør, der kan tilkøbes til din maskine. Besøg SINGER® hjemmesiden for mere information.

Sømoversigt

Nyttesømme

Sømmene, der er beskrevet i oversigten nedenfor, er nyttesømme og anvendes primært til nyttesyning.

De hyppigst anvendte sømme er printet ved siden af sømvalgsknapperne på fronten af maskinen (Sømmenu 1). Disse sømme vælges ved at trykke på den tilsvarende knap (hvis Menu 1 er aktiv). Sømmene på menu 2-4 er trykt på Sømdiagrammerne, der kan trækkes ud i bunden af maskinen.

Ved syning skal du bruge en trådspænding mellem 3-5. Du bør altid testsy på en stofrest og justér trådspændingen hvis nødvendigt.

			Anvendelse
	Ligesøm, midterste nåleposition		Basissømmen til syning. Den mest almindelige brug af en ligesøm er at sammensy to stofstykker.
	Ligesøm, venstre nåleposition		Til al slags syning.
	Lige stræksøm		Sømmen er stærkere end en almindelig ligesøm, i strækstoffer, da den låser 3 gange - frem, tilbage og frem igen. Brug sømmen til f.eks. at forstærke syning af sportstøj og til sømme, hvor der er behov for ekstra styrke.
	Elastisk søm		Til sømme i trikotstof og strækstof.
	Zigzagsøm		En yderst alsidig søm til dekorativ syning, applikationer og påsyning af bånd og pynt.
	Trestings zigzagsøm		Overkast sømrum for at forhindre, at stofkanten trævler. Ved overkastning vil de små sting i sømmen hjælpe med at holde stoffet mere fladt end ved syning med en almindelig zigzag. Den er også velegnet ved reparation af flænger og syning af elastik.
	Forstærket zigzagsøm		Til sammensyning af stof kant mod kant eller til overlapning i læder. Til dekorationssyning.
	Overlocksøm		Til sammensyning og overkastning i én arbejdsgang langs kanten eller tilklipning senere. Til mellemsvært og mellemsvært/kraftigt strækstof.
	Usynlig oplægningssøm		Sy oplægningssømme, der er praktisk talt usynlige fra retsiden af stoffet. Sømmen anvendes til nederdele, kjoler, bukser, gardiner etc. syet i faste stoffer.
	Usynlig oplægningssøm – Elastisk		Sy oplægningssømme, der er praktisk talt usynlige fra retsiden af stoffet. Den anvendes til beklædning og andre projekter i elastiske stoffer.
	Skrå overlocksøm		Til sammensyning og overkastning i én arbejdsgang langs kanten eller tilklipning senere. Til mellemsvært og kraftigt strækstof.

	Lukket Overlocksøm		Til dekorativ oplægning og overlappede sømme, bælter og bånd. Til mellemsvært/ kraftigt strækstof.
	Vaffelsøm		Til syning af elastik, dekorative syninger, smocksyning, syning over dekorative bånd og oplægninger.
	Knaphul		Sy knaphuller i projekter til hjemmet, beklædning, tilbehør og mere.
	Afrundet knaphul med Trense		Til tyndt stof.
	Afrundet knaphul med Trense, Forstærket		Til tyndt stof.
	Øjeknaphul		Firkantet ende til skræddersyede jakker, frakker osv.
	Øjeknaphul, Forstærket		Firkantet ende til skræddersyede jakker, frakker osv.
	Øjeknaphul, Taperet		Taperede ender til skræddersyet tøj.
	Elastisk knaphul		Til Elastiske Stoffer.
	Trensesøm		Til forstærkning af lommer, skjorteåbninger, bæltestropper samt nederste del af en lynlås.
	Stoppesøm		Til stopning eller reparation af små huller i arbejdstøj, jeans, duge og linned.
	Øje		Til bælter, snører osv.
	Knapisynings-søm		Til isyning af knapper.

Pyntesømme

Din symaskine indeholder også pyntesømme. Sømmene, der ikke er beskrevet i sømoversigten ovenfor, er pyntesømme. Ved syning af pyntesømme opnås et pænere resultat, hvis der anvendes stabilisering under stoffet. Brug en trådspænding mellem 3-5. Du bør altid testsy på en stofrest og justér trådspændingen hvis nødvendigt.

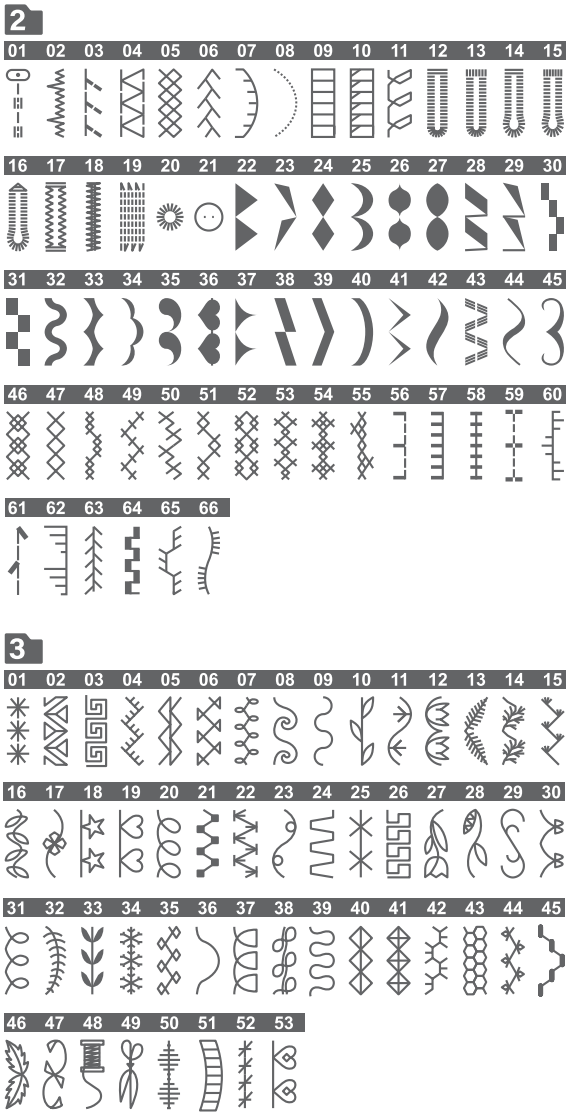

Sømmenu 2 og 3

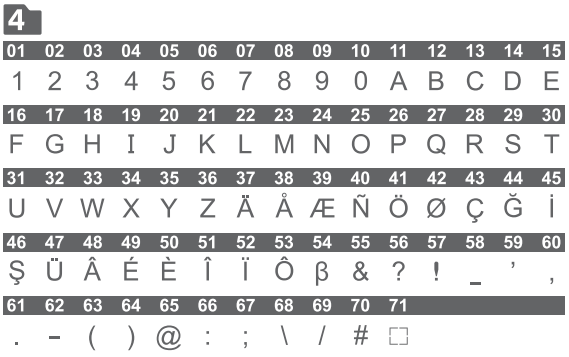

Sømmenu 4 — Block skrifttype

KLARGØRING

Udpakning af Maskinen

1. Placer kassen på en stabil, plan flade. Løft maskinen ud af kassen og fjern emballagen.
2. Fjern al udvendig emballage og plastikposen.
3. Tør maskinen af med en tør klud for at fjerne fnug og/eller overskydende olie omkring nåleområdet.

Bemærk! Din symaskine er justeret, så den leverer det optimale syresultat ved normal stuetemperatur. Ekstremt varme og kolde temperaturer kan påvirke syresultatet.

Tilslutning til Strømforsyningen

Blandt tilbehøret findes netledningen og fodpedalen.

Bemærk: Spørg en autoriseret elektriker, hvis du er i tvivl om, hvordan man tilslutter maskinen til strømkilden. Træk stikket ud af stikkontakten, når maskinen ikke er i brug.

Til denne symaskine skal fodpedalmodel som er fremstillet af anvendes.

Nederst på højre side af symaskinen finder du bøsningen til fodpedalen samt ON/OFF knappen.

1. Sæt fodpedalens ledning i det forreste stik nederst på højre side af maskinen (A).
2. Sæt netledningen i det bageste stik nederst på højre side af maskinen (B). Sæt ledningen i stikkontakten på væggen.
3. Tryk på ON/OFF knappen (C) til "I" for at tænde for strømmen og lyset.

Syhastigheden reguleres ved at træde på fodpedalen.

Bemærk! Når maskinen er slukket, kan der være resterende strøm i maskinen. Dette kan betyde, at lyset stadig lyser i nogle få sekunder, mens strømmen opbruges. Dette er normalt for et energieffektivt apparat.

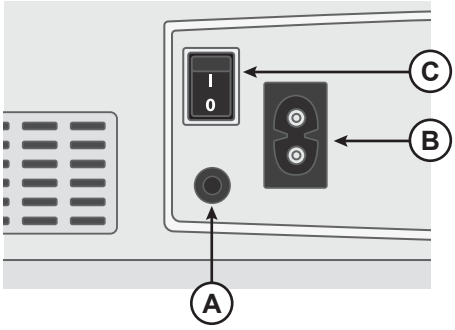

USA og Canada

Denne symaskine er forsynet med et polariseret stik (det ene stikben er bredere end det andet). For at reducere risikoen for elektrisk stød kan dette stik kun sættes i en polariseret stikkontakt på én måde. Vend stikket om, hvis det ikke passer i stikkontakten. Kontakt en elektriker, der kan montere en korrekt stikkontakt, hvis stikket stadig ikke passer. Stikket må ikke ændres på nogen måde.

Sammenpakning af Maskine efter Syning

1. Sluk på hovedafbryderen. Efter slukning kan der stadig være reststrøm i maskinen. Dette kan betyde, at lyset stadig lyser i nogle få sekunder, mens strømmen opbruges. Dette er normalt for et energieffektivt apparat.
2. Tag først ledningen ud af vægkontakten og derefter ud af maskinen.
3. Vikl ledningen rundt om fodpedalen for nem opbevaring.
4. Placer alt tilbehør i tilbehørsæsken. Skub æsken ind på maskinen omkring friarmen.
5. Placer fodpedalen og ledningen i rummet over friarmen.
6. Placer det bløde cover på maskinen for at beskytte det mod støv og fnug.

Friarm/Aftagelig tilbehørsæske

Du kan opbevare trykfødder, spoler, nåle og andet tilbehør i tilbehørsbakken, så det er let at få adgang til dem.

Lad tilbehørsæsken blive siddende på maskinen, så du får en større, flad arbejdsflade.

Brug friarmen, når du skal lægge bukseben og ærmer op. For at kunne bruge friarmen skal du trække tilbehørsæsken af. Når den er monteret, holdes den fast på maskinen ved hjælp af en krog. Fjern æsken ved at trække den til venstre.

Når tilbehørsbakken er fjernet fra maskinen, skal du åbne låge ved at sætte en finger i rillen i venstre side af tilbehøræsken (A) og forsigtigt trække den op. Luk lågen, før du sætter æsken tilbage på maskinen.

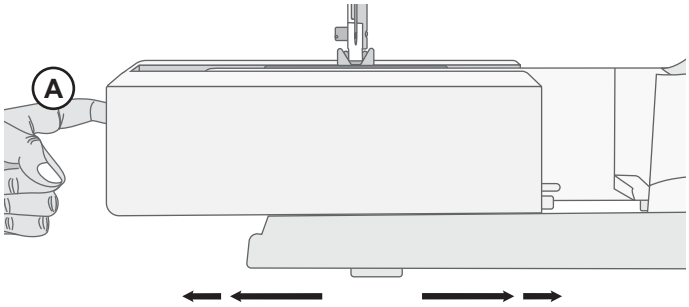

Trykfodsløfter

Trykfodsløfteren er placeret på højre side af symaskinehovedet. Trykfodsløfteren bruges til at hæve og sænke trykfoden. Hæv trykfodsløfteren, når maskinen trådes, sænk den ved syning.

Hvis du hæver trykfodsløfteren og derefter skubber den yderligere opad, øges trykfodens løftehøjde endnu mere, således at du kan skubbe meget tykt stof ind under trykfoden.

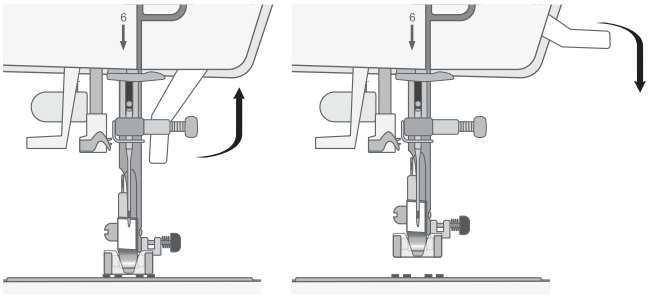

Trådkniv

For at bruge trådkniven skal du trække tråden bagfra og frem som vist. Dette efterlader trådenderne lange nok til ikke at forsvinde ud af nålen, når du begynder at sy igen.

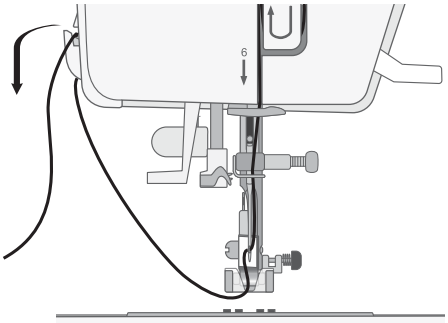

Trådrulleholder

Maskinen har to trådrulleholdere: en primær trådrulleholder og en ekstra trådrulleholder. Trådrulleholderne passer til alle slags tråde. Den primære trådrulleholder bruges i vandret stilling (tråden trækkes af den stationære trådrulle) eller i lodret stilling (trådrullen roterer). Brug den vandrette stilling til normal tråd og den lodrette stilling til store trådruller eller specialtråd.

Primær Trådrulleholder

Anbring trådrullen på trådrulleholderen. Sørg for, at tråden ruller af rullen mod uret, og sæt endnu en trådrullekapsel på. Brug en trådrullekapsel, der er lidt større end trådrullen. Ved smalle trådruller (A) placeres en lille trådrullekapsel foran trådrullen. Ved brede trådruller (B) placeres en stor trådrullekapsel foran trådrullen. Den flade side af trådrullekapslen skal presses tæt ind mod trådrullen. Der må ikke være mellemrum mellem trådrullekapslen og trådrullen.

Bemærk! Ikke alle trådruller fremstilles på samme måde. Hvis du oplever problemer med tråden, skal du vende den, så den vender modsat, eller bruge den lodrette stilling.

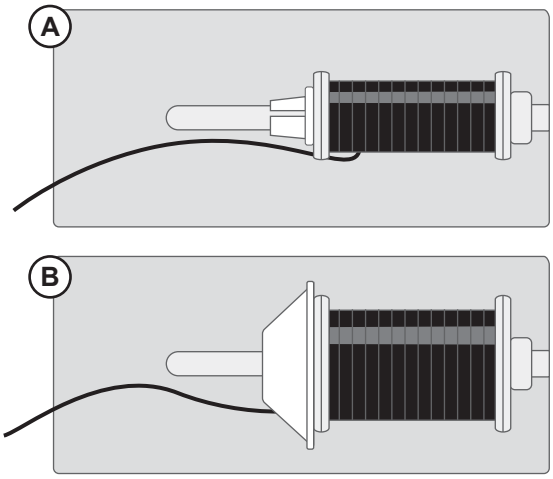

Ekstra trådrulleholder

Den ekstra trådrulleholder bruges, når du skal spole undertråd fra en anden trådrulle, eller når du skal sy med store trådruller eller specialtråd. Sæt den ekstra trådrulleholder ned i hullet øverst på maskinen. Placer en filtskive under trådrullen. Dette forhindrer tråden i at rulle for hurtigt af. Du må ikke sætte en trådrullekapsel oven på trådrulleholderen, da dette vil bevirke, at trådrullen ikke kan dreje rundt.

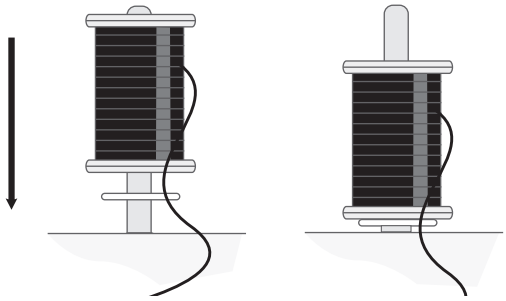

Spoling af Undertråd

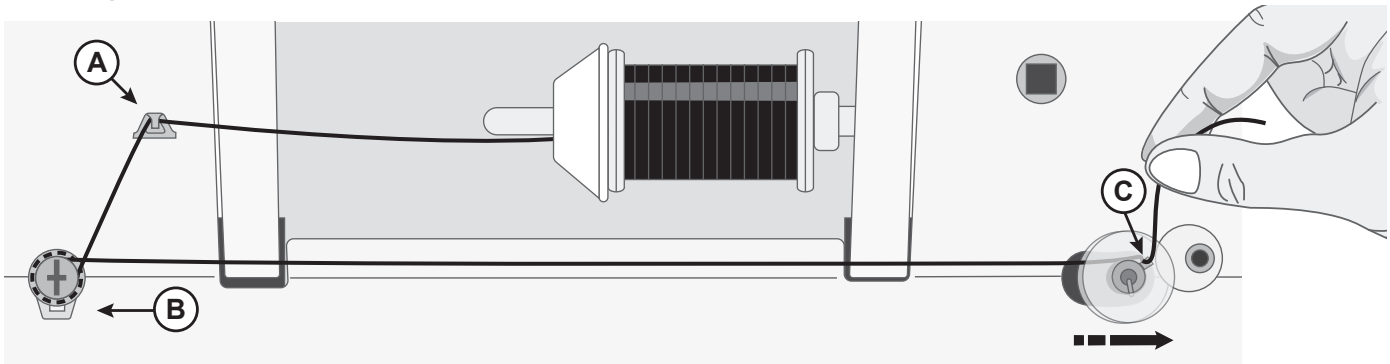

1. Anbring trådrullen på trådrulleholderen. Placer en spolekapsel stramt mod trådrullen.
2. Før tråden ind i trådguiden (A) forfra og bagud. Før tråden med uret rundt om spændingen til undertrådsspoling (B), idet du sørger for, at tråden er trukket helt ind imellem skiverne.
3. Før tråden gennem hullet i undertrådsspolen (C) indefra og ud.
4. Anbring undertrådsspolen på spolespindlen. Sørg for, at spolen er trykket helt ned.
5. Skub spolespindlen til højre. Hold i trådenden og tryk på fodpedalen for at begynde at spole. Slip fodpedalen efter et par omgange for at stoppe spolingen. Klip trådenden af over spolen, og sørg for at klippe den af så tæt på spolen som muligt. Træd på fodpedalen for at fortsætte spolingen. Når undertrådsspolen er fyldt, sænkes spolehastigheden, og spolingen standser automatisk.

   Bemærk! Du kan også starte spolingen ved at holde et langt tryk på start-/stop-knappen.

   Når spolespindlen skubbes til højre, vises der et spolingsikon på displayet.
6. Skub spolespindlen til venstre. Fjern undertrådsspolen, og klip tråden over.

Bemærk! Når spolespindlen skubbes mod højre, kan symaskinen ikke sy. Sørg for at skubbe spolespindlen tilbage til sypositionen (venstre), før du syr.

Ilægning af Spolen

Bemærk! Sørg for, at nålen er helt hævet, og at maskinen er slukket, inden underspolen isættes eller fjernes.

1. Fjern spoledækslet (A) ved at trykke den lille knap til højre for dækslet (B) mod højre.
2. Sæt spolen ned i spolekapslen, således at tråden løber mod uret.
3. Med spidsen af fingeren på spolen skal du trække tråden lidt til højre og under styret (C) og derefter mod venstre.
4. Fortsæt med at føre tråden op mod venstre og rundt om kurven (D).
5. Før den ned i rillen mod fronten og ind i spoletrådkniven (E).

   Sæt dækslet på igen, og træk tråden mod højre for at klippe den af.

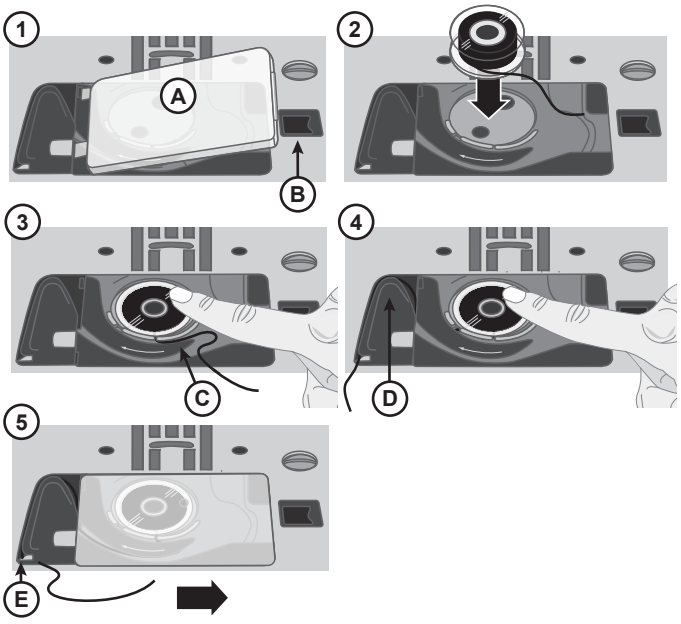

Trådning af Maskinen

Vigtigt! Kontrollér, at trykfoden er hævet, og at nålen er i højeste position ved at dreje håndhjulet mod dig selv. Dette er meget vigtigt for at sikre, at maskinen er trådet korrekt. Hvis du ikke følger anvisningerne, kan det resultere i dårlig stingkvalitet, når du begynder at sy.

1. Anbring trådrullen på trådrulleholderen, og monter en trådrullekapsel i den rigtige størrelse.
2. Træk tråden ind gennem trådguiden (A) forfra og bagud og gennem trådguiden (B) bagfra og frem. Træk tråden ind mellem spændingsskiverne (C).
3. Fortsæt ved at fore tråden ned gennem højre trådrille, rundt i U-vendingen og derefter op gennem venstre trådrille.
4. Før tråden fra højre ind i trådgiveren (D) og ned i venstre trådrille til den nederste trådfører (E) og derefter til nåletrådsføreren (F).
5. Tråd nåleøjet forfra og bagud.

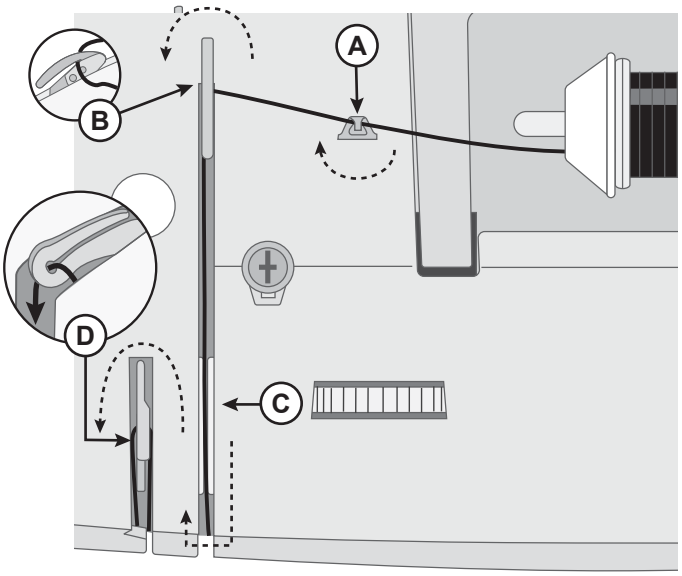

Maskine set ovenfra

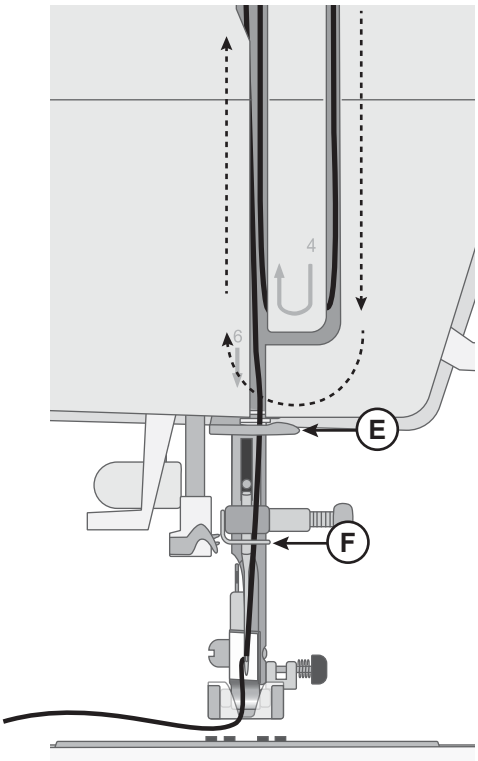

Maskine set forfra

Nåletråder

Den indbyggede nåletråder gør det muligt for dig at tråde nålen hurtigt og nemt.

Nålen skal være i sin højeste position for at kunne bruge den indbyggede nåletråder. Drej håndhjulet mod dig selv, indtil nålen er i sin højeste position, eller tryk på knappen til nål op/ned. Det anbefales også, at du sænker trykfoden.

- Brug håndtaget (A) til at trække nåletråderen hele vejen ned. Metalflangerne dækker nålen. En lille krog går nu igennem nåleøjet (B).
- Før tråden ind bagfra hen over trådføreren (C) og under den lille krog (D).
- Lad nåletråderen svinge forsigtigt tilbage. Krogen trækker tråden gennem nåleøjet og danner en løkke bag ved nålen. Træk trådløkken ud bag ved nålen.
- Hæv trykfoden, og læg tråden ind under den.
- Træk omkring 6-8" (15-20cm) af tråd ud bag nåleøjet. Dette forhindrer maskinen i at miste tråden, når du begynder at sy.

Bemærk! Nåletråderen er designet til brug med nåle i størrelse 70-110. Du kan ikke bruge nåletråderen til nålestørrelse 60 eller derunder, til wingnåle eller til dobbeltnåle. Brug af visse typer ekstraudstyr kræver også manuel trådning af nålen. Når du tråder nålen manuelt, skal du sørge for, at den trådes forfra og bagud.

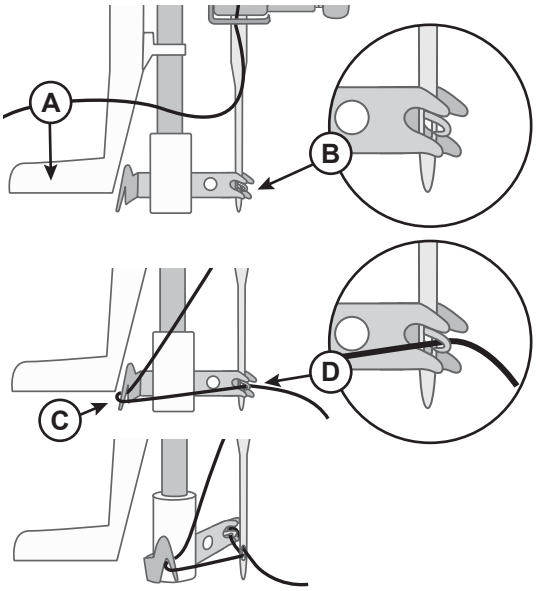

Nåle

Symaskinenålen er vigtig for at opnå gode syresultater. Brug kun kvalitetsnåle. Vi anbefaler nålene i system 130/705H. Den nålepakke, der følger med symaskinen, indeholder nåle i de størrelser, der ofte bruges.

⚠ *Sørg for, at nålen passer til den tråd, du bruger. Kraftigere tråde kræver en nål med et større øje. Hvis nåleøjet er for lille til tråden, fungerer nåletråderen muligvis ikke ordentligt.*

Universalnål
Universalnåle har en let rundet spids og findes i mange forskellige størrelser. Til almindelig syning i mange forskellige stoftyper og -tykkelser.

Stretchnål
Stretchnåle har en kuglespids og speciel udformning, der skal forhindre overspringning af sting, hvis stoffet er blødt og elastisk. Til strikstoffer, badetøj, fleece, syntetisk ruskind og læder.

Jeansnål
Denimnålen har en skarp spids, så den kan sy igennem tætvævede stoffer, uden at nålen bøjer. Til kanvas, denim og mikrofibre.

Broderinål
Brodérnåle har en speciel udformning, en let rundet spids og et lidt større øje for at undgå skader på tråden og stoffet. Til metaltråd og andre typer af specialtråde til brodering og dekorativ syning.

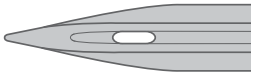

Wingnål
Wingnåle har brede vinger på siden af nålen, så der dannes huller i stoffet ved syning af entredeux-sømme og andre hulsømme i naturfiberstoffer.

Vigtigt oplysninger om nåle

Udskift nålen ofte. Som hovedregel bør nåle skiftes efter 6-8 timers faktisk sytid.

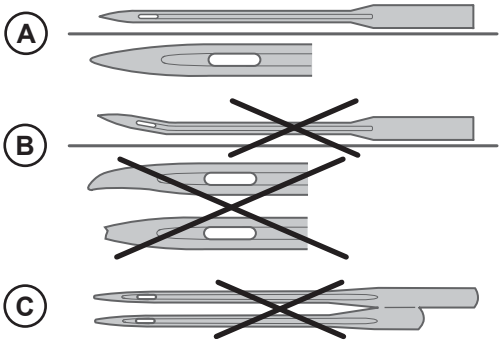

Brug altid en lige nål med en skarp spids og sørg for at spidsen ikke er bøjet eller beskadiget (A).

En beskadiget nål (B) kan medføre, at der springes sting over, at nålen knækker, eller at tråden springer. Den kan også beskadige stingpladen.

Brug aldrig asymmetriske dobbeltnåle (C), da de kan beskadige symaskinen.

Oversigt - Nålestørrelse, Stof, Tråd

Nålestørrelse	Stof	Tråd
70–80 (9–11)	Lette stoffer: Fin bomuld, voile, silke, musselin, interlock, tricot, jersey, crepe, polyester, chiffon, organza, organdie	Tynd universalsytråd
80-90 (11-14)	Mellemsvære stoffer: Quiltestoffer, satin, dobbeltsidet strik, lette uldstoffer, rayon, polyester, let hør	Brug polyestertråd til syntetiske stoffer og universalsytråd eller bomuldstråd i naturfibre for de bedste resultater.
90 (14)	Mellemsvære stoffer: Tætvævede stoffer, mellemkraftigt hør, blanding af bomuld/polyester, frotté, chambray, dobbeltsidet strik	
100 (16)	Kraftige stoffer: Kanvas, uld, denim, interiørmaterialer, fleece, kraftig strik	
110 (18)	Kraftige stoffer: Frakkeuld, møbelstoffer	Kraftig nåletråd, med universaltråd på spolen.

Udskiftning af Nålen

Bemærk: Før du begynder at skifte nål, kan det være nyttigt at placere et lille stykke papir eller stof under nåleområdet over hullet i stingpladen, så nålen ikke ved et uheld falder ned i maskinen.

1. Løsn skruen til nåleholderen. Hvis den føles stram, skal du bruge skruetrækkeren fra dit tilbehør til at hjælpe med at løsne skruen.
2. Fjern nålen.
3. Skub den nye nål op i nåleholderen med den flade side væk fra dig.
4. Når nålen ikke kan skubbes længere op, strammes skruen godt.

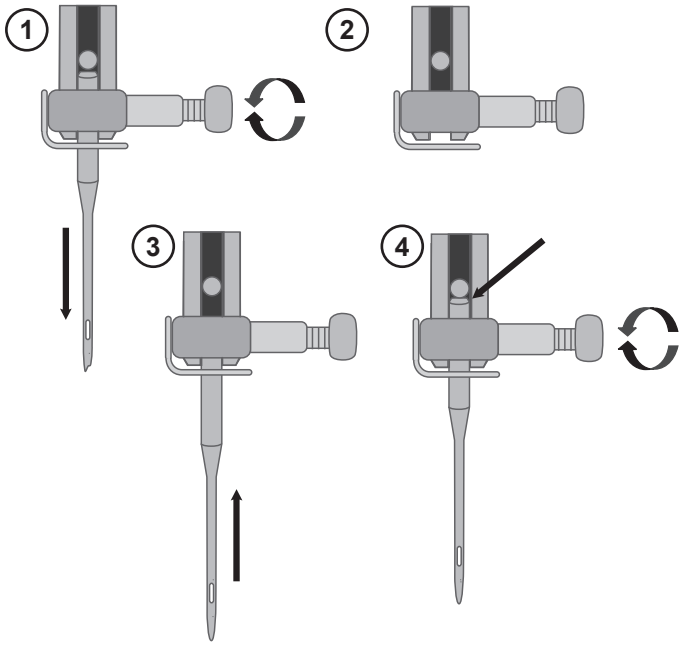

Trådspænding

For at indstille trådspændingen skal du dreje på vælgeren oven på maskinen. Afhængigt af stoffet, tråden osv. kan det være nødvendigt at justere spændingen. For at opnå den flotteste søm med den bedste slidstyrke skal du sørge for, at overtrådsspændingen er korrekt indstillet. Ved almindelig syning mødes trådene jævnt mellem de to stoflag (A).

Hvis undertråden er synlig på oversiden af stoffet, er nåletrådsspændingen for stram (B). Reducer overtrådsspændingen.

Hvis overtråden er synlig på undersiden af stoffet, er nåletrådsspændingen for løs (C). Øg nåletrådsspændingen.

Ved syning af pyntesømme og knaphuller skal overtråden være synlig på stoffets underside.

Lav et par prøvesyninger på en rest af det stof, du skal sy i, og kontrollér trådspændingen.

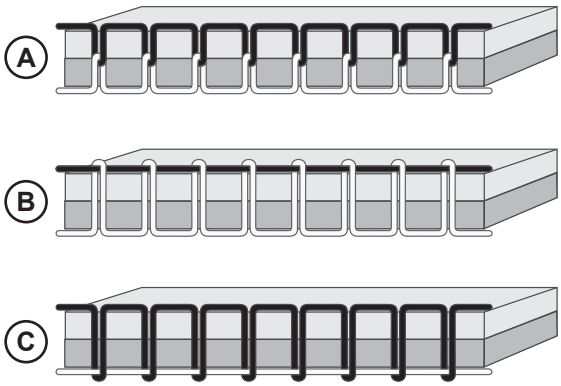

Sy uden Transportør

Ved påsyning af knapper eller ved andre syteknikker, hvor du ikke ønsker, at stoffet skal flytte sig, skal du sænke transportøren.

Grebet til sænkning af transportøren findes på bagsiden af friarmen.

1. Sænk transportøren ved at skubbe transportørgrebet mod positionen “Transportør Ned”.
2. Hæv transportøren ved at skubbe transportørgrebet mod positionen “Transportør Op”.

Bemærk! Transportøren hæves ikke med det samme, når der skubbes på grebet. Drej håndhjulet en hel omgang, eller begynd at sy for at tilkoble transportøren igen.

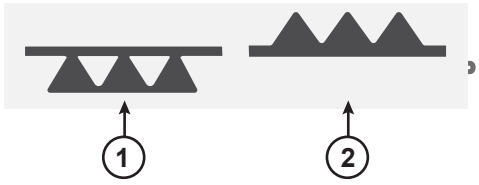

Trykfodstryk

Trykfodstrykket bestemmer hvor hårdt trykfoden skal trykke på stoffet under syning for at sikre jævn fremføring af stoffet. Trykfodstrykket er forudindstillet til standardværdien "2". Til de fleste stoffer er det ikke nødvendigt at justere trykfodstrykket, men ved meget tykke eller tynde stoffer kan en justering være nødvendig - øg trykket til kraftige stoffer og formindsk trykket til lette stoffer.

Bemærk! Hvis knappen drejes for meget mod uret, kan den gå af. Hvis dette sker, skal du sætte knappen på igen og dreje den med uret, indtil den sidder fast.

Bemærk! Hvis drejeknappen drejes med uret, indtil den standser, har den nået det højest mulige tryk. Du må ikke forsøge at dreje knappen yderligere!

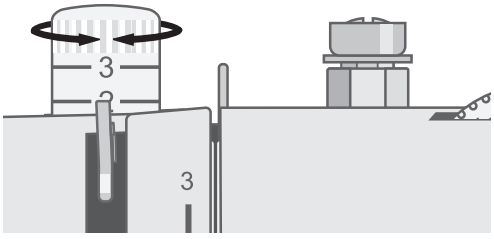

Udskiftning af Trykfoden

1. Sørg for, at nålen er hævet til højeste position, og at trykfoden er hævet. Trykfodens udløsergreb går bagud fra bagsiden af trykfodsfæstet. Tryk på dette greb for at slippe trykfoden.
2. For at fastgøre en trykfod til fæstet skal den ønskede trykfod placeres med stiften direkte under slidsen i trykfodsfæstet. Sænk trykfodsløfteren. Trykfoden klikker nu på plads.

   Bemærk! Hvis det er svært at placere trykfoden i den korrekte position, skal du holde udløsergrebet nede, mens trykfoden sænkes. Brug tommelfingeren til forsigtigt at lede trykfoden til den korrekte position, og den klikker på plads.

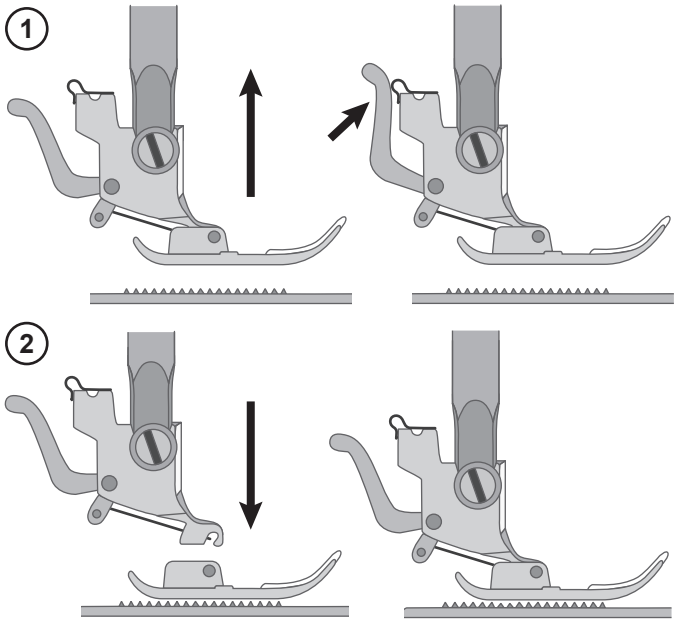

BETJENING AF DIN MASKINE

Betjeningsknapper

Betjeningsknapperne bruges til at betjene maskinen. Hver funktionalitet er angivet og beskrevet nedenfor.

Tilbagesyningsknap

Tilbagesyningsknappen har forskellige funktioner, afhængigt af hvilken søm der er valgt.

Sømmenu 1(*søm nr. 1-5*) og Sømmenu 2 (*søm nr. 01*)
Tryk og hold tilbagesyningsknappen inde for at sy baglæns. Slip den for at genoptage syningen fremad. Maskinen syr kun baglæns, så længe du trykker på tilbagesyningsknappen.

Sømmenu 1 (*søm nr. 6-9*), Sømmenu 2 (*søm nr. 02-11 & 22-66*), sømmenu 3 og sømmenu 4
Tryk på tilbagesyningsknappen og maskinen syr 3 hæftesting, hvorefter den stopper automatisk.

Start/Stop

START/STOP anvendes for at starte og standse symaskine uden at bruge fodpedalen. Hold et langt tryk på knappen for at begynde at sy, og tryk igen for at standse.

Nålestop Oppe/Nede

Tryk på Nålestop Oppe/Nede for at flytte nålen op eller ned. Du kan også træde let på fodpedalen for at hæve eller sænke nålen.

Hvis "Nålestop Oppe/Nede-indstillingen" (se side 20) er aktiveret, indikeres dette med en pil, der peger op eller ned ved siden af nålen på displayet.

Hæftning

Når der trykkes på knappen syr maskinen øjeblikkeligt 3 hæftesting og standser derefter automatisk.

Hvis "Auto Stop" (seside 20) er aktiveret, vil maskinen først fuldføre den aktuelle søm (eller program) og derefter hæfte og stoppe automatisk.

Skydeknap til hastighedsstyring

Alle sømme i din symaskine har en forudindstillet, anbefalet syhastighed. Du kan justere hastigheden ved hjælp af knappen til hastighedsstyring. Skub knappen til venstre for at sænke hastigheden og til højre for at øge hastigheden. Du kan ikke vælge en højere hastighed end den standardindstillede maksimumhastighed for den valgte søm.

Sømpanel

Knapperne i sømpanelet bruges til at vælge og justere sømme og programmere skrifttyper. Hver funktionalitet er angivet og beskrevet nedenfor.

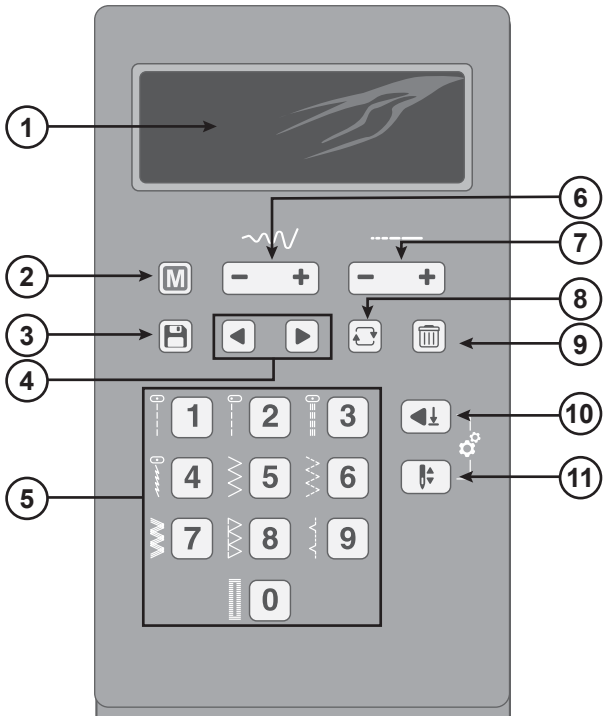

1. Display
2. Sømmenu / Lyd til/fra
3. Programmeringstilstand
4. Funktionspile
5. Sømvalgsknapper
6. Stingbredde
7. Stinglængde
8. Gentag program
9. Slet sømme i programmering
10. Automatisk stop
11. Nålestop Oppe/Nede

Display

På displayet kan du se den aktuelle søm med indstillet længde, bredde og anbefalet trykfod. Du kan også se aktiverede funktioner såsom spoling og knaphulssyning.

Sømmenu / Lyd Til/Fra

Tryk for at skifte mellem Sømmenuerne. Der er fire sømmenuer, 1. Nyttesømme, 2. Nytte- og Dekorative Sømme, 3. Dekorative sømme og 4. Alfabet. Den valgte menu vises på displayet.

Denne knap bruges også til at slukke for maskinens lyd. Tryk og hold trykket i 2 sekunder med maskinen tændt, når der høres et lydbip, er lyden slukket. Tryk i 2 sekunder, indtil der høres to lydbip, og lyden tændes igen. Denne indstilling bliver ved med at være aktiveret, selv om maskinen slukkes.

Stingbredde / Nåleposition

Når du vælger en søm, indstiller maskinen automatisk den bedste stingbredde. Standardindstillingen er angivet på displayet. Stingbredden kan justeres mellem 0-7mm. Nogle sømme har en begrænset stingbredde. Forøg stingbredden ved at trykke på "+", formindsk den ved at trykke på "-".

Når en ligesøm eller forstærket ligesøm er valgt, bruges Stingbreddevælgeren til at indstille nålepositionen. Når du trykker "+", flyttes nålepositionen til højre. Når du trykker på "-", flyttes nålen mod venstre. Den aktuelle nåleposition er angivet på displayet.

Stinglængde

Når du vælger en søm, indstiller maskinen automatisk den bedste stinglængde. Standardindstillingen er angivet på displayet. Stinglængden kan justeres mellem 0-4.5mm. Nogle sømme har en begrænset stinglængde. Forøg stinglængden ved at trykke på "+", formindsk den ved at trykke på "-".

Sømvalgsknapper

De sømme, der vises ved siden af markeringsknapperne, har et direkte valg. Du skal blot trykke på knappen ved siden af sømmen for at vælge den.

De andre sømme og de tilsvarende sømnumre vises på Sømdiagrammer, der kan trækkes ud og ses nederst til højre på maskinen.

Ved at trykke på to tal hurtigt efter hinanden kan du vælge en søm fra den valgte sømmenu. Hvis sømnummeret ikke findes i den valgte sømmenu, bipper maskinen.

Programmeringsknapper

Programmering – Tryk for at gå til Programmeringstilstand.

Navigation pile - Brug disse knapper til at flytte frem og tilbage i din programmering.

Gentag – Tryk for at sy sekvensen gentagne gange.

Slet – Tryk for at slette den markerede søm i en sekvens.

Automatisk stop

Tryk på denne knap for at aktivere indstillingen Automatisk stop. Når ikonet er aktivt, lyser det på displayet (se). Brug "Auto Stop" sammen med "Hæftning". Hvis du trykker på hæfteknappen, når "Auto Stop" er aktiveret, vil din maskine afslutte den aktuelle søm, derefter hæfte og stoppe automatisk.

Nålestop Oppe/Nede

Tryk på denne knap for at indstille nålens position, når du holder op med at sy. Nålen flytter op eller ned, når du trykker på knappen. Når nålestop nede er valgt, vises et nåleikon med en pil, der peger nedad på skærmen. Hvis nålestop oppe er indstillet, peger pilen på displayet op (se). Standardindstillingen er nål oppe, og den aktiveres, hver gang maskinen tændes.

Sytilstand

Display — Sytilstand

Sytilstanden er den første visning på displayet, når du har tændt maskinen. Her finder du alle de grundlæggende informationer, du har brug for, når du skal begynde at sy. Det er også her, du justerer indstillingerne for din søm. Maskinen er som standard indstillet til ligesøm.

Bemærk! Når de værdier/indstillinger, der vises på displayet, er indstillet til standard, indrammes de tilsvarende tal/ikoner (A). Hvis du ændrer værdierne/indstillingerne, fjernes rammen omkring figurerne/ikonerne.

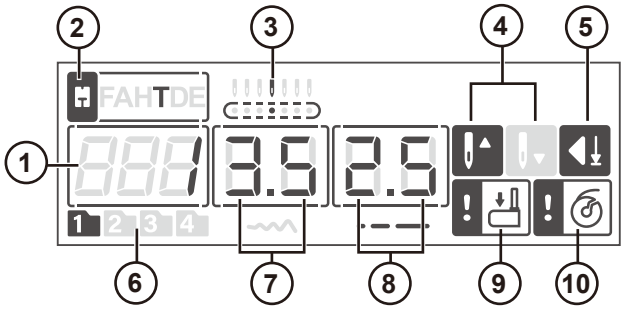

1. **Sømnummer** — den aktuelt valgte søm
2. **Anbefalet** trykfod – angiver, hvilken trykfod det anbefales at bruge til den valgte søm for at opnå det bedste syresultat
3. **Nåleposition** — hvis nålepositionen justeres, vises den aktive her
4. **Nålestop position** – angiver, om nål "OPPE" eller "NEDE" er aktiv
5. **Auto-Stop er aktiveret**
6. **Aktiv sømmenu** – hvilken sømmenu er aktiv
7. **Stingbredde** – den aktuelle bredde for den valgte søm
8. **Stinglængde**— den aktuelle længde for den valgte søm
9. **Indikator for Knaphulsarm**– angiver, at der er valgt et knaphul
10. **Indikator for Spoling** — angiver, at spolemotoren er aktiveret

Vælg en Søm

Din maskine har fire sømmenuer. Menu 1 indeholder de hyppigst anvendte nyttesømme, og er trykt på maskinen ved siden af sømvalgsknapperne, Menu 2-3 har både nytte- og dekorative sømme. Menu 4 er en skrifttypemenu. Her finder du typografier, bogstaver og tal, du kan bruge til at programmere tekster.

Når du tænder for maskinen, aktiveres sømmenu 1, og ligesøm (søm nr. 1) er valgt (A).

Tryk “Sømmenu” (B) for at skifte mellem sømmenuerne. Den aktuelt valgte menu vises på displayet (A).

Sømmene i menu 1 har et direkte valg. Når menu 1 er valgt, skal du blot trykke på knappen ud for sømmen for at vælge den (C).

Sømmene fra Menu 2-4 er trykt på Sømdiagrammerne, der kan trækkes ud i bunden af maskinen. Sømmenu nummeret vises i en mappe over sømmene (D). Sømnummeret er trykt over billedet af den respektive søm (E).

Ved at trykke på to tal hurtigt efter hinanden kan du vælge en søm fra 10 og opefter i den valgte sømmenu (F). Hvis sømnummeret ikke findes i den valgte menu, hører du et bip, og det senest valgte søm forbliver valgt.

For at vælge en anden søm i samme menu skal du blot taste nummeret på sømmen.

For at vælge en søm i en anden menu skal du først skifte sømmenu og derefter vælge sømmen.

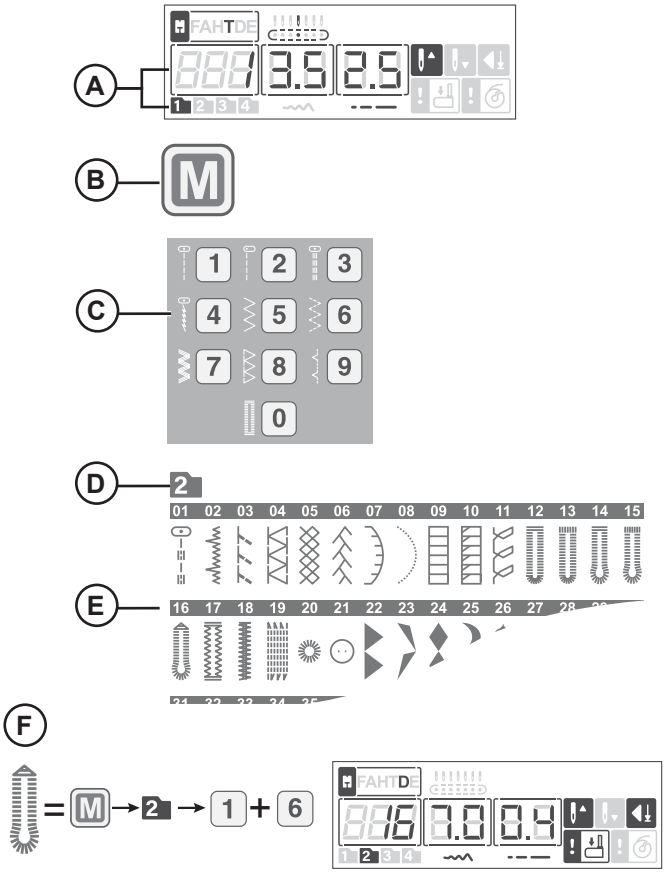

Programmeringstilstand

Skærm i Programmeringstilstand

Tryk på Programmeringsknappen for at få adgang til programmeringstilstanden. Bogstaver og tal, der kan programmeres, findes i sømmenu 4, Skrifttyper. Denne menu vælges automatisk, når du skifter til programmeringstilstand.

1. **Nummer på den aktuelt valgte søm**
2. **Anbefalet trykfod** – angiver, hvilken trykfod det anbefales at bruge til den valgte søm for at opnå det bedste syresultat
3. **Position af den aktuelt valgte søm** — angiver, hvilken position den aktuelt valgte søm har i sekvensen
4. **Samlet antal sømme i sekvensen** — samlet antal tilladte sømme (40 positioner)
5. **Programmeringstilstand** – angiver, at programmeringstilstanden er aktiv
6. **Gentag** – angiver, at gentagelse af sekvensen er aktiveret. Sekvensen sys gentagne gange, indtil du holder op med at sy.
7. **Aktiv sømmenu** — Sømme, der kan programmeres, findes i sømmenu 4, Skrifttyper. Denne menu vælges automatisk, når du skifter til programmeringstilstand.
8. **Bredden** af den aktuelt valgte søm.
9. **Længden** af den aktuelt valgte søm.

Bemærk! Når de indstillinger, der vises på displayet, er indstillet til standard, indrammes de tilsvarende tal. Hvis du ændrer indstillingerne, fjernes rammen omkring tallene.

Programmeringsknap

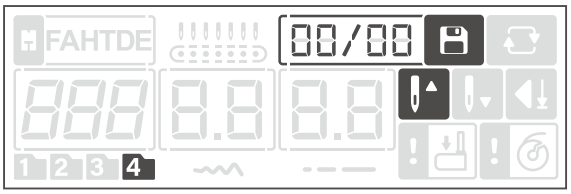

Programmeringstilstand, ingen sømme i hukommelsen

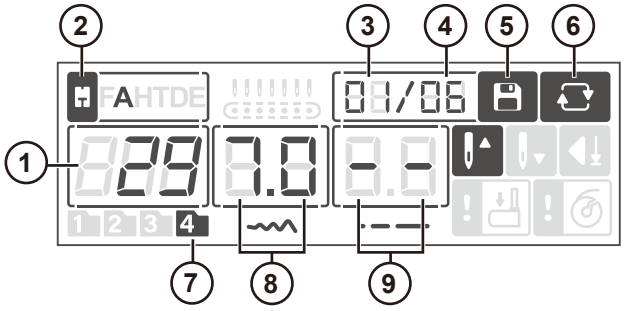

Programmeringstilstand, sømme i hukommelsen

Oprettelse af en kombination

1. Tryk på Programmeringsknappen for at få adgang til programmeringstilstanden. Sømmenu 4 vælges automatisk.
2. Træk sømdiagrammet ud for at se, hvilket sømnummer der refererer til hvilket bogstav/nummer.

   At programmere "SINGER", ville være søm nummer 29, 19, 24, 17, 15, 28 (A).
3. Vælg den søm, du ønsker at bruge. På displayet kan du se det valgte sømnummer, og hvilken position det har i sekvensen (B).
4. Vælg endnu en søm, og den vil blive tilføjet efter den første søm i sekvensen.
5. Fortsæt, indtil din sekvens er fuldført.

Du kan gå gennem sekvensen med navigationspilene. Det valgte sømnummer er fremhævet på displayet (C).

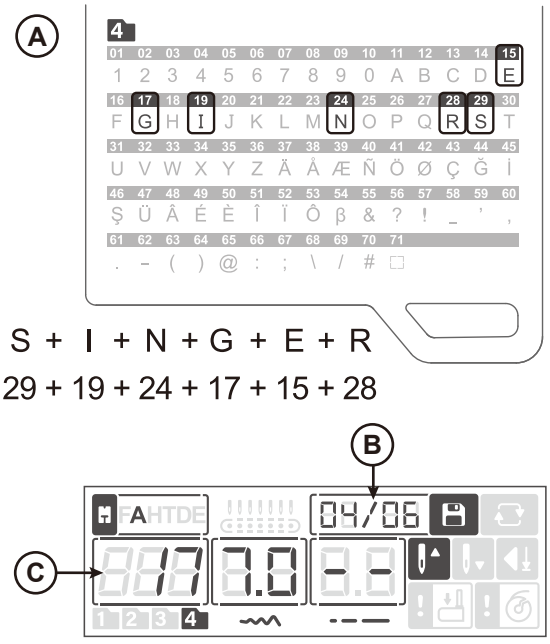

Rediger en sekvens

Hvis du vil slette en søm i sekvensen, skal du markere sømmen med navigationspilene og trykke på "Slet". Tryk på "Slet", og hold den nede i tre sekunder for at slette hele sekvensen.

Sletteknap

Hvis du vil tilføje endnu en søm til sekvensen, skal du gå til den position, hvor sømmen skal tilføjes. Indtast sømnummeret, og den nye søm vil blive tilføjet i rækkefølgen.

Justering af en søm i en Sekvens

Brug navigationspilene til at vælge den søm, der skal justeres.

Juster stingbredden og stinglængden med knapperne + og -.

Navigationspile

Sy en Sekvens

Når du begynder at sy, vil maskinen sy én gentagelse af din sekvens, sy 3 hæftesting og derefter stoppe automatisk. Tryk på gentagelsesknappen, før du begynder at sy, for at sy sekvensen gentagne gange.

Gentagelsesknap

SYNING

Syning

Ved siden af hver enkelt søm eller syteknik beskrevet i denne sektion, viser en tabel de anbefalede indstillinger og den anbefalede trykfod. Se eksempel på tabellen til højre.

De anbefalede indstillinger vises også på displayet, men skal muligvis justeres, så de passer til en speciel teknik.

Bemærk! Visse stoffer indeholder meget overskudsfarve, der kan medføre misfarvning på andre stoffer eller på symaskinen. Denne misfarvning kan være meget vanskelig eller umulig at fjerne. Fleece og denimstof, især rødt og blåt, indeholder ofte meget overskudsfarve. Hvis du har mistanke om, at dit stof/ eller tøj indeholder meget overskudsfarve, skal du altid vaske det først, før du syr i det for at forhindre, at farven smitter af.

Bemærk! For det bedste syresultat anbefales det at anvende samme tråd som over- og undertråd. Hvis du syr med specialtråd/dekorativ tråd i nålen, brug da almindelig universalsytråd på spolen.

A	B	C	D	E
		3.5	2.5	3-5

A. Søm

B. Trykfod

C. Stingbredde i mm

D. Stinglængde i mm

E. Trådspænding

Begynd at sy – Ligesøm

Indstil maskinen til ligesøm (se tabellen til højre).

Hæv trykfoden, og anbring stoffet under den ud for den sømstyringslinje, der er markeret på stingpladen. På undertrådsdækslet er der en sømstyringslinje på 1/4" (6mm).

Placer overtråden under trykfoden.

Sænk nålen ned i det punkt, hvor du vil starte. Træk trådene bagud og sænk trykfoden. Træd på fodpedalen. Før forsigtigt stoffet langs sømstyringslinjen, og lad maskinen fremføre stoffet (A). Hvis undertråden ikke er trukket op, vil den automatisk blive det, når du begynder at sy.

Bemærk! Du kan også starte og stoppe din maskine med knappen Start/Stop.

For at hæfte begyndelsen af en søm, tryk og hold tilbagesyningsknappen inde. Sy et par sting baglæns. Slip tilbagesyningsknappen og maskinen syr fremad igen (B).

Bemærk! Du kan også bruge hæfteknappen til at sikre sømmen. Tryk på hæfteknappen, før du begynder at sy, maskinen syr tre hæftesting og stopper. Fortsæt så syningen.

		3.5	2.0–4.0	3–5

Indstilling til ligesøm

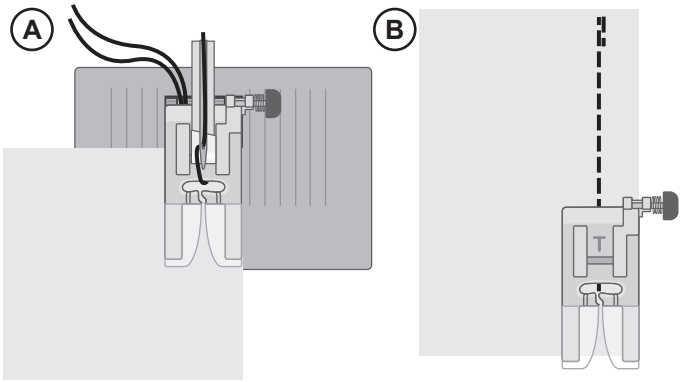

Ændring af Nåleposition

Visse former for syning er nemmere at udføre, hvis nålepositionen ændres, f.eks. når du syr topstikninger på en krave eller syr en lynlås i. Nålepositionen justeres med Stingbreddeknappen (se side 19).

Skift Syretning

Stop maskinen for at skifte syretning. Tryk på knappen Nålestop at aktivere Nålestop Nede positionen. Nålen føres ned i stoffet.

Hæv trykfoden.

Drej stoffet rundt om nålen for at skifte til den ønskede syretning. Sænk trykfoden, og fortsæt med at sy i den nye retning.

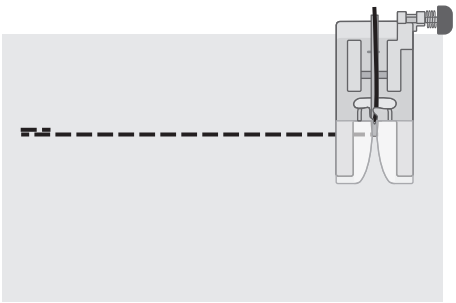

Afslut Syning

Hold Tilbagesyningsknappen inde, og sy få sting baglæns ved sømmens afslutning. Slip knappen og sy fremad igen til slutningen af sømmen. Dette sikrer sømmen, så stingene ikke går op.

Drej håndhjulet mod dig for at hæve nålen til højeste position. Hæv trykfoden, og fjern stoffet ved at trække det bagud fra maskinen.

Træk trådene op og ind i trådkniven så trådene skæres i den passende længde, og nåletråden ikke smutter ud af nålen, når du påbegynder den næste søm.

Bemærk! Du kan også bruge hæfteknappen til at sikre sømmen ved afslutningen af syningen. Tryk på Hæfteknappen lige før du når til slutningen af projektet. Maskinen syr tre sting og stopper automatisk.

Lige stræksøm

Sømmen er stærkere end den almindelige ligesøm, fordi den er tredobbelt og elastisk. Den lige stræksøm kan bruges til kraftige elastiske stoffer, til skridtsømme, der udsættes for betydeligt slid, og til topstikninger i kraftigt stof.

Før forsigtigt stoffet, mens du syr, da stoffet flytter sig frem og tilbage.

		3.5	2.5	3–5

Indstilling til Lige Stræksøm

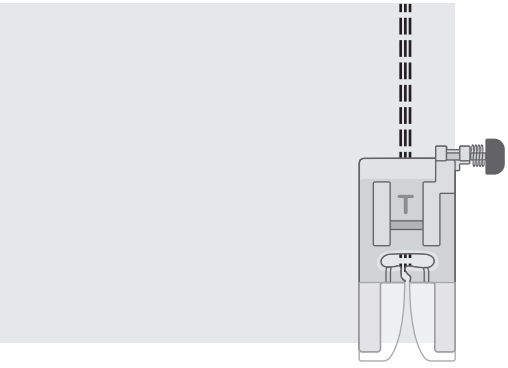

Trestings zigzagsøm

Trestings-zigzagsømmen bruges til overkastning af rå kanter. Sørg for, at nålen stikkes ned i stoffet i venstre side og overkaster kanten i højre side.

Sømmen kan også bruges som elastisk søm, så kanterne kan strækkes ved syning i strikstoffer.

		3.0–5.0	1.0	3–5

Indstilling til trestings-zigzagsøm

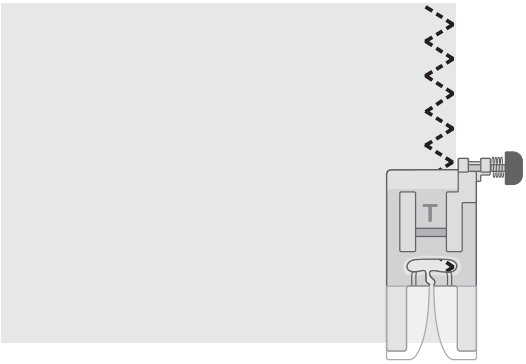

Skrå overlocksøm

Den åbne overlocksøm syr sømmen og overkaster kanten på samme tid, hvilket gør den perfekt til elastiske stoffer. Denne søm er mere elastisk end normale sømme og er samtidig utrolig holdbar og hurtig at sy.

Læg stoffet under trykfoden, så stofkanten følger kanten af trykfoden. Når sømmen er færdig, trimmes overskydende stof uden for sømmen.

Tip: Brug Trykfoden til usynlig oplægning til at sy tæt på kanten af stoffet. Juster guiden på foden, og lad den styre langs stofkanten. Test altid sy på et stofrest først, resultatet kan variere på grund af stoffet tykkelse og kvalitet.

		5.0	2.5	3–5

Indstilling til skrå overlocksøm

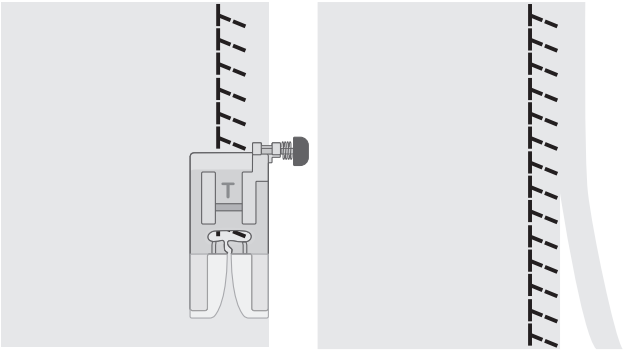

Lukket Overlocksøm

Den lukkede overlocksøm kan bruges til at sy medium til kraftige strækstoffer.

Du kan bruge denne søm til oplægning i elastisk stof (A) og til bæltestropper (B). Fold en oplægning mod vrangsiden, og sy med lukket overlocksøm fra retsiden. Klip overskydende stof af.

		5.0	2.5	3–5

Indstilling til lukket overlocksøm

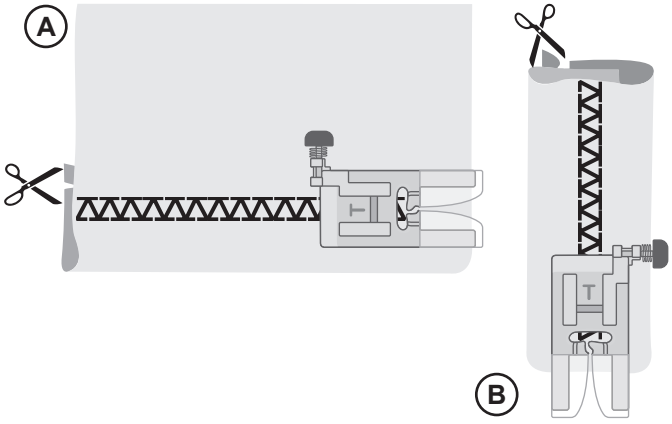

Usynlig oplægninger

Den usynlige oplægningssøm bruges til at sy en usynlig oplægning på nederdele, bukser og boligtekstiler. Der er to typer af usynlig oplægning: Den ene anbefales til mellemsvært/kraftigt vævet stof (1), den anden til mellemsvært/kraftigt elastisk stof (2).

(1)	(2)		3.50	1.5–2.0	3–5

Indstilling til usynlig oplægning

- Overkast kanten af stoffet, hvis du syr på vævet stof. På mange strikstoffer er det ikke nødvendigt først at overkaste den rå kant.
- Læg stoffet med vrangsiden opad, og fold derefter oplægningskanten.
- Buk den foldede del ind under stoffet, så der er et fremspring på ca. 1 cm. Stoffets vrangside skal nu vende opad.
- Læg stoffet under trykfoden, så folden løber langs kantlinealen (A).
- Når nålen svinger ind i folden, skal den fange en lille del af stoffet. Hvis stingene er synlige på retsiden, skal du justere kantlinealen (A) ved at dreje på justeringsskruen (B), indtil det sting, der fanger folden, lige akkurat anes.

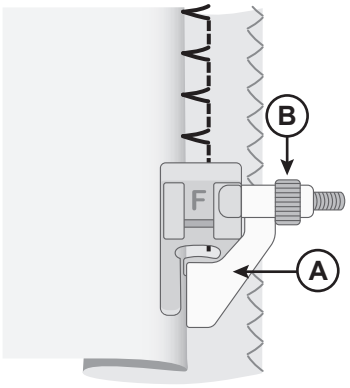

Vævet stof

Strækstof

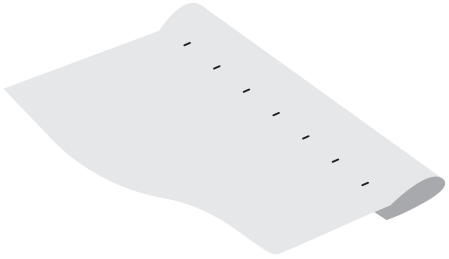

Stoffets retside

Stopning og Reparation

Reparation af Store Huller

For at dække store huller er det nødvendigt at sy et nyt stykke stof fast på det beskadigede område.

Ri det nye stofstykke fast på det beskadigede område på stoffets retside.

Sy over stofkanterne med zigzagsømmen eller trestings-zigzagsømmen.

Klip det beskadigede område til fra vrangsiden af stoffet, og klip tæt på sømmen.

		4.0–6.0	2.0	3–5

Indstilling til zigzag

		5.0	1,0 – 2,0	3–5

Indstilling til trestings-zigzagsøm

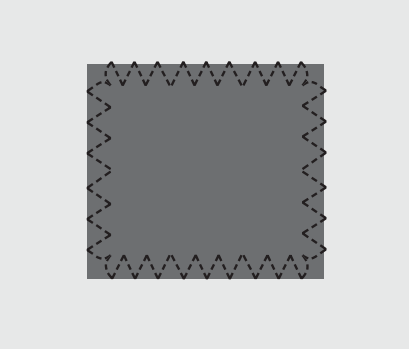

Reparation af Flænger

Når du skal reparere flænger, frynsede kanter eller små huller, kan det være en god ide at lægge et stykke stof på vrangsiden af stoffet. Det underliggende stof forstærker det beskadigede område.

Læg et stykke stof under det beskadigede område. Stofstykket skal være lidt større end det beskadigede område.

Sy hen over det beskadigede område med zigzagsømmen eller trestings-zigzagsømmen.

Klip det stykke til, som du har lagt under som forstærkning.

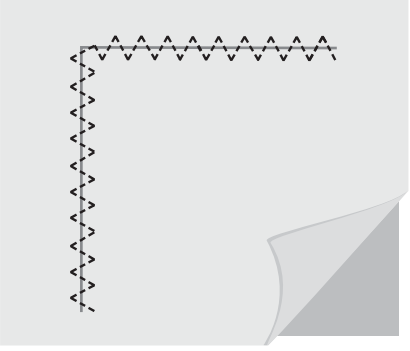

Reparation af Små Huller

Et lille hul eller en lille flænge er let at stoppe med stoppesømmen. Denne søm syr automatisk små sting frem og tilbage for at dække små huller eller flænger.

Tråd din maskine med en tråd i en farve så tæt på dit stof som muligt.

1. Vælg Stoppesømmen.
2. Stoppesømmen bruges sammen med Knaphulsfoden. Mål længen af flængen/hullet. Træk knapholdergrebet (A) ud til den tilsvarende længde. Afstanden mellem knapholdergrebet og stopperen (B) er den omtrentlige længde af stoppesømmen. Den maksimale længde er ca. 1 1/4” (3 cm) (Hvis flængen er længere, skal du gentage sømmen).
3. Monter knaphulsfoden på din maskine. Placer dit stof under trykfoden. Juster stoffet, så bunden af flængen er lidt over midten af trykfoden (C).
4. Sænk Knaphulsarmen (D) helt ned, og skub den væk fra dig. Knaphulsarmen skal stå mellem knapholderen (A) og stopperen (B).
5. Begynd at sy, maskinen stopper automatisk, når stoppesømmen er færdig. Flyt dit stof og gentag indtil hele det beskadigede område er dækket.

Bemærk! For at gøre stopningen endnu mere robust kan du lægge et stykke stof under hullet/flængen, før du syr.

		7.0	2.0	2–4

Opsætning til stoppesøm

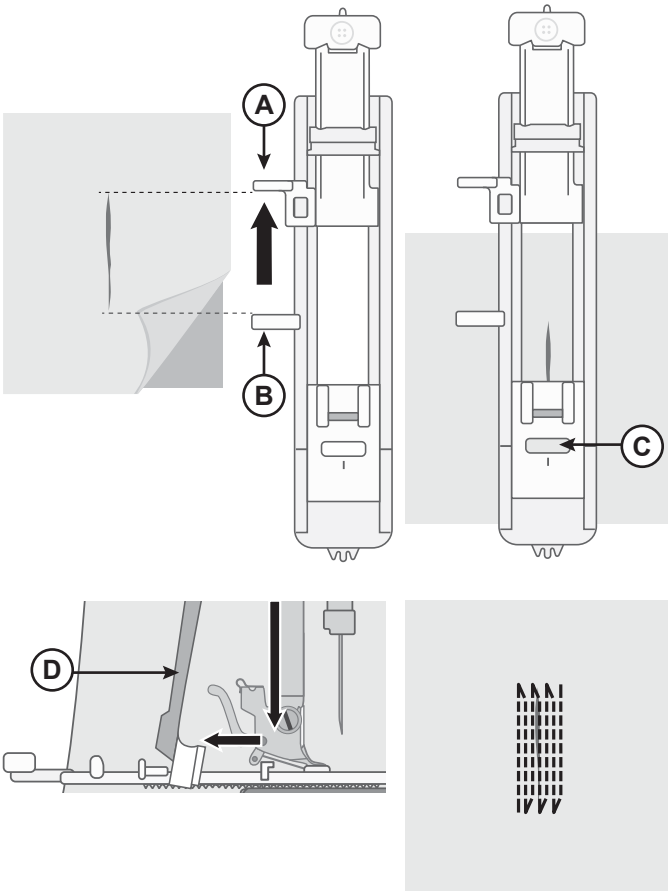

Jeansoplægning

Når du syr over sømme i ekstra kraftigt stof eller en jeansoplægning, kan trykfoden tippe, når den glider hen over sømmen. For at kunne opnå jævn fremføring, også over tykkere sømme, er standardfoden (T) udstyret med en "låseknap", der låser foden i en vandret position.

Når du nærmer dig den tykkere søm og trykfoden begynder at vippe over tykkelsen, stop syningen. Hæv trykfoden, mens nålen er nede i stoffet. Når du sænker trykfoden igen, skal du trykke på knappen på trykfoden mod rillen (A) i trykfodsfæstet. Dette vil låse foden i en vandret position, så foden kan passere de tykke dele uden nålebrud. Låsepositionen frigives automatisk efter et par sting.

		3.5	4.0	3–5

Klargøring til oplægning af jeans

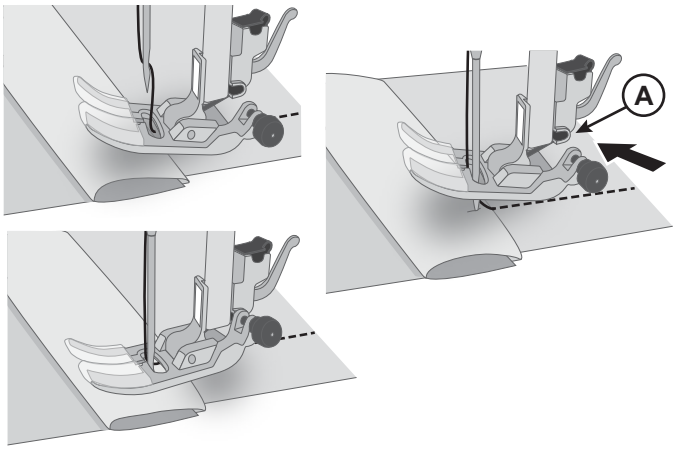

Knapisyning

Fastgør knapper nemt og hurtigt med den specielle knapisyningssøm.

1. Vælg sømmen til knapisyning.
2. Sænk transportøren.
3. Monter knapisyningsfoden på din maskine.
4. Markér knappens placering med en markeringspen (A).
5. Placer dit projekt under trykfoden, læg knappen under foden, så den flugter med markeringen på stoffet. Sænk trykfoden (B).
6. Drej håndhjulet mod dig meget langsomt for at være sikker på, at nålen går ned i hullerne. Juster stingbredden efter behov (C).
7. Begynd at sy ved lav hastighed. Maskinen stopper automatisk efter nogle få sting.
8. Efterlad en lang trådende og træk den ind under knappen. Vind trådenden rundt om skaftet.
9. Træk trådenderne om på stoffets vrangside med en synål og hæft.
10. For at aktivere transportøren igen skal du skubbe transportørgrebet tilbage til almindelig syposition og derefter dreje håndhjulet mod dig en hel omgang.

		3.5	—	2–4

Klargøring til knapisyning

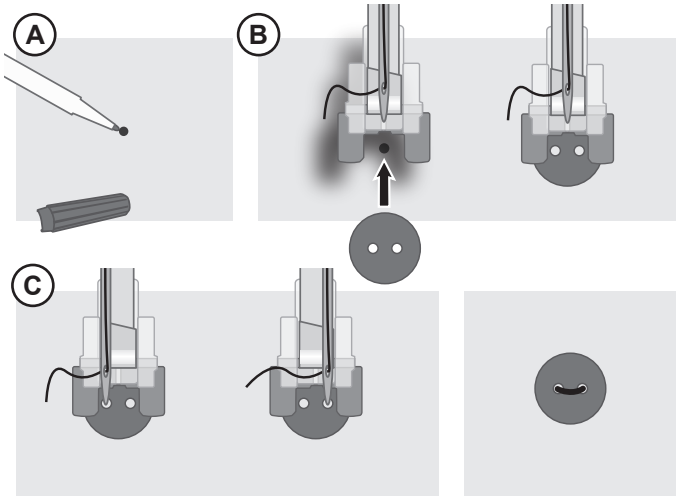

Et-Trins-Knaphul

Sy knaphuller i størrelse, der passer perfekt til din knap. Stoffet bør afstives og/eller stabiliseres de steder, hvor der skal sys knaphuller.

1. Markér startpositionen til knaphullet på stoffet (A).
2. Åbn knapholderen ved at skubbe det lille greb bagud på Et-trins Knaphulsfoden (B). Læg knappen i. Tryk knapholderen sammen, indtil knappen sidder fast (C). Knappen bestemmer knaphullets længde. Afstanden mellem knapholdergrebet (B) og stopperen (D) er længden af knaphullet.
3. Monter Et Trins Knaphulsfoden.
4. Sørg for, at tråden trækkes igennem hullet i trykfoden og anbringes under trykfoden.
5. Placer stoffet under trykfoden, så markeringen på stoffet flugter med midten af Knaphulsfoden (E).
6. Sænk Knaphulsarmen (F) helt ned, og skub den væk fra dig. Knaphulsarmen skal stå mellem knapholderen (B) og stopperen (D).
7. Hold i enden af overtråden, og begynd at sy. Knaphullet sys fra forreste ende af trykfoden og bagud. Stands syningen, når knaphullet er færdigt.
8. Når knaphullet er færdigt, skal du hæve trykfoden. Skub knaphulsarmen helt op.
9. Trensen hæftes ved at tråde enden af overtråden i en nål, trække den om på vrangsiden og binde en knude, før du klipper overskydende tråd af.
10. Brug en sømopsprætter, og skær knaphullet åbent fra begge ender ind mod midten (G).

Hvis du vil gentage knaphullet, må du ikke skubbe knaphulsarmen op, når du er færdig med knaphullet. Skub den i stedet væk fra dig igen. Sy endnu et knaphul.

Bemærk! Sy altid først et prøveknaphul på en rest af stoffet.

		5.0	0.4	3–5

Indstilling til knaphul

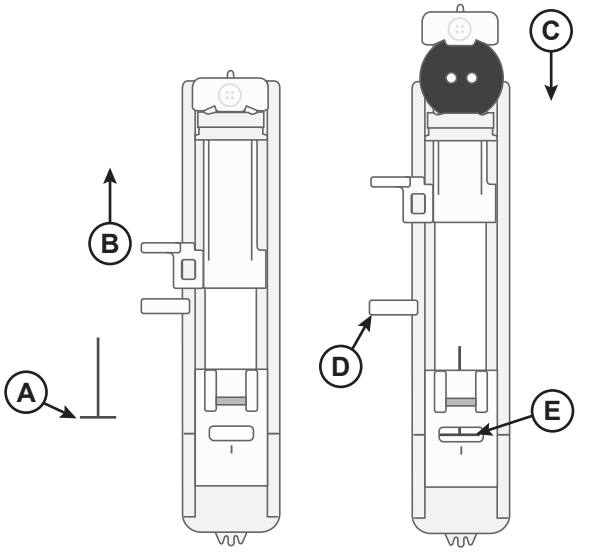

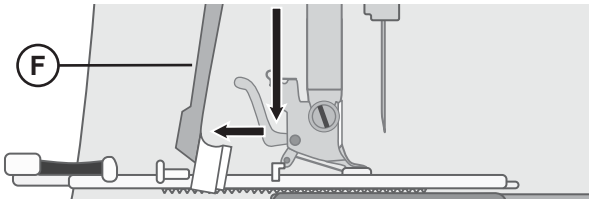

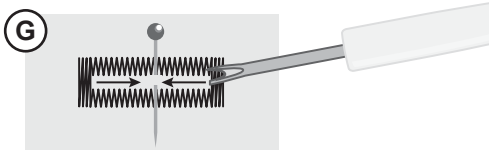

Syning af Lynlåse

Lynlåsfoden kan monteres enten til højre eller til venstre for nålen, hvilket gør det nemt at sy begge sider af lynlåsen.

For at sy højre side af lynlåsen skal trykfoden monteres i venstre position (A).

For at sy venstre side af lynlåsen skal trykfoden monteres i højre trykfodsposition (B).

		3.5	2.0–3.0	3–5

Klargøring til syning af lynlåse

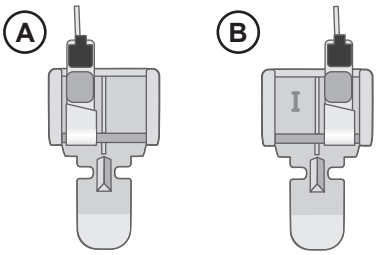

Centreret Lynlås

- Læg de to stofstykker sammen ret mod ret og sæt nåle i. Marker længden af din lynlås på stoffet.
- Ri sømmen på det sted, hvor lynlåsen skal isættes (brug en ligesøm med en stinglængde på 4 mm og trådspænding 2). Ri til lynlåsmarkeringen (C).
- Indstil maskinen til ligesøm (se tabel ovenfor), hæft og sy resten af sømmen med det ønskede sømrum (C).
- Pres sømrummene åbne. Placer lynlåsens retside mod sømmens vrangside. Tape den fast (D).
- Vend syprojektet om, og sørg for, at retten vender opad. Monter Lynlåsfoden på venstre side af nålen (A).
- Sy langs højre side af lynlåsen til enden af lynlåsen. Husk at hæfte i begyndelsen af sømmen. Stop med nålen nede i stoffet, løft trykfoden og drej dit stof, så du syr tværs hen over lynlåsens bund (E).
- Monter Lynlåsfoden på højre side af nålen (B). Sy den sidste side af lynlåsen på samme måde som du gjorde med den første side (F).
- Vend dit projekt og fjern tapen på bagsiden.
- Vend projektet til retsiden igen og fjern ristingene.

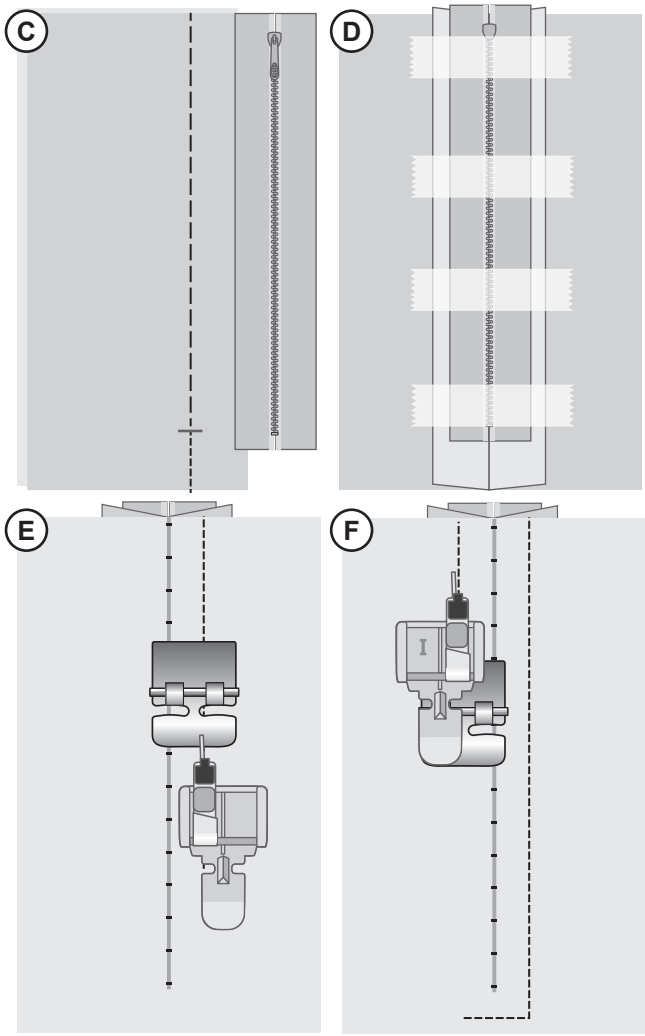

Trykfod med Sømstyr

Trykfoden med Sømstyr hjælper dig med at sy lige sømme uanset hvilket sømrum, du behøver. Trykfoden er udstyret med en “lineal” markeret med de mest populære sømrum (3/8", 1/2", 5/8", 3/4" og 1") og en justerbar guide, der kan indstilles efter dit ønske. Placer guiden langs en allerede syet søm eller en kant og sy de flotteste, lige topstikninger. Brug ligesøm eller pyntesømme.

		3.5	4.0	3–5

Indstilling til topstikning

Anvendelse af Trykfod med Sømstyr

- Sy to stykker stof sammen med et sømrum på 5/8". Pres sømrummet til den ene side.
- Monter Trykfod med Sømstyr og sæt guiden til markeringen ved 1/2".
- Styr sømmen efter guiden og sy en topstikning med en ligesøm. Sømrummet vil blive syet med i topstikningen.

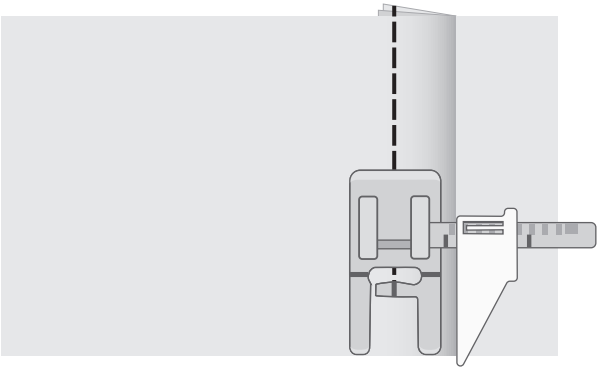

Quiltesøm med håndsyet udseende

Du kan få et resultat, der ligner håndsyet quiltning med quiltesømmen med håndsyet udseende. Tråd nålen med enten gennemsigtig tråd eller med en tråd, der passer til farven på det øverste stoflag. Tråd spolen med en tråd farve, der koordinerer eller kontraster med det øverste stoflag, afhængigt af det udseende, du ønsker for dit projekt (undertråden vises faktisk på oversiden af stoffet).

Tip: Brug en størrelse 100 Topstitch Nål for en endnu større effekt.

		3.5	2.0–3.0	6–9

Klargøring til quiltesøm med håndsyet udseende

- For at få det helt rigtige håndsyede look er det vigtigt, at sømmen sys med en høj trådspænding. Sørg for at indstille spændingen i henhold til anbefalingerne i sømdiagrammet.
- Sy langs en af sømmene i dit projekt eller rundt om en applikation. Det håndsyede look dannes, når undertråden trækkes op på oversiden af quilten.
- Brug quilteguiden til at lave lige rækker af kanal quiltning eller echo quiltning som vist. Sæt Kant/Quiltelinealen ind i rillen bag på trykfodsfæstet, og juster positionen, så den passer til projektet.

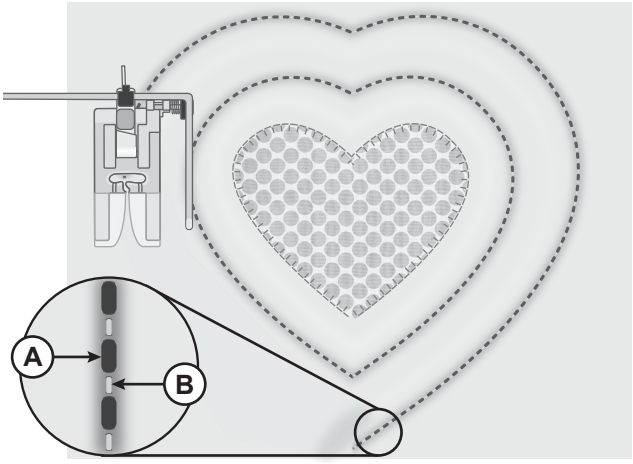

A. Undertråd

B. Overtråd

VEDLIGEHOLDELSE

Rengøring af Maskinen

For at holde din symaskine i god stand skal du rengøre den jævnligt. Det er ikke nødvendigt at smøre den (med olie). Aftør symaskinens overflader med en blød klud for at fjerne ophobet støv og fnug.

Rengøring af Området omkring Spolen

⚠ *Hæv nålen og sluk for maskinen.*

Fjern trykfoden. Fjern spoledækslet og tag spolen ud.

Fjern skruerne i stingpladen ved hjælp af L-skruetrækkeren. Løft op og fjern stingpladen.

Rens transportøren og området omkring spolen med børsten, som findes blandt tilbehøret.

Placer stingpladen over transportøren, sæt skruerne i igen og stram dem.

Monter trykfoden, læg spolen i, og sæt spoledækslet på igen.

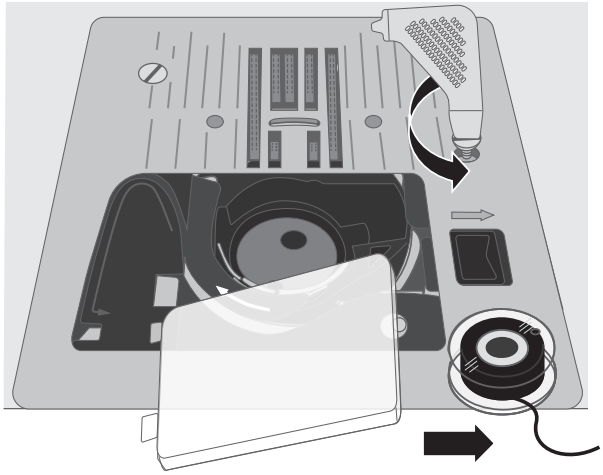

Rengøring under Undertrådsområdet

⚠ *Hæv nålen og sluk for maskinen.*

Rengør området under spolekapslen, når du har syet adskillige syprojekter, eller hver gang du bemærker, at der har ophobet sig støv og fnug i området omkring spolekapslen.

Fjern trykfoden. Fjern spoledækslet og tag spolen ud.

Fjern skruerne i stingpladen ved hjælp af L-skruetrækkeren. Løft op og fjern stingpladen.

Fjern spolekapslen ved at løfte den op. Dette er lettere, hvis du skubber den lidt til venstre eller højre, mens du løfter.

Rengør området med børsten eller med en tør klud.

Bemærk! Du må ikke blæse luft ind i området omkring spolekapslen. Støv og fnug vil blive blæst ind i maskinen.

Før den "kløvede" ende af spolekapslen (A) under spolekapselholderen (B) og under transportøren. Bevæg spolekapslen en smule fra højre mod venstre, indtil den glider korrekt holderen (C). For at sikre dig at spolekaplsen er sat korrekt i, drej håndhjulet mod dig. Griberen (C) skal rotere frit mod uret.

Placer stingpladen over transportøren, sæt skruerne i igen og stram dem.

Monter trykfoden, læg spolen i, og sæt spoledækslet på igen.

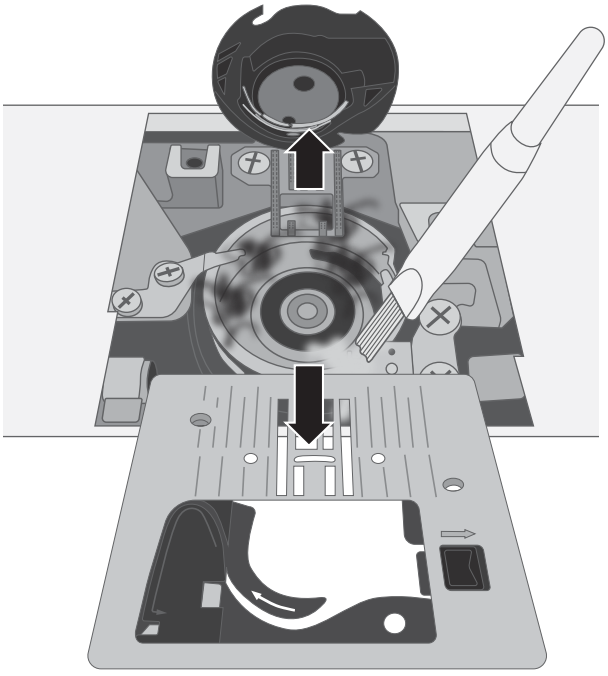

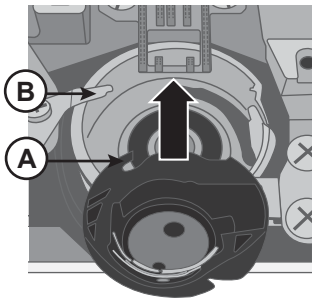

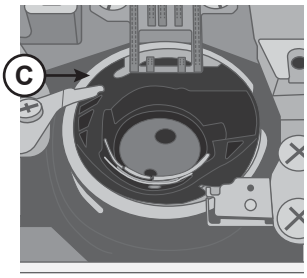

Fejlfinding

Trådløkker på Undersiden af Stoffet

Mulig årsag: Hvis tråden danner løkker på undersiden af stoffet, er det altid tegn på, at overtråden ikke er trådet korrekt. Det sker, hvis overtråden ikke er placeret korrekt i trådspændingen og ikke er ført gennem trådgiveren.

Løsning: *Tråd symaskinen igen. Husk at hæve trykfodsløfteren, før du begynder at tråde symaskinen, så tråden kan føres korrekt gennem trådspændingen og trådgiveren. Du kan teste, om symaskinen er trådet korrekt, på denne enkle måde:*

- *Hæv trykfodsløfteren (side 10) og tråd den øverste del af symaskinen (side 13).*
- *Tråd nålen, men før ikke tråden ind under trykfoden endnu. Når du trækker overtråden mod venstre, skal den kunne trækkes frit.*
- *Sænk trykfodsløfteren. Når du trækker overtråden mod venstre, skal du nu kunne mærke modstand. Det er tegn på, at symaskinen er trådet korrekt.*
- *Placér tråden under trykfoden, og hent undertråden op. Før begge tråde under trykfoden, og træk dem bagud. Sænk trykfoden, og begynd at sy.*

Hvis tråden kan trækkes frit, når trykfodsløfteren er sænket (dvs. du mærker ingen forskel, uanset om trykfoden er hævet eller sænket), er symaskinen ikke trådet korrekt. Fjern overtråden, og tråd symaskinen igen.

Undertråden Springer

Mulig årsag: Undertråden er ikke trådet korrekt.

Løsning: *Kontroller, at undertrådsspolen er placeret korrekt i spolekapslen (side 12).*

Mulig årsag: Undertråden er spolet ujævnt, eller spolen er overfyldt.

Løsning: *Undertråden har muligvis ikke været placeret korrekt i spændingsskiven til undertrådsspoling under spolingen (side 12).*

Mulig årsag: Der er snavs eller fnug i spolekapslen.

Løsning: *Rengør spolekapslen (side 34).*

Mulig årsag: Du har brugt en forkert type undertrådsspole.

Løsning: *Brug undertrådsspoler af samme type som dem, der fulgte med symaskinen (SINGER® Class 15 transparente spoler) - brug ikke andre typer.*

Undertråden er synlig på forsiden af stoffet

Mulig årsag: Overtråd for stram.

Løsning: *Reducer overtrådens spænding (side 16).*

Mulig årsag: Trådningsvejen er blokeret, hvilket sætter ekstra spænding på overtråden.

Løsning: *Kontroller, at trådningsvejen ikke er blokeret, og at tråden kan bevæge sig frit gennem trådningsvejen.*

Mulig årsag: Undertråden er ikke ført igennem undertrådsspændingen i spolekapslen.

Løsning: *Tråd undertråden igen (side 12).*

Problemer med Spoling af Undertråd

Mulig årsag: Undertråden er spolet for løst på spolen.

Løsning: *Spol undertråden på ny, og sørg for, at tråden sidder stramt under spændingsskiven til undertrådsspoling (side 12).*

Mulig årsag: Spolespindlen er ikke trykket helt i position, så derfor spoles undertråden ikke.

Løsning: *Kontroller, at spolespindlen er trykket helt i position, før du begynder at spole.*

Mulig årsag: Undertråden spoles ujævnt, fordi du ikke holdt fat i trådenden, da du begyndte at spole.

Løsning: *Før du begynder at spole, skal du tage godt fat i trådenden (som stikker ud af spolen), lade tråden fylde spolen delvist op og derefter stoppe spolingen og klippe trådenden af tæt på spolen.*

Stoffet rynker

Mulig årsag: Overtråd for stram.

Løsning: *Reducer overtrådens spænding (side 16).*

Mulig årsag: Stinglængden er for kort.

Løsning: *Øg stinglængden (side 19).*

Mulig årsag: Nålen er af en type, der ikke egner sig til stoffet.

Løsning: *Brug korrekt nåletype og størrelse til dit stof (side 14 og side 15).*

Stoffet Buler Under Stingene

Mulig årsag: Stoffet er ikke stabiliseret tilstrækkeligt til sømmens tæthed (f.eks. applikationer med satinsøm).

Løsning: *Læg stabiliseringsmateriale under stoffet for at forhindre, at sømmen danner en "tunnel", der får stoffet til at krølle sammen.*

Symaskinen Larmer Ved Syning

Mulig årsag: Tråden er ikke ført igennem trådgiveren.

Løsning: *Tråd symaskinen forfra, idet du sørger for, at trådgiveren er i øverste position, så tråden føres ind gennem trådgiverens øje - drej håndhjulet ind mod dig selv for hæve trådgiveren til øverste position, så du kan tråde symaskinen.*

Mulig årsag: Trådningsvejen er blokeret.

Løsning: *Kontroller, at tråden ikke sidder fast på trådrullen eller bag ved trådrullekapslen.*

Symaskinen Fremfører ikke Stoffet

Mulig årsag: Trykfodsløfteren er ikke sænket ned på stoffet efter trådning.

Løsning: *Sænk trykfodsløfteren, før du begynder at sy. Undlad at skubbe eller trække i stoffet, når du syr.*

Mulig årsag:

Løsning: *Transportøren skal hæves og aktiveres ved at dreje håndhjulet en hel omgang (side 16).*

Mulig årsag: Stinglængden er indstillet til nul.

Løsning: *Øg stinglængden (side 19).*

Symaskinen Vil Ikke Køre

Mulig årsag: Spolespindlen er i spoleposition, når du forsøger at sy.

Løsning: *Slå spolingen fra ved at skubbe spolespindlen mod venstre.*

Mulig årsag: Netledningen og/eller fodpedalen er ikke tilsluttet korrekt.

Løsning: *Sørg for, at stikket på netledningen/fodpedalen sidder korrekt i symaskinen og i stikkontakten (side 9).*

Mulig årsag: Du har brugt en forkert type undertrådsspole.

Løsning: *Brug undertrådsspoler af samme type som dem, der fulgte med symaskinen (SINGER® Class 15 transparente spoler) - brug ikke andre typer.*

Nålene Knækker

Mulig årsag: Nålen er bøjet, sløv eller beskadiget.

Løsning: *Kassér nålen, og isæt en ny nål (side 15).*

Mulig årsag: Nålen har den forkerte størrelse til stoffet.

Løsning: *Monter en nål med en størrelse, der egner sig til stoftypen (side 14).*

Mulig årsag: Symaskinen er ikke trådet korrekt.

Løsning: *Tråd symaskinen helt forfra (side 13).*

Mulig årsag: Du trækker eller skubber stoffet frem.

Løsning: *Undlad at skubbe/trække stoffet frem manuelt, når du syr, men lad symaskinens transportør trække stoffet ind under trykfoden, mens du styrer det.*

Nåletråderen Virker Ikke

Mulig årsag: Nålen er ikke i den korrekte stilling.

Løsning: *Hæv nålen til højeste stilling ved at dreje håndhjulet ind mod dig selv.*

Mulig årsag: Nålen er ikke isat korrekt.

Løsning: *Nålen skal trykkes helt op i nåleholderen.*

Mulig årsag: Nålen er bøjet.

Løsning: *Fjern den bøjede nål, og isæt en ny nål (side 15).*

Mulig årsag: Krogen er beskadiget.

Løsning: *Nåletråder bør udskiftes. Kontakt autoriseret servicecenter.*

Symaskinen Springer Sting Over

Mulig årsag: Nålen er ikke isat korrekt.

Løsning: *Kontroller, at den flade side øverst på nålen vender mod symaskinens bagside, og at nålen er trykket så langt op, som den kan komme. Stram derefter skruen i nåleholderen.*

Mulig årsag: Nålen egner sig ikke til stoffet.

Løsning: *Brug korrekt nåletype og størrelse til dit stof (side 14 og side 15).*

Mulig årsag: Nålen er bøjet, sløv eller beskadiget.

Løsning: *Kassér nålen, og isæt en ny nål (side 15).*

Stingene Trækkes Skæve

Mulig årsag: Du trækker eller skubber stoffet frem.

Løsning: *Undlad at skubbe/trække stoffet frem manuelt, når du syr, men lad symaskinens transportør trække stoffet ind under trykfoden, mens du styrer det.*

Mulig årsag: Du har valgt en forkert stinglængde.

Løsning: *Juster stinglængden (side 19).*

Mulig årsag: Teknikken kræver muligvis brug af stabiliseringsmateriale.

Løsning: *Læg stabiliseringsmateriale under stoffet.*

Tråden Klumper Sammen i Begyndelsen

Mulig årsag: Overtråden og undertråden er ikke placeret korrekt under trykfoden, før du begynder at sy.

Løsning: *Sørg for, at både overtråden og undertråden er placeret under trykfoden og trukket bagud, før du begynder at sy.*

Mulig årsag: Der var ikke noget stof under trykfoden, da du begyndte at sy.

Løsning: *Læg stoffet under trykfoden, og sørg for, at nålen rammer ned i stoffet. Hold let i begge trådender de første par sting.*

Mulig årsag: Teknikken kræver muligvis brug af stabiliseringsmateriale.

Løsning: *Læg stabiliseringsmateriale under stoffet.*

Overtråden Springer

Mulig årsag: Trådningsvejen er blokeret.

Løsning: *Kontroller, om tråden sidder fast på trådrullen (fremspringende dele på selve trådrullen) eller bag trådrulleholderen eller trådrullekapslen (hvis tråden sidder bag ved trådrullekapslen, kan den ikke føres frit gennem symaskinens trådningsvej).*

Mulig årsag: Symaskinen er ikke trådet korrekt.

Løsning: *Fjern overtråden helt, hæv trykfodsløfteren, og tråd symaskinen igen, idet du sørger for, at tråden føres gennem trådgiveren (hæv trådgiveren til øverste position ved at dreje håndhjulet ind mod dig selv).*

Mulig årsag: Overtrådens spænding er for høj.

Løsning: *Reducer overtrådens spænding (side 16).*

Tekniske Specifikationer

Syhastighed Maximum 1000 ± 50 rpm *(med ligesøm med standard stinglængde)*	**Nominel Spænding** 240 V/50Hz, 230 V/50Hz, 220 V/50-60Hz, 127 V/60 Hz, 120 V/60 Hz, 100V/50-60Hz	**Højde af trykfodsløft** 6mm
Beskyttelsesklasse II (Europe)	**Stingbredde** 0–7.0mm	**Stinglængde** 0–4.5mm
Lampetype LED pære	**Maskine Dimensioner** Længde: ≈440 mm Bredde: ≈190 mm Højde: ≈280 mm	**Vægt** 7kg

Vi forbeholder os retten til uden varsel at ændre maskinens udstyr og udvalget af tilbehør eller at foretage ændringer i ydeevne eller design. Sådanne ændringer vil dog altid være til fordel for brugeren og produktet.

IMMATERIELLE RETTIGHEDER

SINGER og "S"-designet i kamé er eksklusive varemærker tilhørende The Singer Company Limited S.à.r.l. eller dets tilknyttede selskaber.

Ved bortskaffelse af dette produkt skal det genbruges i henhold til relevante nationale bestemmelser vedrørende elektriske/elektroniske produkter. Elektriske apparater må ikke bortskaffes som usorteret kommunalt affald. Brug en særlig facilitet til affaldshåndtering. Kontakt de lokale myndigheder for at få nærmere oplysninger om, hvilke affaldssorteringssystemer der findes. Når du udskifter gamle husholdningsapparater med nye, kan forhandleren være juridisk forpligtet til at tage det gamle apparat tilbage med henblik på bortskaffelse uden omkostninger for dig.

Hvis elektriske husholdningsapparater bortskaffes på losseplads eller affaldsdeponi, kan farlige stoffer lække til grundvandet og indgå i fødekæden, hvilket kan være sundhedsskadeligt.

Manufacturer
VSM GROUP AB, **SVP Worldwide**
Soldattorpsgatan 3, SE-55474, Jonkoping, SWEDEN

SINGER®

ORIGINAL SINCE 1851.

4710718-06J · Dansk · © 2020 The Singer Company Limited S.à.r.l. or its Affiliates. · All rights reserved

Vi står klar til at hjælpe dig

Har du spørgsmål til din maskine, brug for tilbehør eller tid til service på værkstedet? Så kontakt os. Vi hjælper gerne.

Butik Rødovre

Islevdalvej 142
2610 Rødovre
Tlf. **43 44 45 15**
info@symaskinecenter.dk

Butik Slagelse

Korsørvej 23
4200 Slagelse
Tlf. **58 52 29 22**
info@symaskinetorvet.dk

Åbningstider

Butikkerne: hverdage kl. 10.00 - 17.30 · lørdage kl. 10.00 - 14.00
Telefonen: hverdage kl. 12.00 - 17.00

symaskinetorvet.dk

Symaskiner · overlockere · tilbehør · værksted
365 dages returret · Fri fragt over 399 kr. · Prismatch på danske webshops