DANSK UDGAVE

Brugsanvisning

14T970

Udleveret af Symaskine Torvet

Familiedrevet siden 1967 · Eget værksted · Butikker i Rødovre og Slagelse

symaskinetorvet.dk

INSTRUKTIONSBOK
14T970C

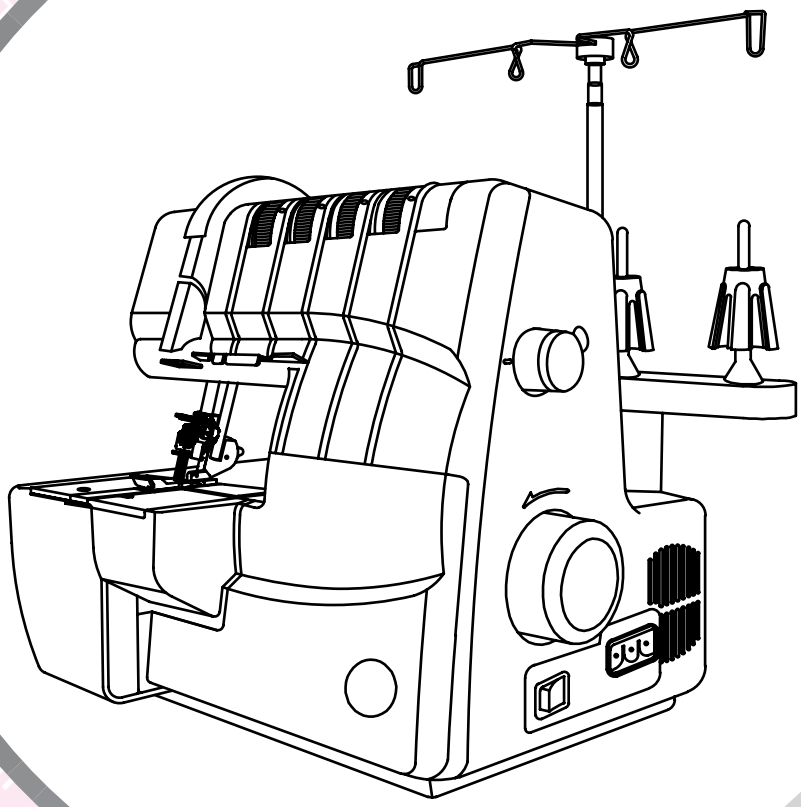

Hentet fra symaskinetorvet.dk

FÖRORD

Tack för att du har köpt denna overlockmaskin med kedjesöm och täcksöm. Denna symaskin är avsedd för hemmabruk och passar utmärkt både för tunna och tjocka material, såsom fint linne/bomull eller denim.

I denna instruktionsbok ges instruktioner för korrekt och optimal användning av denna symaskin. För att använda din symaskin på bästa sätt, läs igenom hela denna instruktionsbok innan du använder symaskinen för första gången. Bekanta dig sedan med symaskinen genom att steg för steg gå igenom instruktionsboken.

För att ha möjlighet att alltid erbjuda det senaste inom modern sömnadsteknik förbehåller sig tillverkaren rätten att vid behov ändra symaskinens utseende, utförande eller tillbehör utan föregående information.

Hentet fra symaskinetorvet.dk

VIKTIGA SÄKERHETSFÖRESKRIFTER

När du använder elektriska apparater är det viktigt att du alltid vidtar nödvändiga säkerhetsåtgärder, bland annat följande. Läs instruktionerna noga innan du använder symaskinen.

FARA - Så här minskar du risken för elstötar:

* Symaskinen får aldrig lämnas obevakad när den är inkopplad.

* Koppla alltid ur symaskinen från elnätet när du inte använder den och innan du rengör den.

* Dra alltid ur stickkontakten ur vägguttaget innan du byter glödlampa. Byt alltid till en glödlampa av samma typ, max 240 V/15 W.

VARNING Så här minskar du risken för brännskador, brand, elstötar och annan personskada:

* Symaskinen får aldrig användas som leksak. Var extra uppmärksam när symaskinen används av eller i närheten av barn eller personer som är oförmögna att uppskatta eventuella risker.

* Använd symaskinen endast på det sätt som beskrivs i den här bruksanvisningen. Använd endast tillbehör som rekommenderas av tillverkaren och som anges i den här bruksanvisningen.

* Använd aldrig symaskinen om sladden eller stickkontakten har skadats, om den inte fungerar ordentligt, om du har tappat eller skadat den eller om den har hamnat i vatten. Lämna in symaskinen hos närmaste auktoriserade återförsäljare eller servicecenter för genomgång, reparation och elektriska eller mekaniska justeringar.

* Använd aldrig symaskinen om något av luftintagen är blockerat. Symaskinens och fotreglagets ventilationsöppningar måste hållas fria från ludd, damm och lösa tygbitar.

* Håll fingrarna borta från rörliga delar. Var extra försiktig i området runt symaskinsnålen och trådklipparen.

* Använd alltid rätt stygnplåt. Fel stygnplåt kan medföra att nålen bryts.

* Använd aldrig böjda nålar.

* Dra aldrig i tyget, framåt eller bakåt, när du syr, eftersom nålen då kan böjas så mycket att den går av.

* Stäng av symaskinen (”O”) varje gång du ska göra något i nålområdet, till exempel trä nålen, byta nål, ta upp undertråden eller byta pressarfot.

* Dra alltid ur symaskinens stickkontakt ur vägguttaget innan du öppnar eller tar bort symaskinens lucka eller huv, öppnar luckan för att lyfta överkniven eller hantera undertråden, eller innan du smörjer eller gör andra justeringar enligt bruksanvisningen.

* Släpp aldrig ner eller för in något föremål i någon av maskinens öppningar.

* Använd inte symaskinen utomhus.

* Använd aldrig symaskinen i utrymmen där aerosolprodukter (spray) används eller där syrgas hanteras.

* När du ska stänga av maskinen vrider du alla reglage till avstängt läge (”O”) och drar sedan ur stickkontakten ur vägguttaget.

* Håll aldrig i sladden när du ska dra ur stickkontakten, utan håll och dra alltid i själva stickkontakten.

* Symaskinen ska alltid vara urkopplad från elnätet när du inte använder den.

* Om symaskinens elsladd skadas måste den bytas hos närmaste auktoriserade återförsäljare eller servicecenter.

* Symaskinen har dubbel isolering. (gäller ej USA/KANADA)

Hentet fra symaskinetorvet.dk

* Använd enbart identiska reservdelar. Se instruktionerna för Underhåll av dubbelisolerade produkter.

* Om du får olja i ögonen, skölj omedelbart med vatten. Om du råkar svälja olja, kontakta läkare omedelbart.

* Stäng alltid maskinens luckor och kåpor innan du börjar sy.

UNDERHÅLL AV DUBBELISOLERADE PRODUKTER (Gäller ej USA och Kanada.)
En dubbelisolerad produkt innehåller två isoleringssystem istället för jordning. Inga jordade detaljer ingår i en dubbelisolerad produkt och sådana ska inte heller läggas till produkten. Underhåll av en dubbelisolerad produkt kräver mycket stor noggrannhet och kunskap om systemet och ska därför endast utföras av behörig servicepersonal. Reservdelarna till en dubbelisolerad produkt måste vara identiska med produktens originaldelar. En dubbelisolerad produkt är märkt med texten ”DUBBEL ISOLERING” eller ”DUBBELISOLERAD”. Produkten kan även vara märkt med symbolen ⧈ .

SPARA DENNA BRUKSANVISNING - Denna overlock-symaskin är endast avsedd för hemmabruk.

* Förvara bruksanvisningen på lämplig plats i närheten av symaskinen och överlämna bruksanvisningen om maskinen övergår i någon annans ägo.

* Symaskinen får endast användas i torra utrymmen.

* Symaskinen får aldrig lämnas obevakad i närheten av barn eller personer som är oförmögna att uppskatta eventuella risker.

* Låt inte barn leka med symaskinen.

* Symaskinen får användas av barn på 8 år och uppåt, personer med nedsatt fysisk, sensorisk eller psykisk funktion, och personer utan erfarenhet och kunskap förutsatt att de har fått instruktioner om hur man använder symaskinen och är väl inbegripna med eventuella risker.

* Rengöring och underhåll av maskinen får inte utföras av barn utan överinseende.

* Symaskinen ska alltid vara avstängd när du förbereder symaskinen för sömnad, t.ex. när du byter nål eller trär maskinen.

* Dra alltid ur symaskinens stickkontakt ur vägguttaget när du lämnar maskinen obevakad.

* Dra alltid ur symaskinens stickkontakt ur vägguttaget när du ska byta glödlampa eller utföra annat underhåll, t.ex. smörjning eller rengöring.

* Symaskinen får inte användas i våta eller fuktiga utrymmen eller om den har blivit blöt.

* Dra aldrig i sladden när du drar ur stickkontakten, utan håll alltid i själva stickkontakten.

* Ställ eller förvara aldrig någonting på fotreglaget.

* Använd aldrig symaskinen om något av luftintagen är blockerat. Symaskinens och fotreglagets ventilationsöppningar måste hållas fria från ludd, damm och lösa tygbitar.

* Till denna symaskin får endast fotreglage av modell 4C-326G/ 4C-316C/ 4C-345G/ 4C-326C (tillverkat av Wakaho) användas.

* Om fotreglagets elsladd skadas måste den bytas hos närmaste auktoriserade återförsäljare eller servicecenter, eller annan auktoriserad reparatör.

* Kontaktdetaljer för servicecenter eller återförsäljare i Europa medföljer.

* Symaskinens ljudtrycksnivå är under normal användning 76dB(A).

Hentet fra symaskinetorvet.dk

INNEHÅLLSFÖRTECKNING

		Sida
1.	Huvudkomponenter	6
2.	Tillbehör	8
3.	Nålinformation	8
4.	Öppna griparkåpan	9
5.	Huvudkomponenter bakom griparkåpan	9
6.	Innan du börjar sy	9
7.	Innan du trär symaskinen	11
	* Montera trådledarstativet	11
	* Trådnät	11
	* Trådbricka	11
8.	Ta loss och sätta i nålar	12
	* Nålposition	12
	* Ta loss nålar	12
	* Sätta i nålar	12
9.	Olika typer av stygn	13
10.	Översikt	13
11.	Sy täcksöm	14
12.	Trä symaskinen	16
	* Instruktioner: 3-tråds täcksöm/kedjesöm	17
	* Färgkodsdiagram för trådspänning: Täcksöm	17
	* Rekommenderad trådspänning för 3-trådig täcksöm	26
	* Instruktioner: Täcksöm - 2-trådig, smal	27
	* Färgkodsdiagram för trådspänning: 2-trådig, smal täcksöm	27
	* Instruktioner: Täcksöm - 2-trådig, bred	33
	* Färgkodsdiagram för trådspänning: 2-trådig, bred täcksöm	33
	* Rekommenderad trådspänning för 2-trådig täcksöm	39
	* Instruktioner: Kedjesöm	40
	* Färgkodsdiagram för trådspänning: Kedjesöm	40
	* Rekommenderad trådspänning för dubbel kedjesöm	44
13.	Byta tråd: knyt ihop trådarna	46
14.	Ställa in stygnlängden	47
15.	Justerapressarfotstrycket	47
16.	Differentialmatning	48
17.	Maskinunderhåll	49
18.	Pressarfotmed klicksystem	51
19.	Felsökning	52
20.	Val av tyg, tråd och nål	53
21.	Specifikationer	54

Hentet fra symaskinetorvet.dk

1. HUVUDKOMPONENTER

1. Trådledare och trådledarstativ
2. Handtag
3. Trådspänningsratt för vänsternål (blå)
4. Trådspänningsratt för mellannål (grön)
5. Trådspänningsratt för högernål (röd)
6. Trådspänningsratt för kedjesömsgripare (gul)
7. Stygnplåt
8. Sybord
9. Griparkåpa
10. Strömbrytare för ström och belysning
11. Stygnlängdsratt
12. Handhjul
13. Trådhållarplatta
14. Trådstöd
15. Trådrullehållare

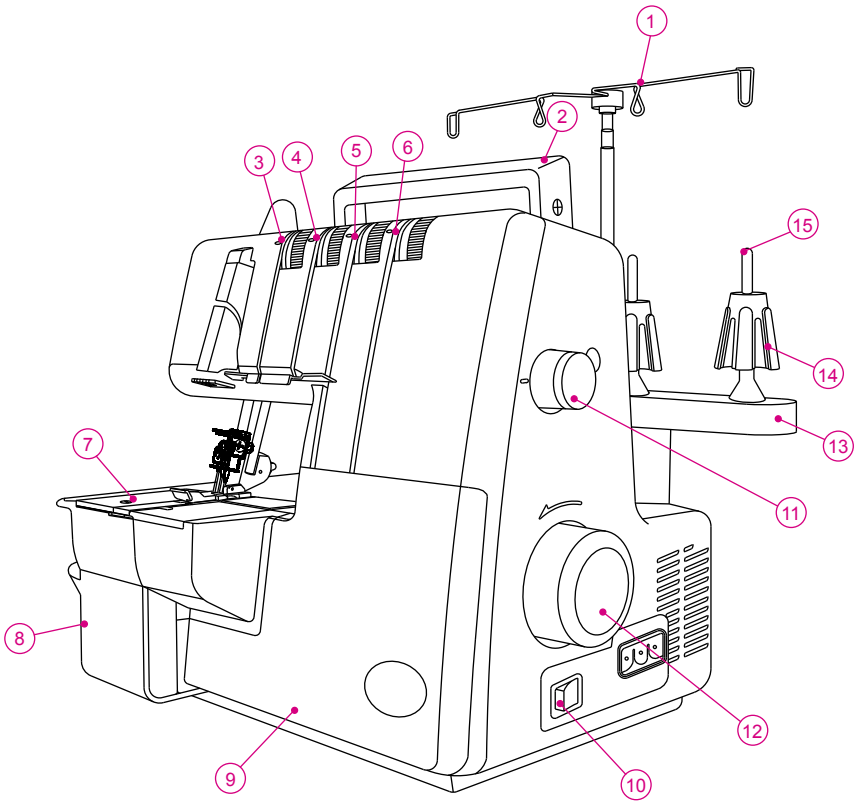

Hentet fra symaskinetorvet.dk

16. Pressarfotsspak
17. Justeringsratt för differentialmatning
18. Justeringsratt för pressarfotstryck

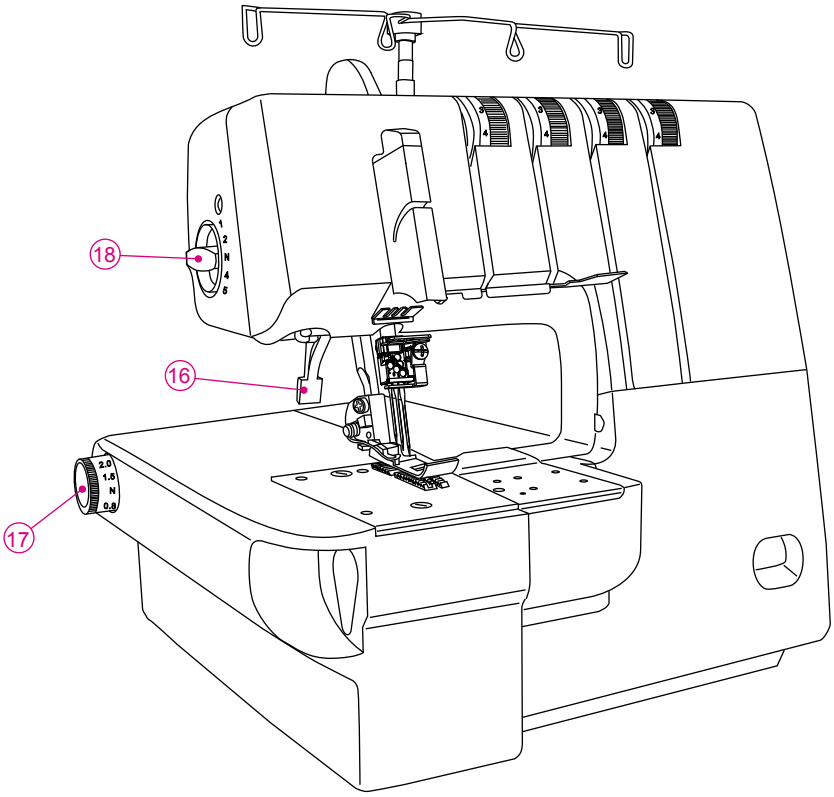

Hentet fra symaskinetorvet.dk

2. TILLBEHÖR

Tillbehören finns i tillbehörsasken

1.	Skruvmejsel (stor)	1
2.	Trådskiva	4
3.	Trådnät	4
4.	Symaskinsolja	1
5.	Insexnyckel (liten)	1
6.	Pincett	1
7.	Nålar	1
8.	Luddborste	1
9.	Trådhållare	1
10.	Maskinhuv	1

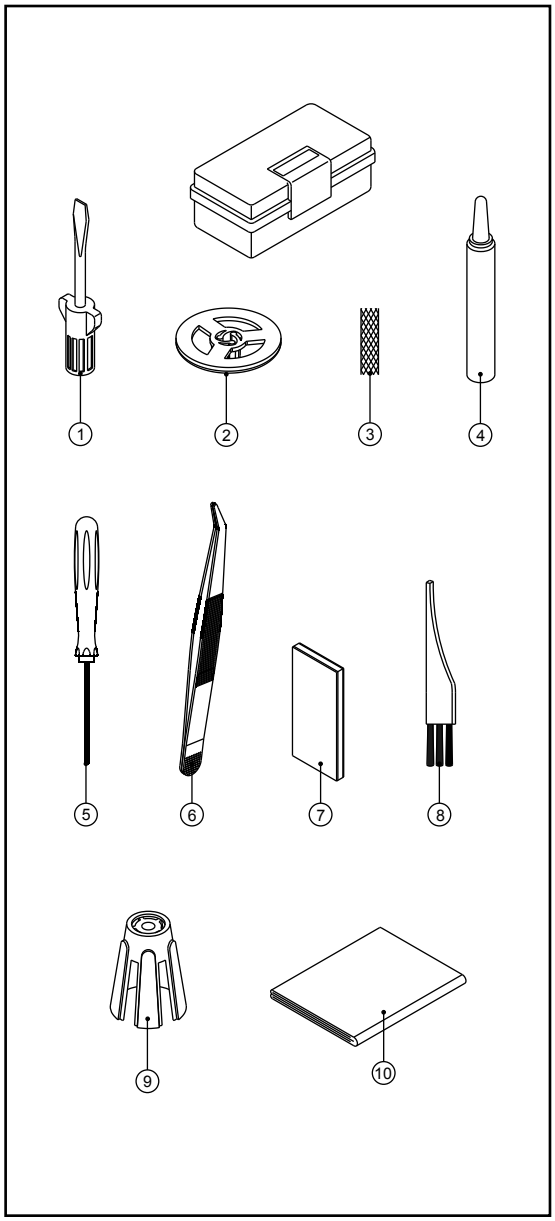

3. NÅLINFORMATION

- För denna symaskin används industrinålar med platt skaft, vilket eliminerar risken att nålarna sätts fast åt fel håll.
- Använd inte någon typ av standardnålar ämnade för andra symaskiner i denna symaskin.
- SINGER 2022-nålar i storlek 14/90 följer med symaskinen.
- Använd endast de SINGER 2022-nålar i storlek 14/90 och 12/80 som finns i tillbehörsasken.

SINGER 2022
Overlocknål

Hentet fra symaskinetorvet.dk

4. ÖPPNA GRIPARKÅPAN

Varning:
Stäng av strömbrytaren innan du öppnar griparkåpan.

- Skjut kåpan åt höger så långt det går.
- Dra kåpan nedåt, mot dig.

Varning:
Griparkåpan måste vara stängd när du syr.

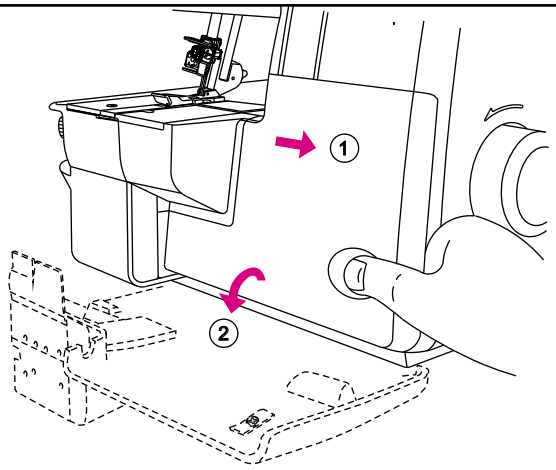

5. HUVUDKOMPONENTER BAKOM GRIPARKÅPAN

1. Gripare för täcksömstråd/kedjesömstråd

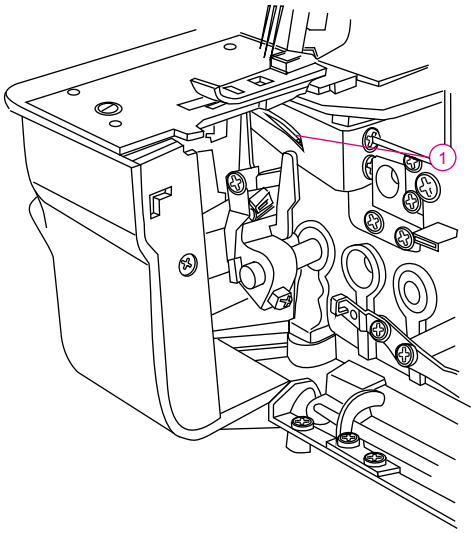

6. INNAN DU BÖRJAR SY

- Anslut fotreglaget och elsladden till symaskinens eluttag.
- Anslut elsladdens stickkontakt till vägguttaget.
- Strömbrytare: Tryck " I " för att slå på symaskinen ("ON")
  Tryck "O" för att stänga av symaskinen ("OFF")
- Trampa ned fotreglaget med foten för att sy och styra hastigheten.
- Ju hårdare du trampar, desto snabbare syr maskinen.
- När du vill sluta sy tar du bort foten från fotreglaget.

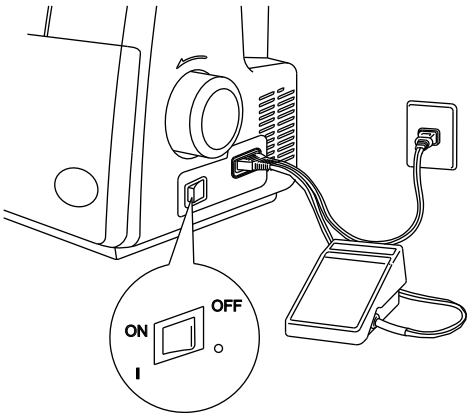

VARNING:

Använd endast det fotreglage som medföljer symaskinen.
(Modell 4C-316B, endast USA och Kanada.)
Se anvisningar under rubriken “Varning” på nästa sida.

Hentet fra symaskinetorvet.dk

INFORMATION OM POLARISERAD STICKKONTAKT (ENDAST USA OCH KANADA)

Den här maskinen har en polariserad stickkontakt (ett stift är bredare än det andra). För att minska risken för elektriska stötar kan man bara sätta i stickkontakten på ett enda sätt i ett polariserat vägguttag. Om kontakten inte passar i uttaget vänder du på den. Om den ändå inte passar ska du låta en behörig elektriker installera ett passande uttag. Ändra inte stickkontakten på något sätt.

Varning:

* Kontrollera att anslutningsspänningen i vägguttaget stämmer med symaskinens anslutningsspänning.

* Hantera fotreglaget varsamt och tappa det inte i golvet. Se till så att inget ligger på fotreglaget när det inte är i bruk.

* Dra ur elsladdens stickkontakt från vägguttaget när du ska byta nål, pressarfot eller när du lämnar symaskinen obevakad. På så sätt kan symaskinen inte gå igång om du av misstag kommer åt fotreglaget.

Hentet fra symaskinetorvet.dk

7. INNAN DU TRÄR SYMASKINEN

Montera trådledarstativet

- Ta fram trådledaren och montera den enligt bilden till höger.
- På symaskinen finns ett trådledarstativ.
- Dra upp trådledarstativet så långt det går.
- Montera trådledaren på trådledarstativet. Ett "klick" hörs när trådledaren är på plats.
- Placera trådledarna så att de hamnar ovanför trådrullehållarna.
- Placera trådrullarna över trådstöden på trådrullehållarna.

Obs! Symaskinen är inställd för tredubbel täcksöm. Se sidan 45 för anvisningar om hur du byter och knyter ihop trådarna.

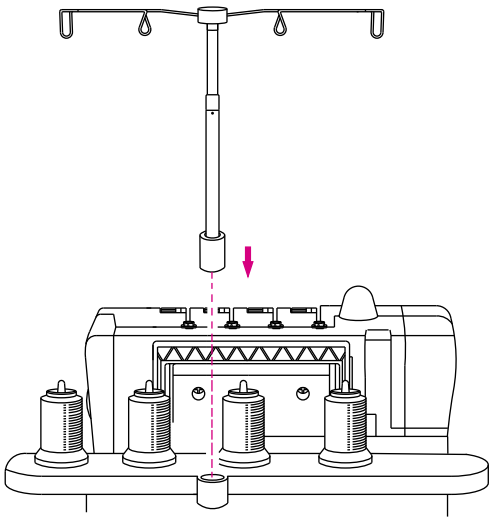

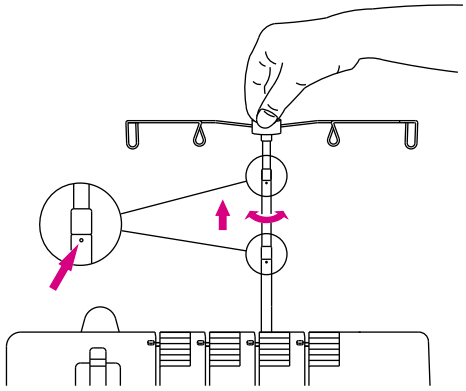

Trådnät

- Vid användning av syntettråd som lätt hasplas av trådrullen, trä symaskinens trådnät över trådrullen så att trådänden sticker ut genom nätet upptill. Se bilden till höger.

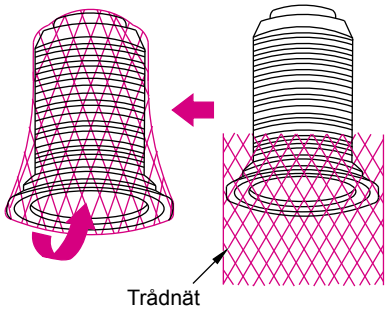

Trådbricka

- Vid användning av normalstor trådrulle, sätt trådbrickan på trådrullen enligt bilden till höger.

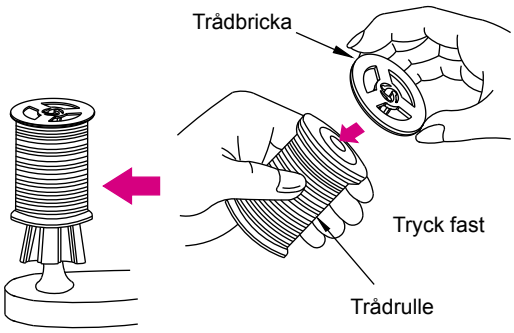

Hentet fra symaskinetorvet.dk

8. TA LOSS OCH SÄTTA I NÅLAR

Nålposition

- Det går att montera tre nålar i nålhållaren på denna maskin. Se bilden till höger.
- På bilden till höger visas de olika nålpositionerna i nålhållaren.

Obs! När alla täcksömsnålarna är på plats sitter den vänstra nålen något högre än de andra nålarna.

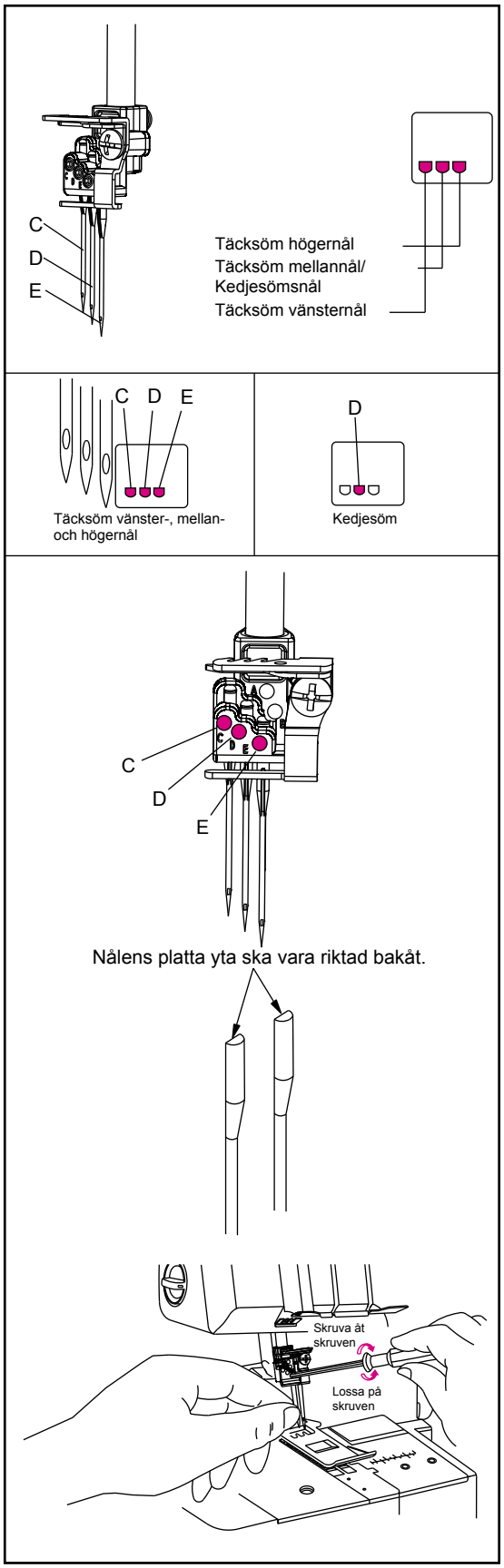

Ta loss nålar

Varning:
Dra ur elsladdens stickkontakt ur vägguttaget innan du hanterar nålarna.

- Vrid handhjulet mot dig tills nålarna är i högsta läge.
- Lägg en bit tjockt tyg (t.ex. filttyg) under pressarfoten. Sänk nålarna halvvägs ner i tyget.
- Lossa nålskruvarna (ta inte bort dem) med den lilla insexnyckeln. Håll i nålarna och lyft nålhållaren. Nålarna ska nu sitta kvar i tyget.

C. Täcksöm vänsternål
D. Täcksöm mellannål
E. Täcksöm högernål

OBS!
Skruva fast nålskruvarna i nålhållaren när du har tagit loss den nål du inte ska använda. Se till att inte skruva åt skruven alltför hårt eftersom det kan skada nålhållaren.

Sätta i nålar

- Håll nålen så att den platta ytan är riktad bakåt.
- Sätt i nålen i nålhållaren så långt det går.
- Du kan även placera nålen i hålet på stygnplåten för att hitta rätt position i nålhållaren. För sedan nålen uppåt tills den är på plats i nålhållaren.

För denna symaskin används nålar av modell SINGER 2022.
Använd inte standardnålar eller nålar ämnade för andra symaskiner.

Hentet fra symaskinetorvet.dk

9. OLIKA TYPER AV STYGN

Denna symaskin kan sy 4 olika stygntyper med hjälp av olika nålpositioner, trädningsmetoder och trådspänningsjusteringar.

Stygntyp			Sidnummer
1. Dubbel kedjesöm	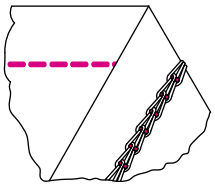	För att sy ihop tyger eller för dekorativa sömmar används 2-trådig raksöm med 1 nål. Sömmarna kan sys på önskat avstånd från tygets kant genom att koppla loss den högra griparen och den flyttbara trådkniven.	39
2. Smal täcksöm (2,8 mm)	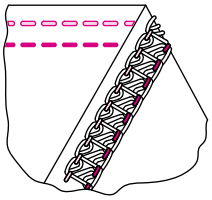	För elastiska tyger, t.ex. stickade material, används en 2-nålars, 3-trådig täcksöm. För en smalare söm används vänster- och mellannålen.	25
3. Bred täcksöm (5,6 mm)	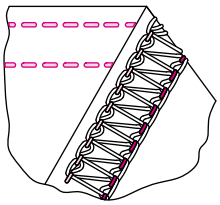	För elastiska tyger, t.ex. stickade material, används en 2-nålars, 3-trådig täcksöm. För en bredare söm används vänster- och högernål.	32
4. Tredubbel täcksöm (5,6 mm)	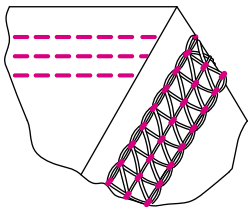	För elastiska tyger, t.ex. stickade material, används en 3-nålars, 4-trådig täcksöm. För tredubbel söm används vänster-, mellan- och högernålen.	16

10. ÖVERSIKT

	Stygntyp		Trådspänningsratt: Siffrorna nedan visar standardinställningarna för ett medeltjockt tyg med polyestertråd av standardtyp (#60)				Sida
			Blå	Grön	Röd	Gul	
1	Dubbel kedjesöm			7,0		7,5	39
2	Smal täcksöm	2,8 mm	6,0	7,0		6,5	25
3	Bred täcksöm	5,6 mm	6,0		7,0	6,0	32
4	Tredubbel täcksöm	5,6 mm	6,0	7,0	7,0	4,0	16

Ju högre siffra på trådspänningsratten, desto hårdare blir trådspänningen. I denna instruktionsbok anges endast rekommenderade trådspänningsinställningar. Trådspänningen bör ställas in så att den passar det tyg och den tråd du använder. Resultatet blir bäst om du ändrar trådspänningen i små steg, inte mer än en halv siffra i taget.

* För kedjesöm enligt exempel 1 ovan bör stygnlängden vara minst 2 mm.
* För täcksöm enligt exempel 2, 3 och 4 ovan bör stygnlängden vara inställd på "N" (2,5 mm) eller längre.

Hentet fra symaskinetorvet.dk

11. SY TÄCKSÖM

- Med denna maskin kan du sy 3-trådiga 5,6 mm täcksömmar med bred undersöm.
- Täcksömmar passar bra när du vill täcksy, bandkanta eller kantsticka halsringningar, samt fålla t.ex. t-shirts och träningskläder. Täcksömmar passar även bra för olika typer av fäststygn.
- Täcksömmar passar bäst för elastiska tyger, t.ex. stickade material.
- Denna typ av söm passar även bra för vävda tyger såsom denim, men då måste du vara särskilt noga när du ställer in trådspänningen. Annars kan det resultera i hoppstygn och/eller att tråden går av.
- Om du råkar ut för hoppstygn och/eller om tråden går av när du syr i denim, byt först ut nålarna och justera trådspänningen lite i taget (1/4 siffra i taget).

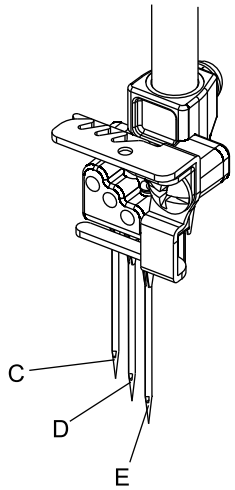

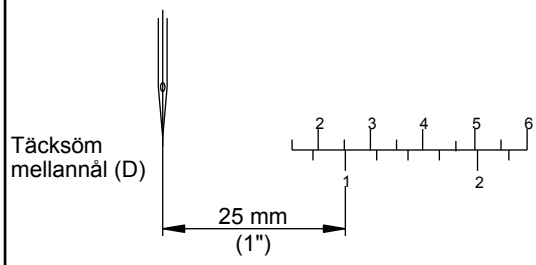

Maskininställning

Varning:
Stäng av strömbrytaren innan du öppnar griparkåpan.

- Öppna griparkåpan. (Se sidan 8.)
- För tredubbel 5,6 mm täcksöm, sätt i höger- (E), mellan- (D) och vänsternålen (C).
- Trä trådarna genom nålarna (E, D och C) och genom griparen (gul) för täcksöm.
- Måtten på stygnplåten visar avståndet till mellannålen.
  Använd den som en guide när du placerar tygkanten.
- Stäng griparkåpan.

Hentet fra symaskinetorvet.dk

Mer information om täcksömmar

Börja sy

- Höj pressarfoten. (a)

- Lägg tyget under pressarfoten, bakom nålen/nålarna. (b)
- Sänk pressarfoten. (c)

Obs!
Om du vill börja sy på mitten av tyget, lägg tyget där du vill börja. (d)

Sluta sy

Sluta sy när tyget inte längre ligger under nålen/nålarna.

- Höj pressarfoten. (e)

- Vrid handhjulet ett varv mot dig (moturs), och vrid det sedan ett varv från dig (medurs) så att nålen/nålarna stannar i det högsta läget. (f)

- Sätt tummen på sömmen, dra försiktigt ut tyget på maskinens baksida och klipp av trådarna. (g)

Obs!
Dessa instruktioner gäller för täcksömmar eftersom de inte går att fästa på samma sätt som andra sömmar. (h)

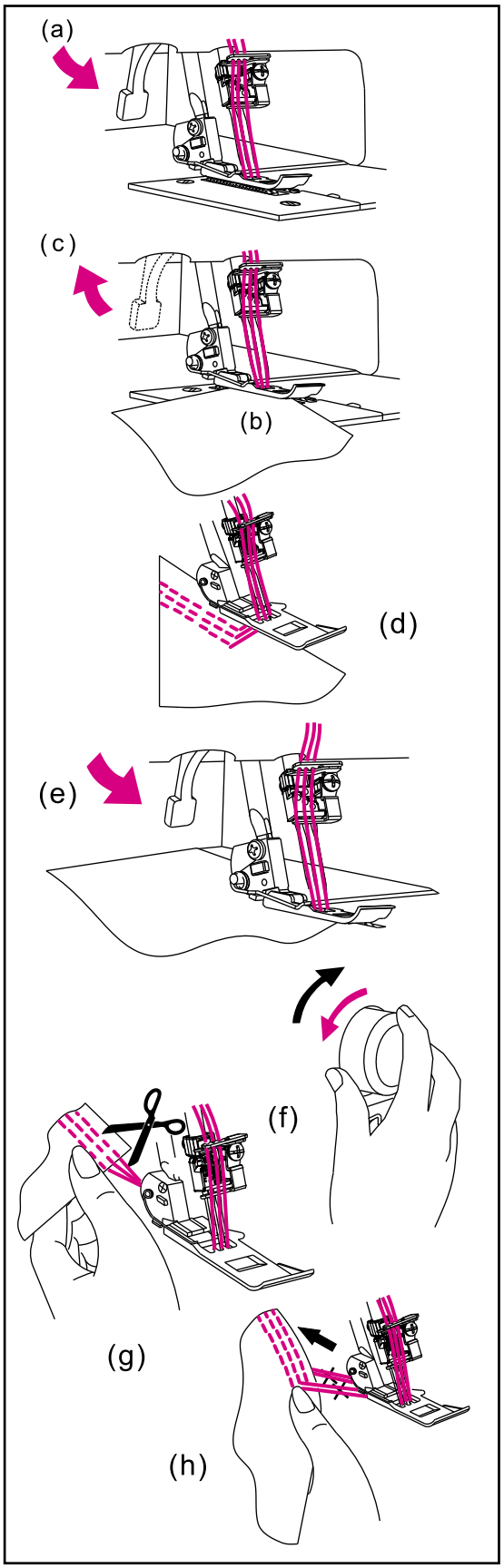

Hentet fra symaskinetorvet.dk

Fästa sömmen

- Täcksömmar repas lätt upp när gripartråden dras ut. Följ instruktionerna nedan för att fästa en täcksöm.

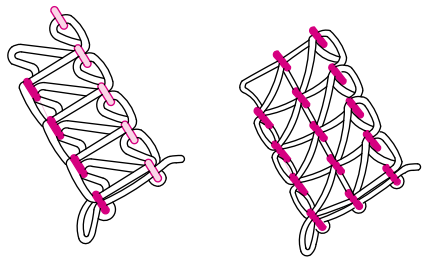

- Sy ända fram till tygets kant, knyt sedan ihop nåltrådarna (2 eller 3 trådar) enligt bilden till höger. Knyt sedan ihop dessa trådar med gripartrådarna.

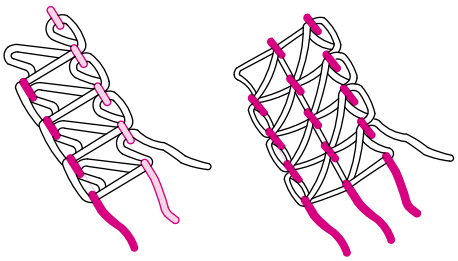

- Om du vill sluta sy mitt på tyget, dra ut nåltrådarna (2 eller 3 trådar) från tygets undersida och knyt ihop dem på samma sätt som i beskrivningen ovan.

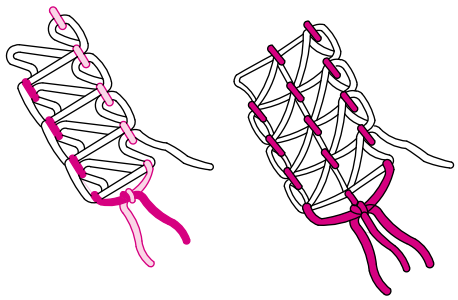

- Klipp av de extra trådarna.

Obs! Vanligtvis brukar inte sömmens början repas upp, men det är klokt att fästa trådändarna i början på samma sätt som i slutet av sömmen.

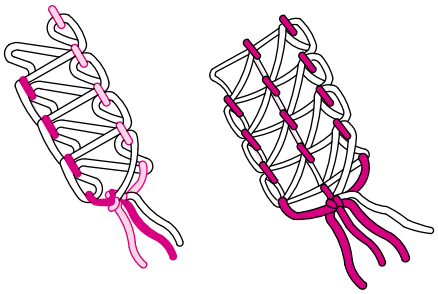

Hentet fra symaskinetorvet.dk

12. TRÄ SYMASKINEN

Instruktioner:
3-tråds täcksöm/kedjesöm

- Det sitter ett färgkodsdiagram på insidan av griparkåpan som ger dig en snabb översikt.
- Trä symaskinen från punkt 1 till punkt 2 enligt bilden till höger.

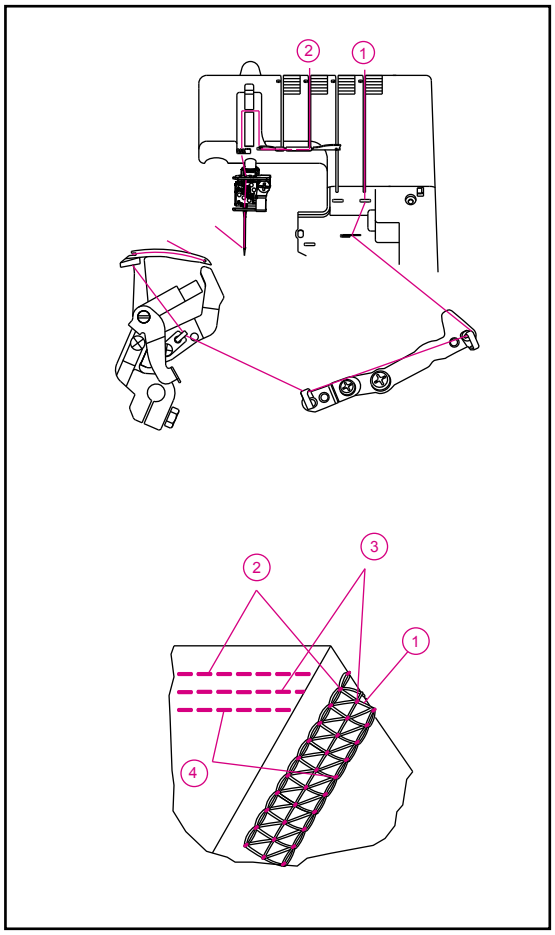

Färgkodsdiagram för trådspänning: Täcksöm

1. Täcksöm gripartråd ..... Gul
2. Täcksöm högernål..... Röd
3. Täcksöm mellannål ..... Grön
4. Täcksöm vänsternål ..... Blå

Hentet fra symaskinetorvet.dk

1) Så här trär du griparen för kedjesöm eller täcksöm (Gul)

- Trä tråden genom griparen för kedjesöm/täcksöm enligt bilden (1-10).

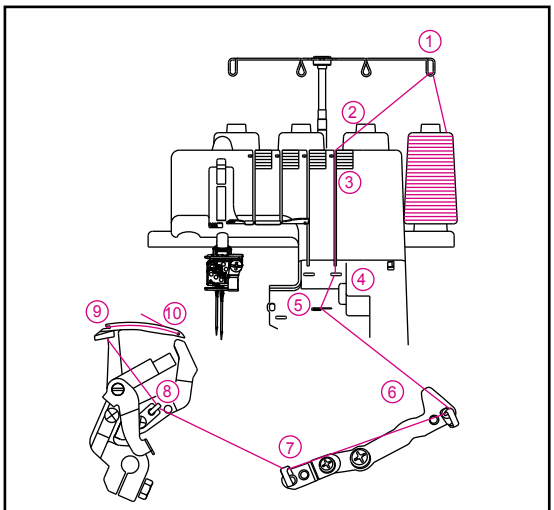

- Lyft pressarfoten för att lossa trådspänningsskivorna.

- Trä tråden genom trådledaren på trådledarstativet bakifrån och framåt enligt bilden (1).

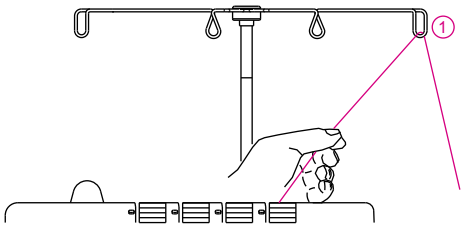

- Trä trådledaren på maskinens ovansida genom att dra tråden till vänster tills den glider in under trådledaren. Dra sedan tråden längs trådledarens högra sida enligt bilden (2).

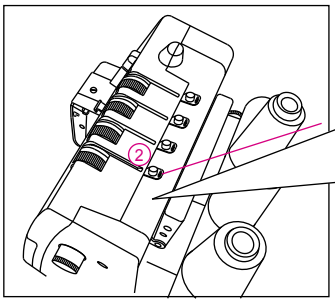

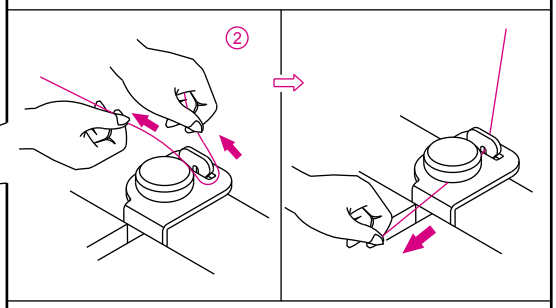

- Håll kvar tråden, för in den mellan trådspänningsskivorna och dra den sedan nedåt för att se till att den är ordentligt på plats mellan skivorna (3).

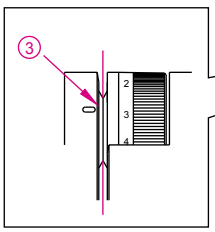

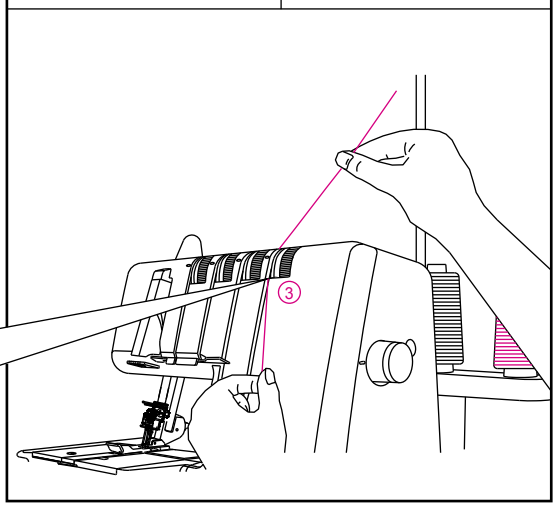

Hentet fra symaskinetorvet.dk

- Vrid handhjulet mot dig (moturs) tills griparen för kedjesöm sticker ut 10 mm från stygnplåtens kant.

- Trä symaskinens griparområde enligt de gulmarkerade trådledarna (4–10).

  Obs! Använd pincetten som medföljer i tillbehörsasken för att trä tråden.

- Trä med hjälp av pincetten tråden genom trådledaren (4).

- Trä med hjälp av pincetten tråden genom trådledarens främre skåra (5).

- Trä med hjälp av pincetten tråden vidare genom trådledarna (6, 7, 8).

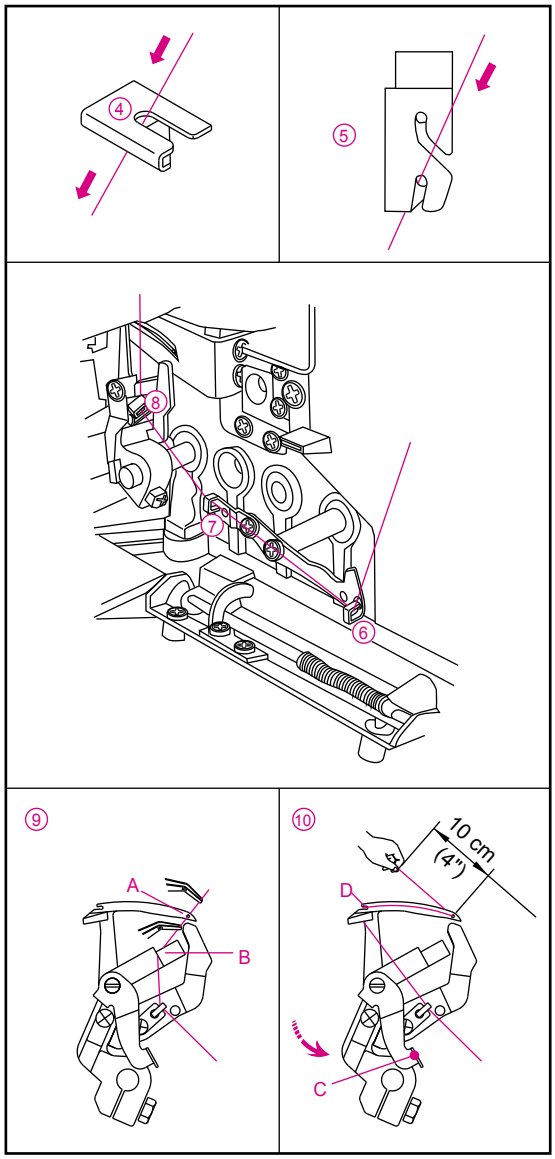

- Griparens öga (A) träs framifrån och bak.
  Dra ut ca 10 cm av tråden genom griparens öga.
  Placera tråden i trådledarens v-formade skåra (B).
  Håll fast trådänden och lyft med den andra handen trådspaken (C) uppåt tills den tar i griparen (D).

Hentet fra symaskinetorvet.dk

(2) Så här trär du den högra täcksömsnålen (Röd) (markerad med E på nålhållaren)

- Trä tråden genom den högra täcksömsnålen enligt bilden (1-9).

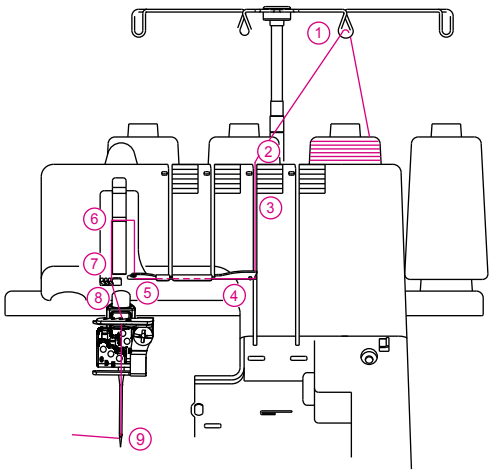

- Lyft pressarfoten för att lossa trådspänningsskivorna.

- Trä tråden genom trådledaren på trådledarstativet bakifrån och framåt enligt bilden (1).

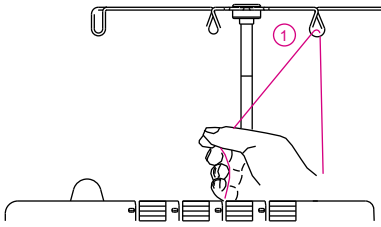

- Trä trådledaren på maskinens ovansida genom att dra tråden till vänster tills den glider in under trådledaren. Dra sedan tråden längs trådledarens högra sida enligt bilden (2).

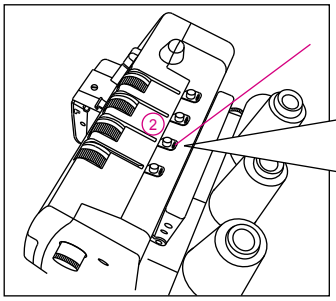

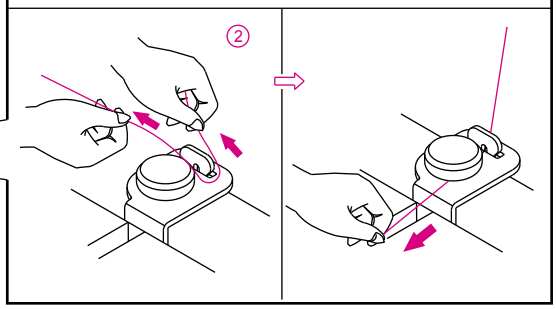

Hentet fra symaskinetorvet.dk

- Håll kvar tråden, för in den mellan trådspänningsskivorna och dra den sedan nedåt för att se till att den är ordentligt på plats mellan skivorna (3).

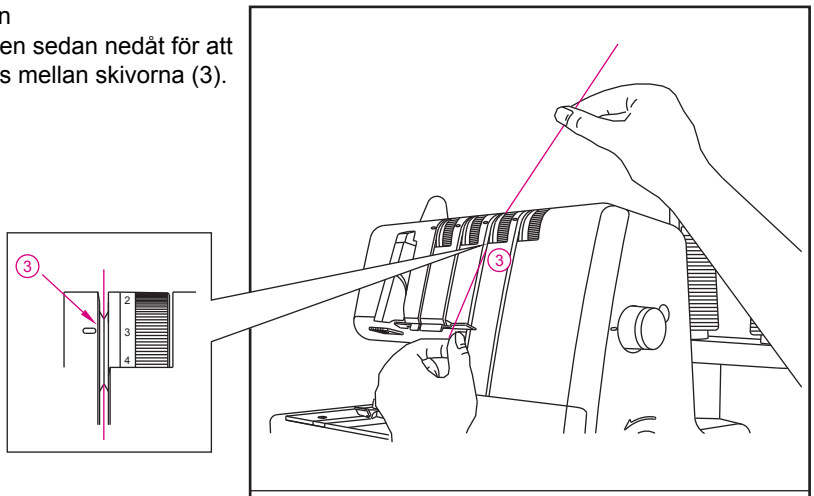

- Trä tråden vidare enligt bilden (4–8).

  Obs! Placera tråden i trådledarens bakre skåra enligt bild (5). Trä tråden genom skåran på trådtilldragaren (6). För sedan tråden genom de högra skårorna på trådledarna (7, 8).

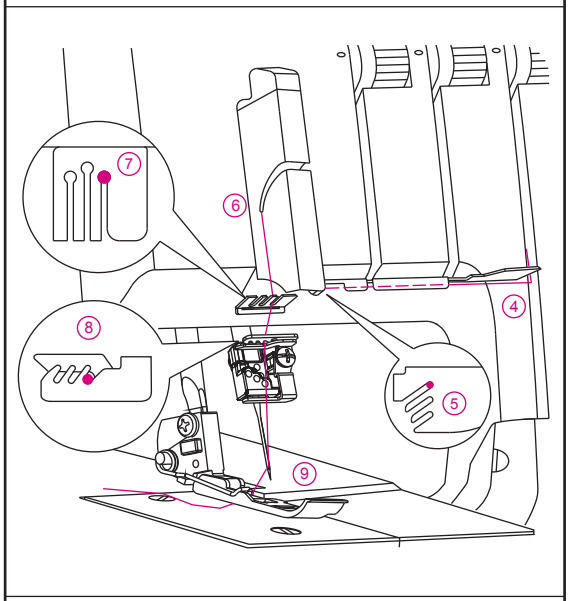

Innan du trär i nålsögat, kontrollera att tråden ligger framför den trådledare som är placerad längst ned på nålhållaren för täcksöm.

- Trä tråden genom ögat på den högra nålen (9).

  Obs! Använd pincetten som medföljer i tillbehörsasken för att trä tråden.

- Dra ut ca 10 cm av tråden genom nålsögat och bakåt.
- För tråden bakåt, så att den ligger under pressarfoten.

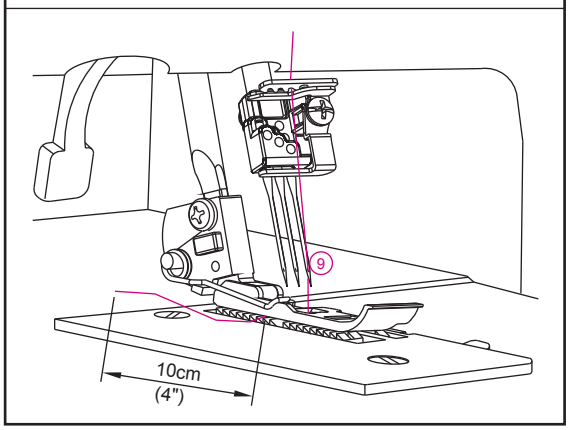

Hentet fra symaskinetorvet.dk

(3) Så här trär du mellannålen för täcksöm och kedjesöm (Grön) (markerad med D på nålhållaren)

- Trä tråden genom den mellersta täcksömsnålen eller genom nålen för kedjesöm enligt bilden (1-9).

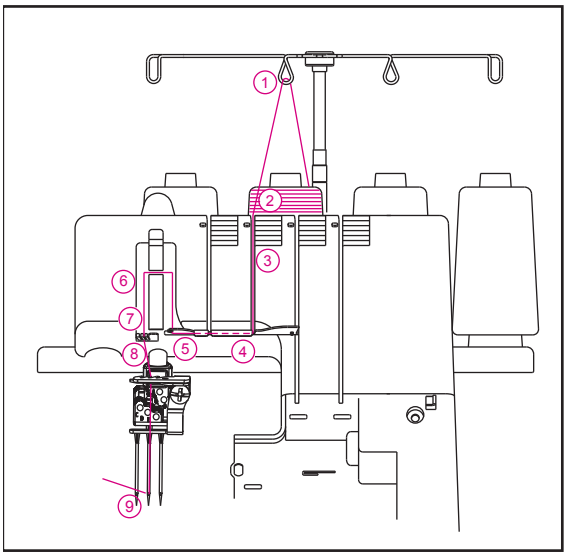

- Lyft pressarfoten för att lossa trådspänningsskivorna.

- Trä tråden genom trådledaren på trådledarstativet bakifrån och framåt enligt bilden (1).

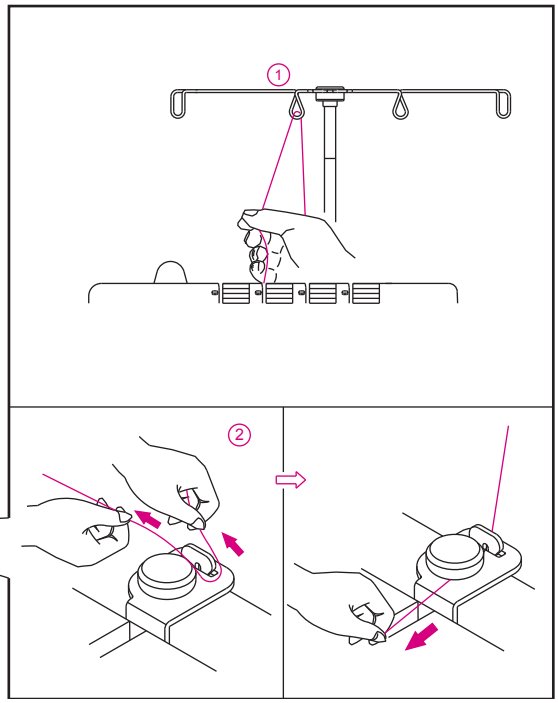

- Trä trådledaren på maskinens ovansida genom att dra tråden till vänster tills den glider in under trådledaren. Dra sedan tråden längs trådledarens högra sida enligt bilden (2).

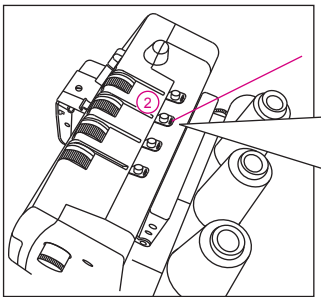

Hentet fra symaskinetorvet.dk

- Håll kvar tråden, för in den mellan trådspänningsskivorna och dra den sedan nedåt för att se till att den är ordentligt på plats mellan skivorna (3).

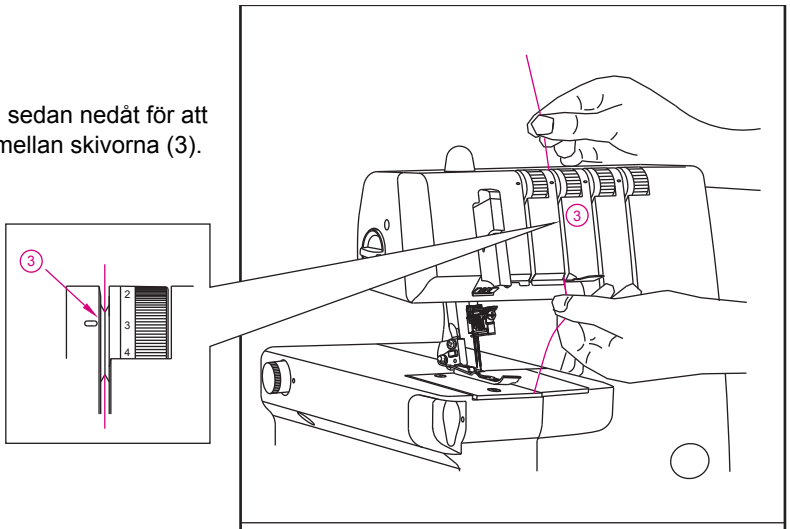

- Trä tråden vidare enligt bilden (4–8).

  Obs! För tråden genom mittenskåran på trådledaren (5) och vidare genom skåran på trådtilldragaren (6). För sedan tråden genom mittenskåran på trådledarna (7, 8).

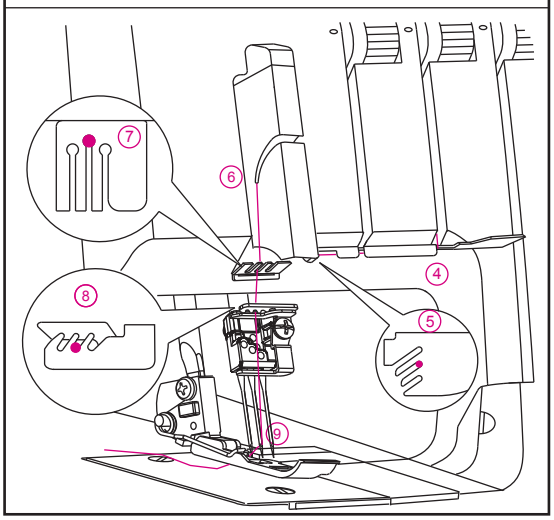

Innan du trär i nålsögat, kontrollera att tråden ligger framför den trådledare som är placerad längst ned på nålhållaren för täcksöm och kedjesöm.

Hentet fra symaskinetorvet.dk

4) Trä täcksömsnålarna

(1) Så här trär du den vänstra täcksömsnålen (Blå) (markerad med C på nålhållaren)

- Trä tråden genom den vänstra täcksömsnålen eller genom nålen för kedjesöm enligt bilden (1-9).

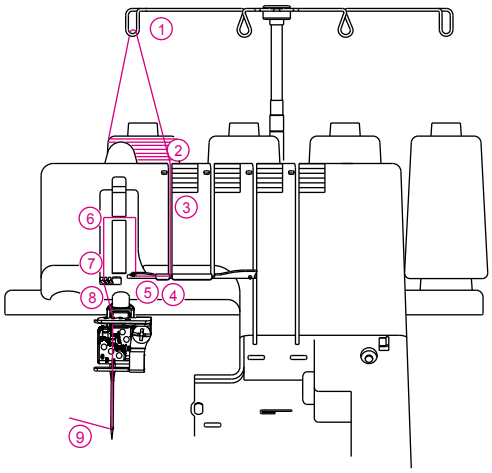

- Lyft pressarfoten för att lossa trådspänningsskivorna.

- Trä tråden genom trådledaren på trådledarstativet bakifrån och framåt enligt bilden (1).

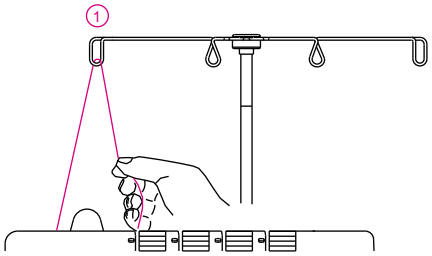

- Trä trådledaren på maskinens ovansida genom att dra tråden till vänster tills den glider in under trådledaren. Dra sedan tråden längs trådledarens högra sida enligt bilden (2).

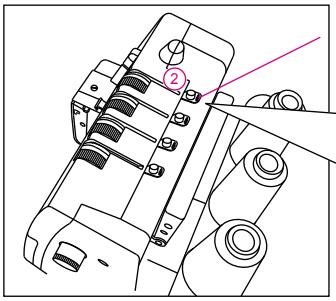

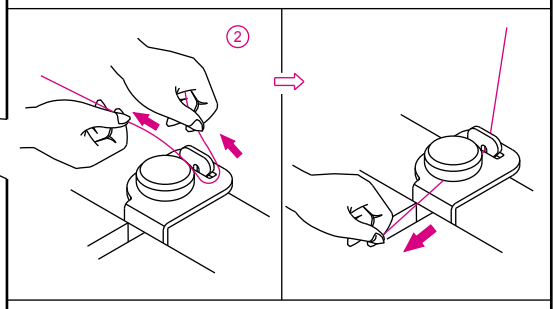

- Håll kvar tråden, för in den mellan trådspänningsskivorna och dra den sedan nedåt för att se till att den är ordentligt på plats mellan skivorna (3).

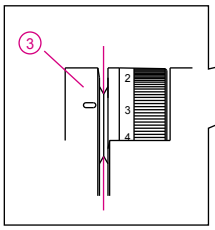

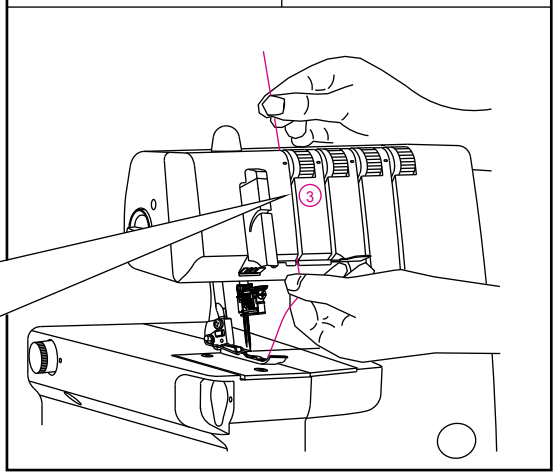

Hentet fra symaskinetorvet.dk

- Trä tråden vidare enligt bilden (4–8).

  Obs! För tråden genom mittenskåran på trådledaren (5) och vidare genom skåran på trådtilldragaren (6). För sedan tråden genom de vänstra skårorna på trådledarna (7, 8).

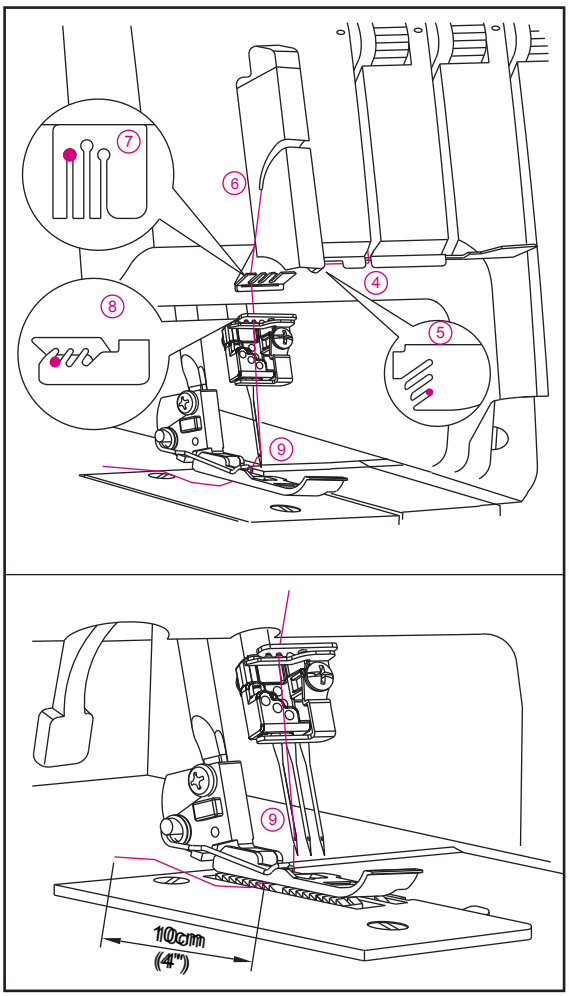

- Innan du trär i nålsögat, kontrollera att tråden ligger framför den trådledare som är placerad längst ned på nålhållaren.

- Trä tråden genom ögat på den vänstra nålen (9).

  Obs! Använd pincetten som medföljer i tillbehörsasken för att trä tråden.

- Dra ut ungefär 10 cm av tråden genom nålsögat.
- För tråden bakåt, så att den ligger under pressarfoten.

Hentet fra symaskinetorvet.dk

Rekommenderad trådspänning för 3-trådig täcksöm

Obs! * Följande anvisningar anger endast rekommenderade trådspänningsinställningar.

* Inställningarna för trådspänning beror på följande:
  1) Tygets typ och tjocklek
  2) Nålens storlek
  3) Trådens tjocklek, typ och fiberinnehåll

* Stygnlängden för täcksöm bör vara inställd på "N" (2,5 mm) eller längre.

NÅLPOSITION	
STYGNLÄNGD	N-4

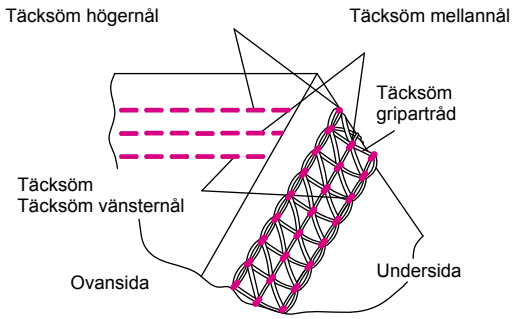

Täcksöm gripartråd	Trådspänningsratt			
	Blå	Grön	Röd	Gul
Polyester	6,0	7,0	7,0	4,0
Woolly nylon	6,0	7,0	7,0	0

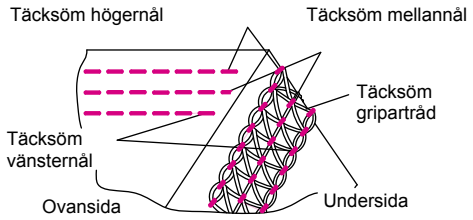

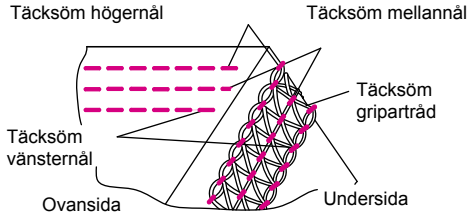

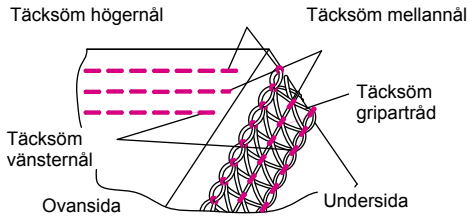

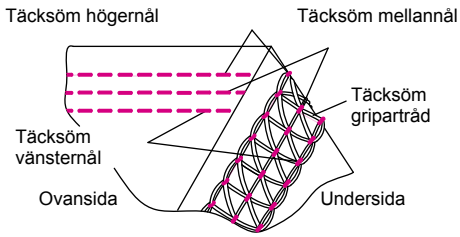

Rätt trådspänningsbalans

- Ställ varje trådspänningsratt enligt inställningarna till höger och provsy på en restbit av tyget som du ska använda.

Balansera trådspänningen

- När täcksömmens gripartråd är för lös:
  - Vrid trådspänningsratten (gul) för täcksömmens gripartråd till en högre siffra.

- När trådspänningen för vänster täcksömsnål är för lös:
  - Vrid trådspänningsratten (blå) för den vänstra täcksömsnålen till en högre siffra.
  - Eller vrid trådspänningsratten (gul) för täcksömmens gripartråd till en lägre siffra.

- När trådspänningen för den mellersta täcksömsnålen är för lös:
  - Vrid trådspänningsratten (grön) för den mellersta täcksömsnålen till en högre siffra.
  - Eller vrid trådspänningsratten (gul) för täcksömmens gripartråd till en lägre siffra.

- När trådspänningen för höger täcksömsnål är för lös:
  - Vrid trådspänningsratten (röd) för den högra täcksömsnålen till en högre siffra.
  - Eller vrid trådspänningsratten (gul) för täcksömmens gripartråd till en lägre siffra.

- När tygets ovansida buktar ut mellan stygnen och stygnen på undersidan är alltför hårda:
  - Vrid trådspänningsratten (gul) för täcksömmens gripartråd till en lägre siffra.

Hentet fra symaskinetorvet.dk

Instruktioner: Täcksöm - 2-trådig, smal

Färgkodsdiagram för trådspänning: 2-trådig, smal täcksöm

1. Täcksöm gripartråd ..... Gul
2. Täcksöm mellannål (D) ..... Grön
3. Täcksöm vänsternål (C) ..... Blå
4. Sprättnål (E)

1) Så här trär du griparen för kedjesöm eller täcksöm (Gul)

- Trä tråden genom griparen för kedjesöm/täcksöm enligt bilden (1-10).

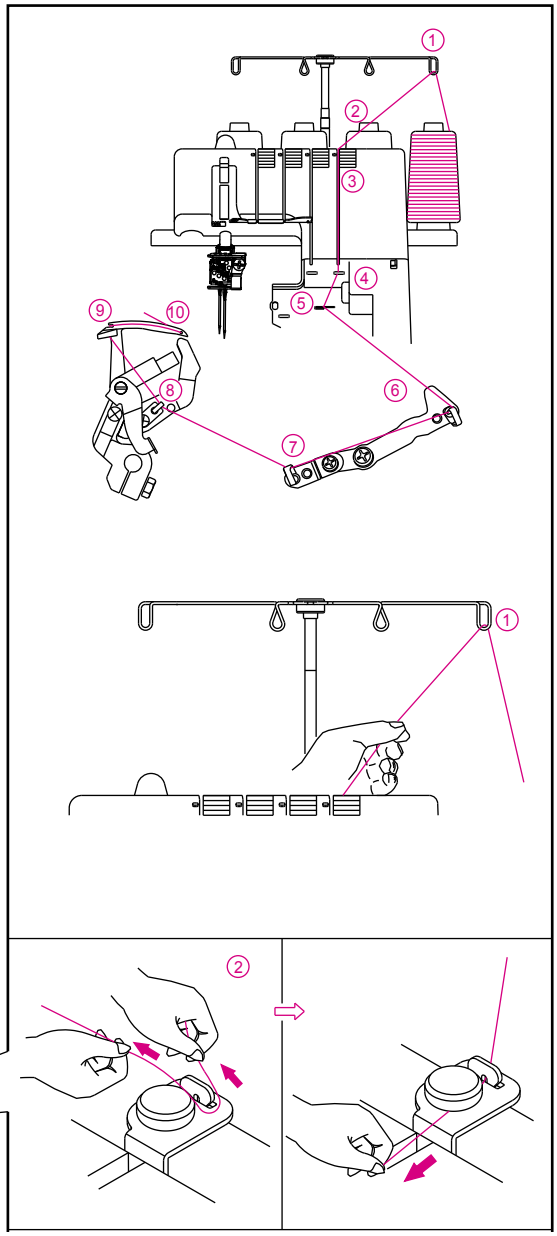

- Lyft pressarfoten för att lossa trådspänningsskivorna.
- Trä tråden genom trådledaren på trådledarstativet bakifrån och framåt enligt bilden (1).
- Trä trådledaren på maskinens ovansida genom att dra tråden till vänster tills den glider in under trådledaren. Dra sedan tråden längs trådledarens högra sida enligt bilden (2).

Hentet fra symaskinetorvet.dk

- Håll kvar tråden, för in den mellan trådspänningsskivorna och dra den sedan nedåt för att se till att den är ordentligt på plats mellan skivorna (3).

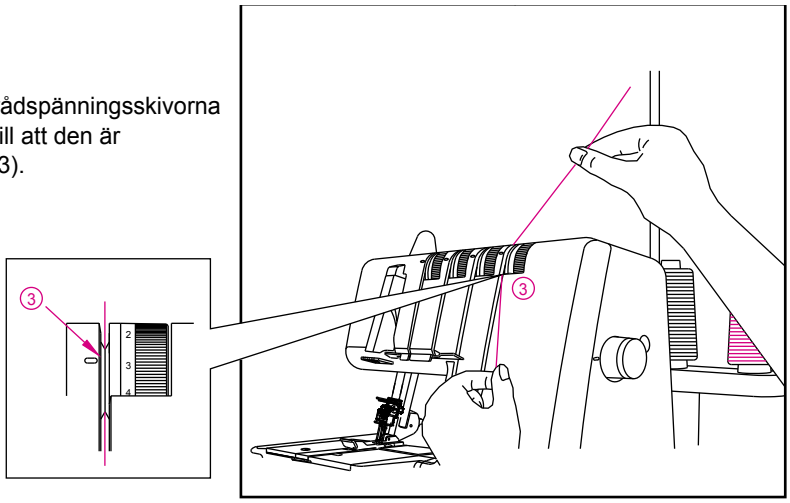

- Vrid handhjulet mot dig (moturs) tills griparen för kedjesöm sticker ut 10 mm från stygnplåtens kant.

- Trä symaskinens griparområde enligt de gulmarkerade trådledarna (4–10).

  Obs! Använd pincetten som medföljer i tillbehörsasken för att trä tråden.

- Trä med hjälp av pincetten tråden genom trådledaren (4).

- Trä med hjälp av pincetten tråden genom trådledarens främre skåra (5).

- Trä med hjälp av pincetten tråden vidare genom trådledarna (6, 7, 8).

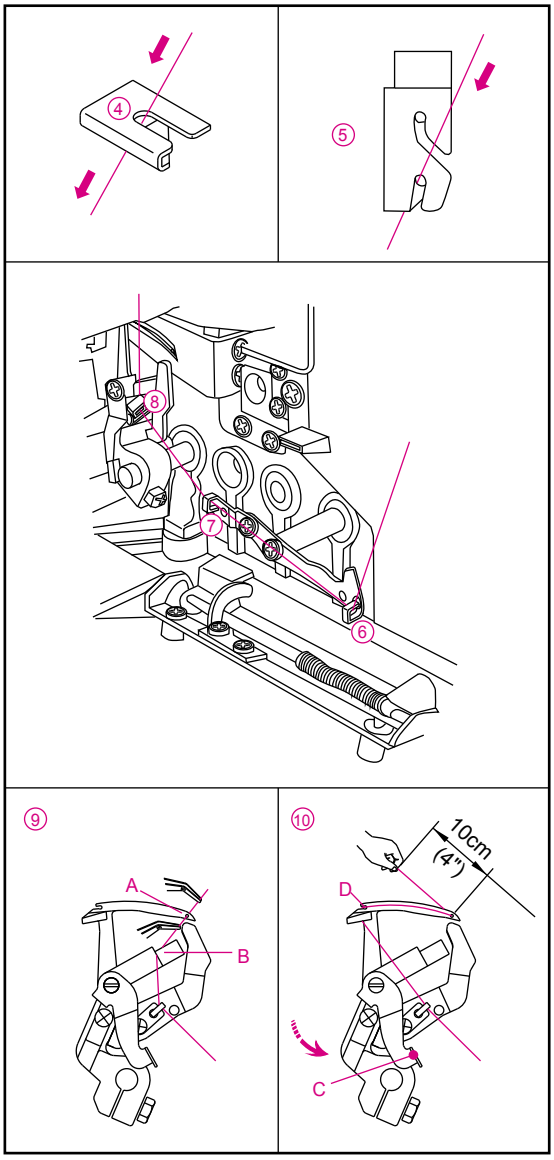

- Griparens öga (A) träs framifrån och bak.
  Dra ut ca 10 cm av tråden genom griparens öga.
  Placera tråden i trådledarens v-formade skåra (B).
  Håll fast trådänden och lyft med den andra handen trådspaken (C) uppåt tills den tar i griparen (D).

Hentet fra symaskinetorvet.dk

(2) Så här trär du mellannålen för täcksöm och kedjesöm (Grön) (markerad med D på nålhållaren)

- Trä tråden genom den mellersta täcksömsnålen eller genom nålen för kedjesöm enligt bilden (1-9).

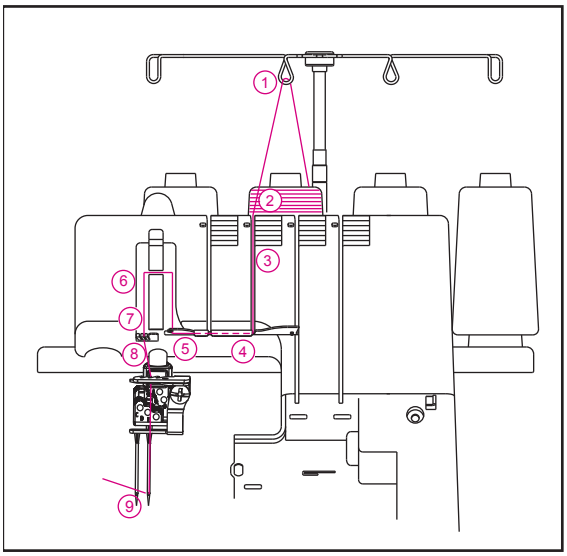

- Lyft pressarfoten för att lossa trådspänningsskivorna.

- Trä trådledaren på maskinens ovansida genom att dra tråden till vänster tills den glider in under trådledaren. Dra sedan tråden längs trådledarens högra sida enligt bilden (2).

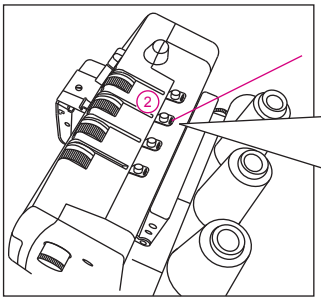

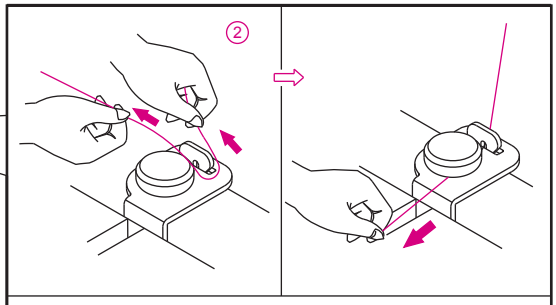

- Håll kvar tråden, för in den mellan trådspänningsskivorna och dra den sedan nedåt för att se till att den är ordentligt på plats mellan skivorna (3).

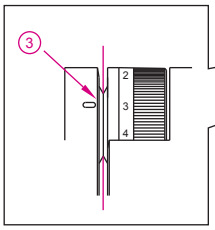

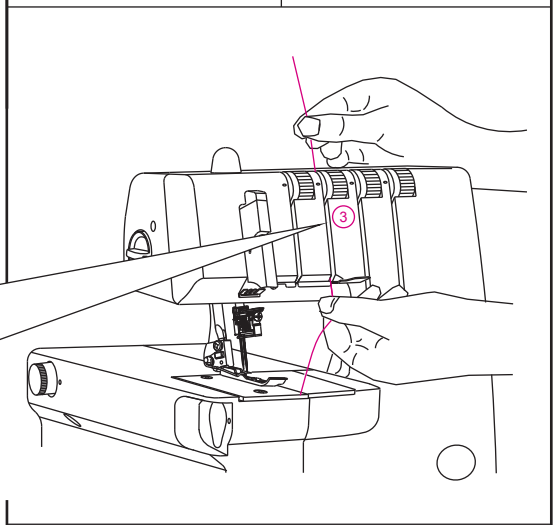

Hentet fra symaskinetorvet.dk

- Trä tråden vidare enligt bilden (4–8).

  Obs! För tråden genom mittenskåran på trådledaren (5) och vidare genom skåran på trådtilldragaren (6). För sedan tråden genom mittenskåran på trådledarna (7, 8).

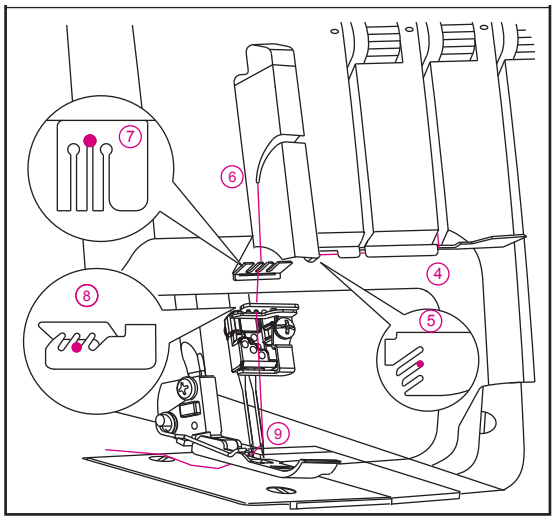

Innan du trär i nålsögat, kontrollera att tråden ligger framför den trådledare som är placerad längst ned på nålhållaren för täcksöm och kedjesöm.

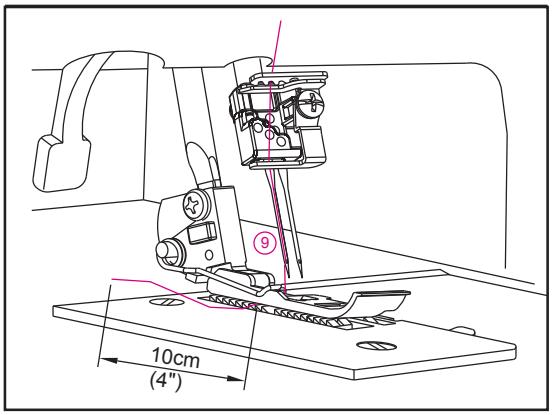

- Trä tråden genom ögat på mellannålen (9).

  Obs! Använd pincetten som medföljer i tillbehörsasken för att trä tråden.

- Dra ut ungefär 10 cm av tråden genom nålsögat.
- För tråden bakåt, så att den ligger under pressarfoten.

Hentet fra symaskinetorvet.dk

Trä täcksömsnålarna

(3) Så här trär du den vänstra täcksömsnålen (Blå) (markerad med C på nålhållaren)

- Trä tråden genom den vänstra täcksömsnålen eller genom nålen för kedjesöm enligt bilden (1-9).

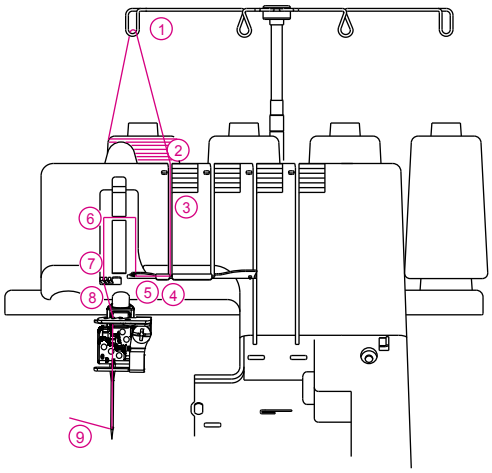

- Lyft pressarfoten för att lossa trådspänningsskivorna.

- Trä tråden genom trådledaren på trådledarstativet bakifrån och framåt enligt bilden (1).

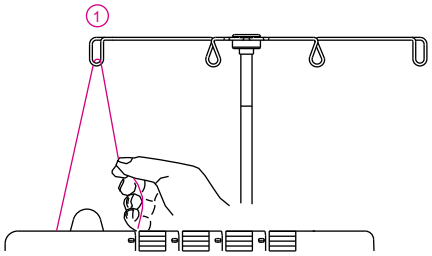

- Trä trådledaren på maskinens ovansida genom att dra tråden till vänster tills den glider in under trådledaren. Dra sedan tråden längs trådledarens högra sida enligt bilden (2).

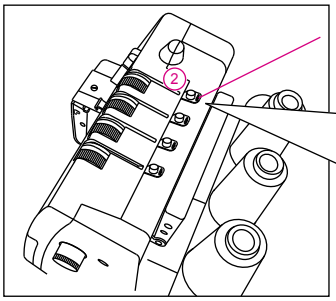

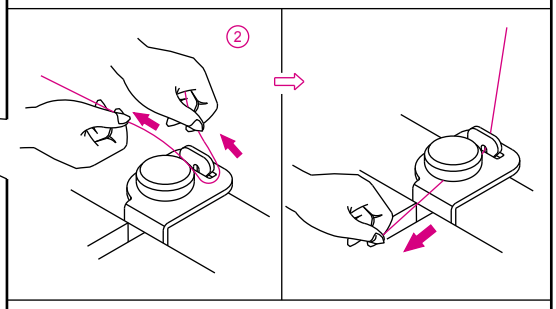

- Håll kvar tråden, för in den mellan trådspänningsskivorna och dra den sedan nedåt för att se till att den är ordentligt på plats mellan skivorna (3).

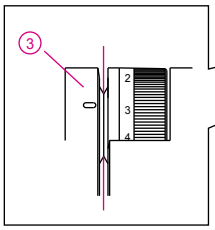

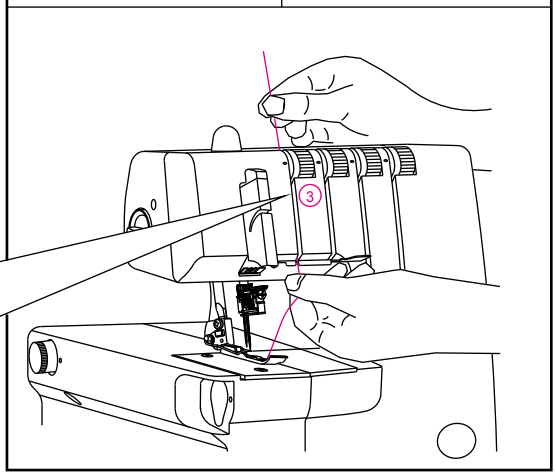

Hentet fra symaskinetorvet.dk

- Trä tråden vidare enligt bilden (4–8).

  Obs! För tråden genom mittenskåran på trådledaren (5) och vidare genom skåran på trådtilldragaren (6). För sedan tråden genom de vänstra skårorna på trådledarna (7, 8).

- Innan du trär i nålsögat, kontrollera att tråden ligger framför den trådledare som är placerad längst ned på nålhållaren.

- Trä tråden genom ögat på den vänstra nålen (9).

  Obs! Använd pincetten som medföljer i tillbehörsasken för att trä tråden.

- Dra ut ungefär 10 cm av tråden genom nålsögat.
- För tråden bakåt, så att den ligger under pressarfoten.

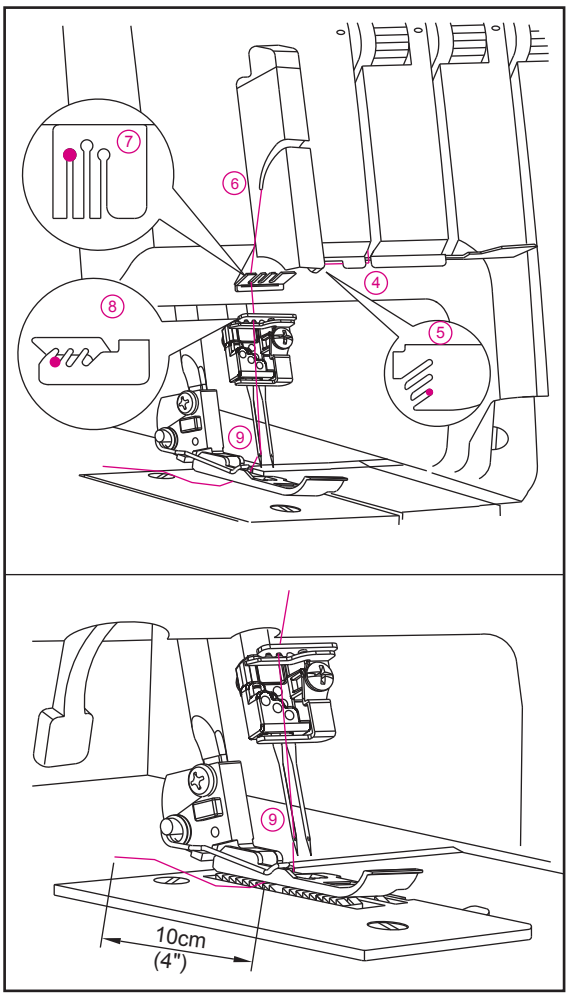

Hentet fra symaskinetorvet.dk

Färgkodsdiagram för trådspänning: 2-trådig, bred täcksöm

1. Täcksöm gripartråd ..... Gul
2. Täcksöm mellannål (E) ..... Röd
3. Täcksöm vänsternål (C) ..... Blå
4. Sprättnål (D)

1) Så här trär du griparen för kedjesöm eller täcksöm (Gul)

- Trä tråden genom griparen för kedjesöm/täcksöm enligt bilden (1-10).

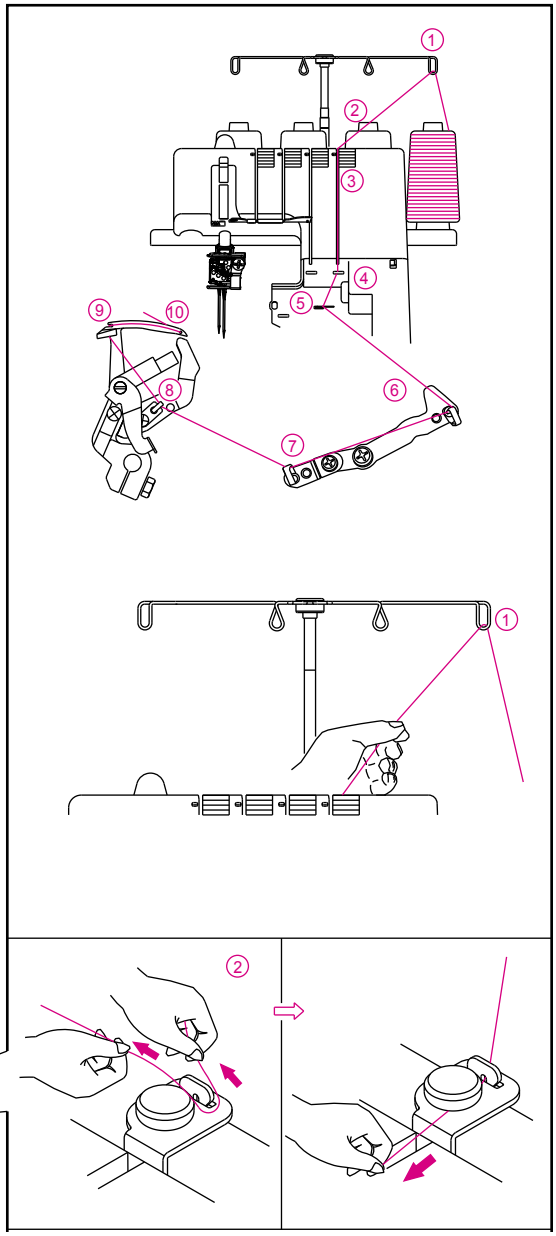

- Lyft pressarfoten för att lossa trådspänningsskivorna.
- Trä tråden genom trådledaren på trådledarstativet bakifrån och framåt enligt bilden (1).
- Trä trådledaren på maskinens ovansida genom att dra tråden till vänster tills den glider in under trådledaren. Dra sedan tråden längs trådledarens högra sida enligt bilden (2).

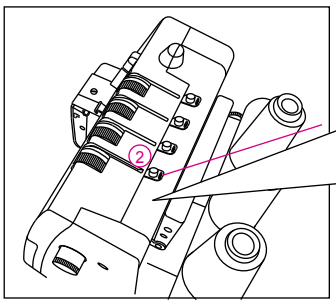

Hentet fra symaskinetorvet.dk

- Håll kvar tråden, för in den mellan trådspänningsskivorna och dra den sedan nedåt för att se till att den är ordentligt på plats mellan skivorna (3).

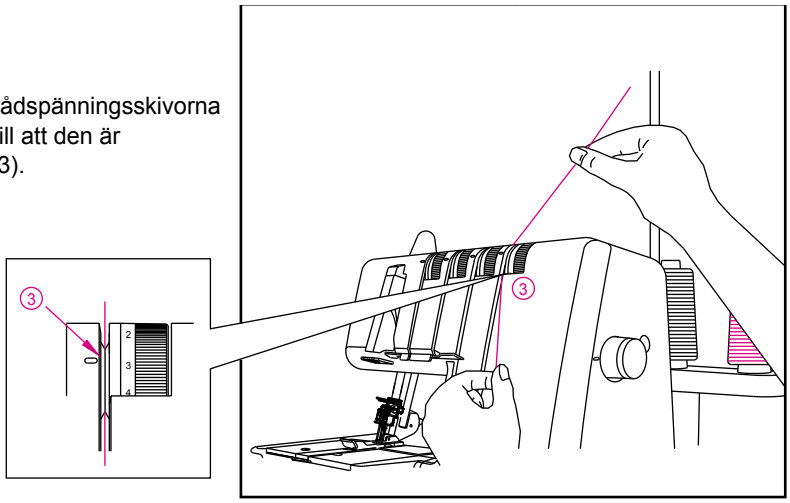

- Vrid handhjulet mot dig (moturs) tills griparen för kedjesöm sticker ut 10 mm från stygnplåtens kant.

- Trä symaskinens griparområde enligt de gulmarkerade trådledarna (4–10).

  Obs! Använd pincetten som medföljer i tillbehörsasken för att trä tråden.

- Trä med hjälp av pincetten tråden genom trådledaren (4).

- Trä med hjälp av pincetten tråden genom trådledarens främre skåra (5).

- Trä med hjälp av pincetten tråden vidare genom trådledarna (6, 7, 8).

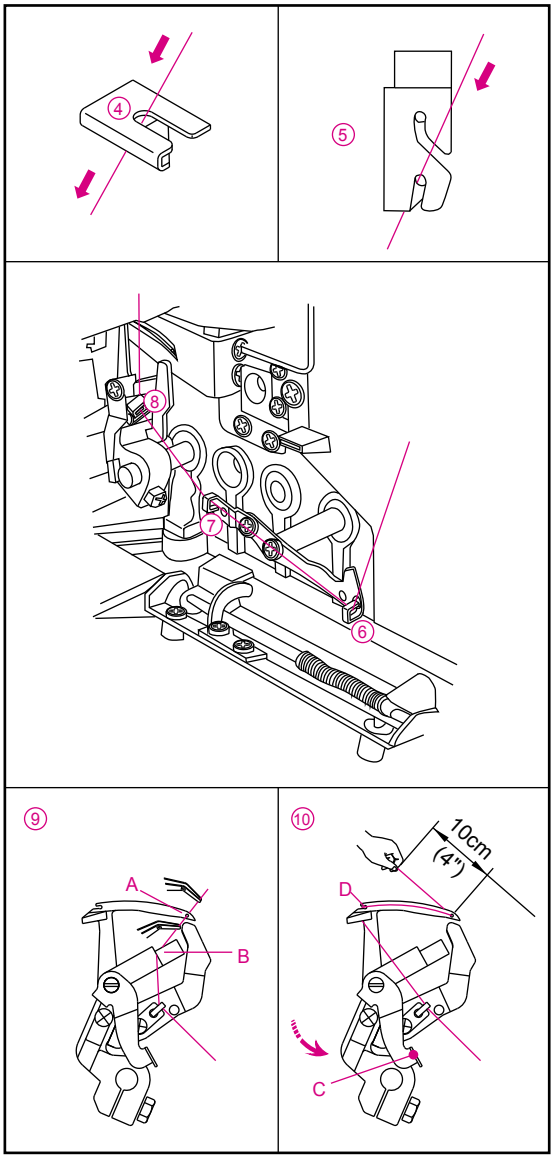

- Griparens öga (A) träs framifrån och bak.
  Dra ut ca 10 cm av tråden genom griparens öga.
  Placera tråden i trådledarens v-formade skåra (B).
  Håll fast trådänden och lyft med den andra handen trådspaken (C) uppåt tills den tar i griparen (D).

Hentet fra symaskinetorvet.dk

(2) Så här trär du den högra täcksömsnålen (Röd) (markerad med E på nålhållaren)

- Trä tråden genom den högra täcksömsnålen enligt bilden (1-9).

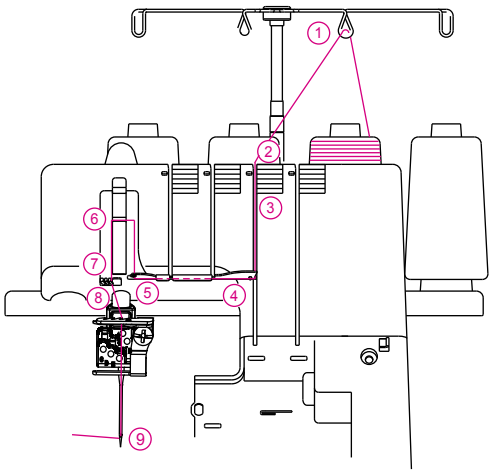

- Lyft pressarfoten för att lossa trådspänningsskivorna.

- Trä tråden genom trådledaren på trådledarstativet bakifrån och framåt enligt bilden (1).

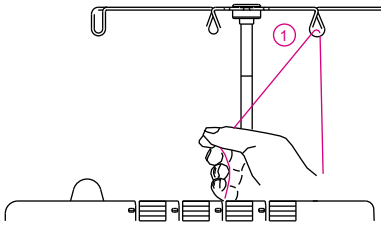

- Trä trådledaren på maskinens ovansida genom att dra tråden till vänster tills den glider in under trådledaren. Dra sedan tråden längs trådledarens högra sida enligt bilden (2).

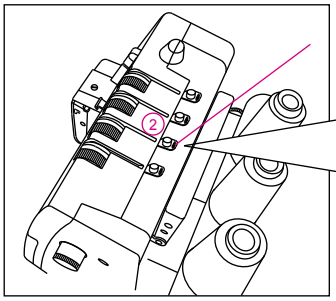

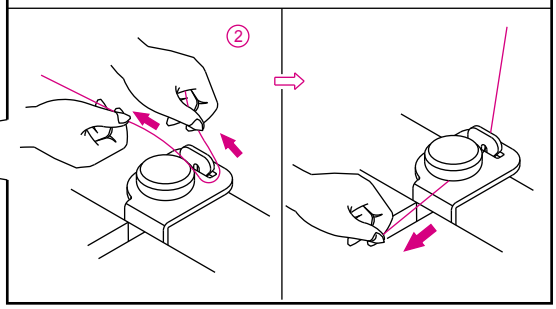

Hentet fra symaskinetorvet.dk

- Håll kvar tråden, för in den mellan trådspänningsskivorna och dra den sedan nedåt för att se till att den är ordentligt på plats mellan skivorna (3).

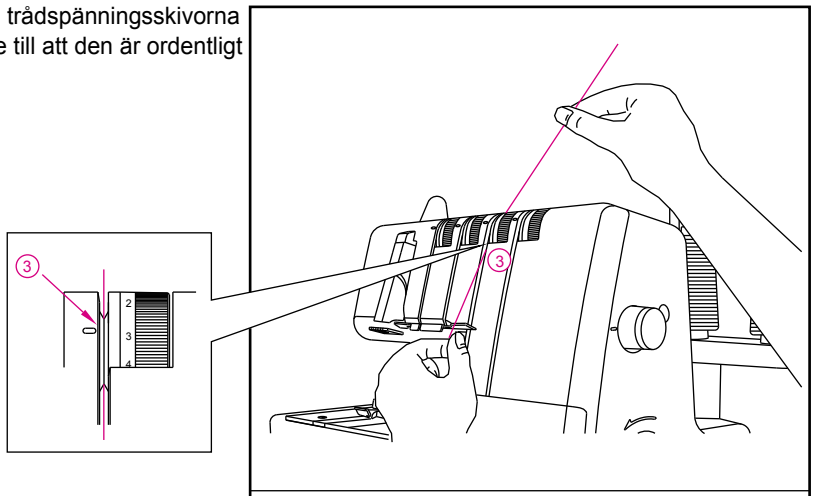

- Trä tråden vidare enligt bilden (4–8).

  Obs! Placera tråden i trådledarens bakre skåra enligt bild (5). Trä tråden genom skåran på trådtilldragaren (6). För sedan tråden genom de högra skårorna på trådledarna (7, 8).

Innan du trär i nålsögat, kontrollera att tråden ligger framför den trådledare som är placerad längst ned på nålhållaren för täcksöm.

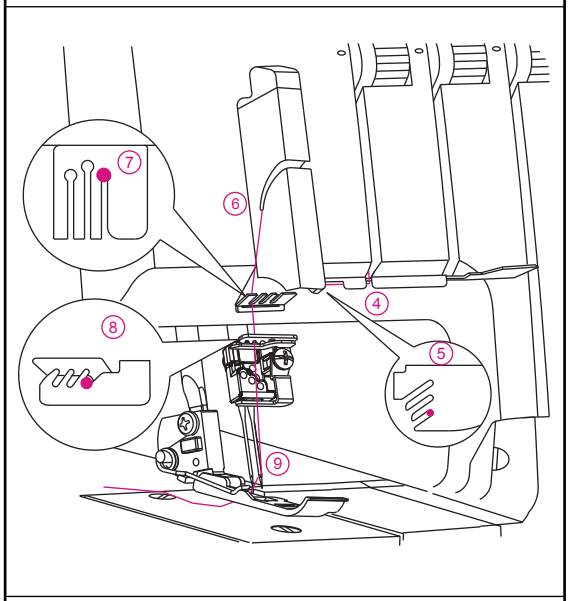

- Trä tråden genom ögat på den högra nålen (9).

  Obs! Använd pincetten som medföljer i tillbehörsasken för att trä tråden.

- Dra ut ca 10 cm av tråden genom nålsögat och bakåt.
- För tråden bakåt, så att den ligger under pressarfoten.

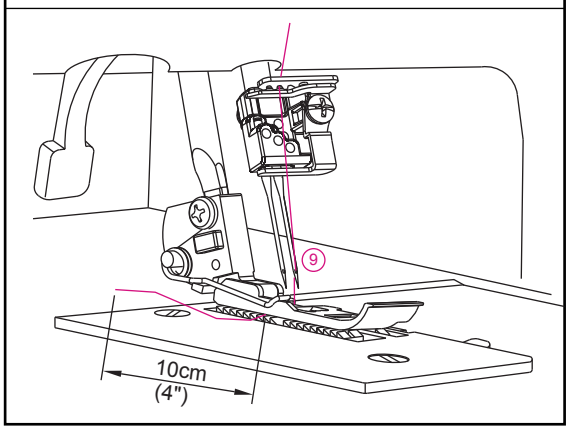

Hentet fra symaskinetorvet.dk

3) Trä täcksömsnålarna

(1) Så här trär du den vänstra täcksömsnålen (Blå) (markerad med C på nålhållaren)

- Trä tråden genom den vänstra täcksömsnålen eller genom nålen för kedjesöm enligt bilden (1-9).

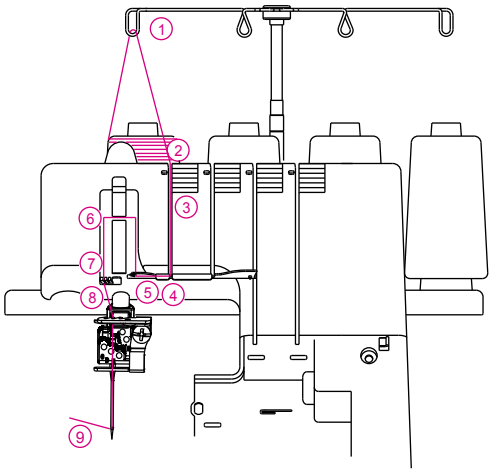

- Lyft pressarfoten för att lossa trådspänningsskivorna.

- Trä tråden genom trådledaren på trådledarstativet bakifrån och framåt enligt bilden (1).

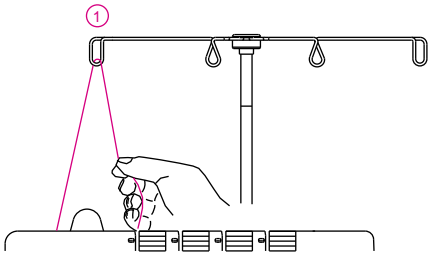

- Trä trådledaren på maskinens ovansida genom att dra tråden till vänster tills den glider in under trådledaren. Dra sedan tråden längs trådledarens högra sida enligt bilden (2).

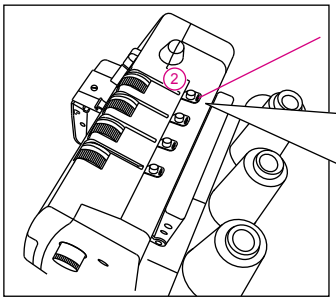

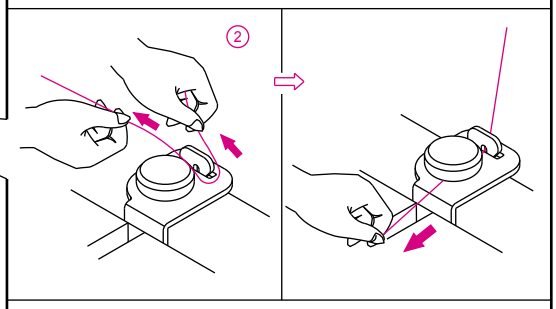

- Håll kvar tråden, för in den mellan trådspänningsskivorna och dra den sedan nedåt för att se till att den är ordentligt på plats mellan skivorna (3).

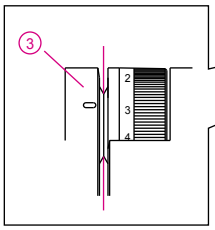

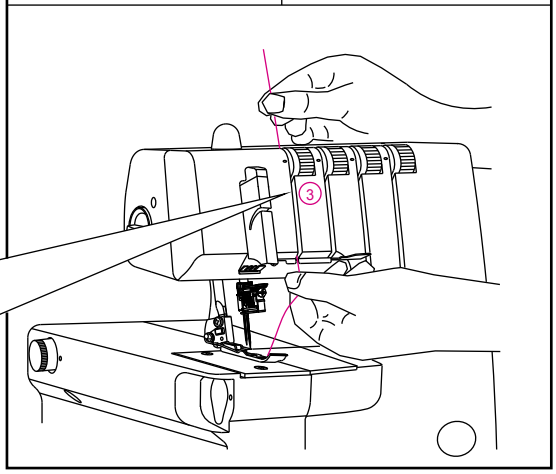

Hentet fra symaskinetorvet.dk

- Trä tråden vidare enligt bilden (4–8).

  Obs! För tråden genom mittenskåran på trådledaren (5) och vidare genom skåran på trådtilldragaren (6). För sedan tråden genom de vänstra skårorna på trådledarna (7, 8).

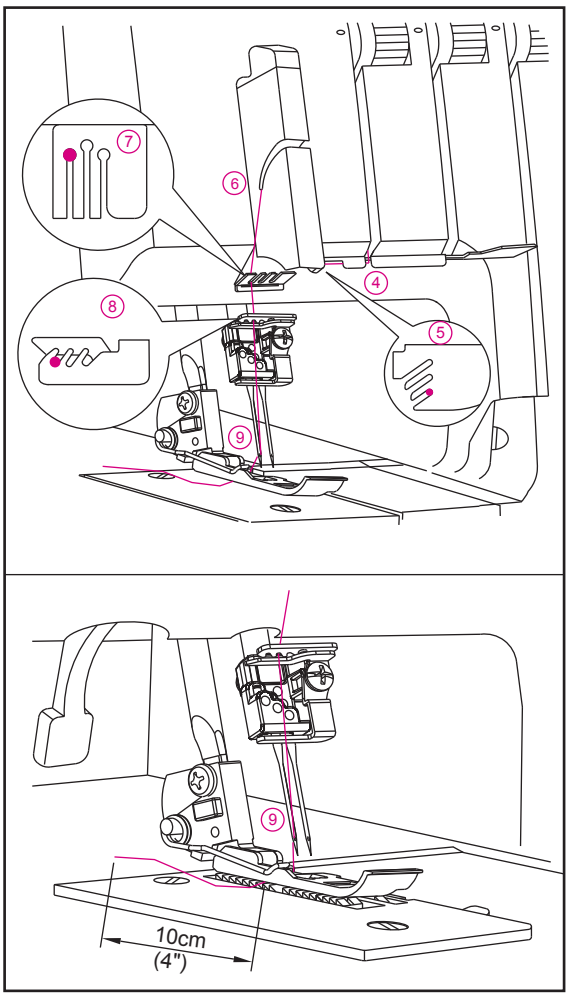

- Innan du trär i nålsögat, kontrollera att tråden ligger framför den trådledare som är placerad längst ned på nålhållaren.

- Trä tråden genom ögat på den vänstra nålen (9).

  Obs! Använd pincetten som medföljer i tillbehörsasken för att trä tråden.

- Dra ut ungefär 10 cm av tråden genom nålsögat.
- För tråden bakåt, så att den ligger under pressarfoten.

Hentet fra symaskinetorvet.dk

Rekommenderad trådspänning för 2-trådig täcksöm

Obs! * Följande anvisningar anger endast rekommenderade trådspänningsinställningar.

* Inställningarna för trådspänning beror på följande:
  1) Tygets typ och tjocklek
  2) Nålens storlek
  3) Trådens tjocklek, typ och fiberinnehåll

* Stygnlängden för täcksöm bör vara inställd på "N" (2,5 mm) eller längre.

NÅLPOSITION		
STYGNLÄNGD	N-4	

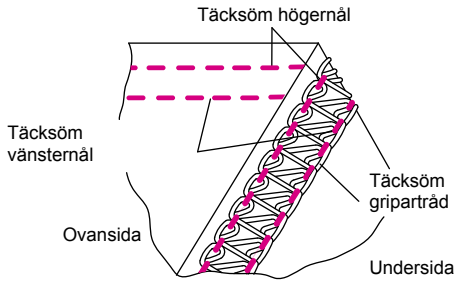

Täcksöm gripartråd	Trådspänningsratt			
	Blå	Grön	Röd	Gul
Polyester	6,0	7,0		5,0
Woolly nylon	6,0	7,0		0

Täcksöm gripartråd	Trådspänningsratt			
	Blå	Grön	Röd	Gul
Polyester	6,0		7,0	4,0
Woolly nylon	6,0		7,0	0

Rätt trådspänningsbalans

- Ställ varje trådspänningsratt enligt inställningarna till höger och provsy på en restbit av tyget som du ska använda.

Balansera trådspänningen

- När täcksömmens gripartråd är för lös:
  - Vrid trådspänningsratten (gul) för täcksömmens gripartråd till en högre siffra.

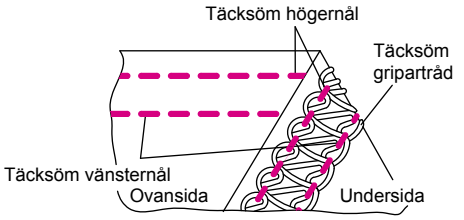

- När trådspänningen för vänster täcksömsnål är för lös:
  - Vrid trådspänningsratten (blå) för den vänstra täcksömsnålen till en högre siffra.
  - Eller vrid trådspänningsratten (gul) för täcksömmens gripartråd till en lägre siffra.

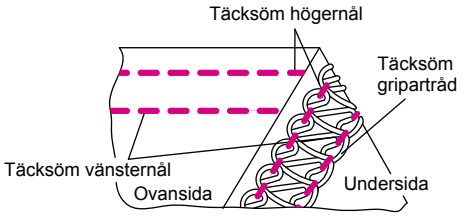

- När trådspänningen för höger täcksömsnål är för lös:
  - Vrid trådspänningsratten (grön eller blå) för den högra täcksömsnålen till en högre siffra.
  - Eller vrid trådspänningsratten (gul) för täcksömmens gripartråd till en lägre siffra.

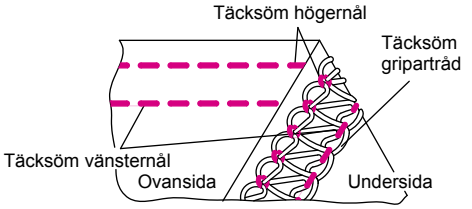

- När tygets ovansida buktar ut mellan stygnen och stygnen på undersidan är alltför hårda:
  - Vrid trådspänningsratten (gul) för täcksömmens gripartråd till en lägre siffra.

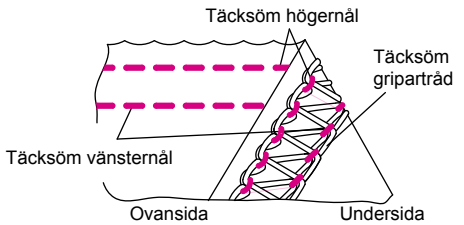

Hentet fra symaskinetorvet.dk

Instruktioner: Kedjesöm

- Det sitter ett färgkodsdiagram på insidan av griparkåpan som ger dig en snabb översikt.
- Ta loss vänster (C) och höger nål (E).
- Trä symaskinen från punkt 1 till punkt 2 enligt bilden till höger.

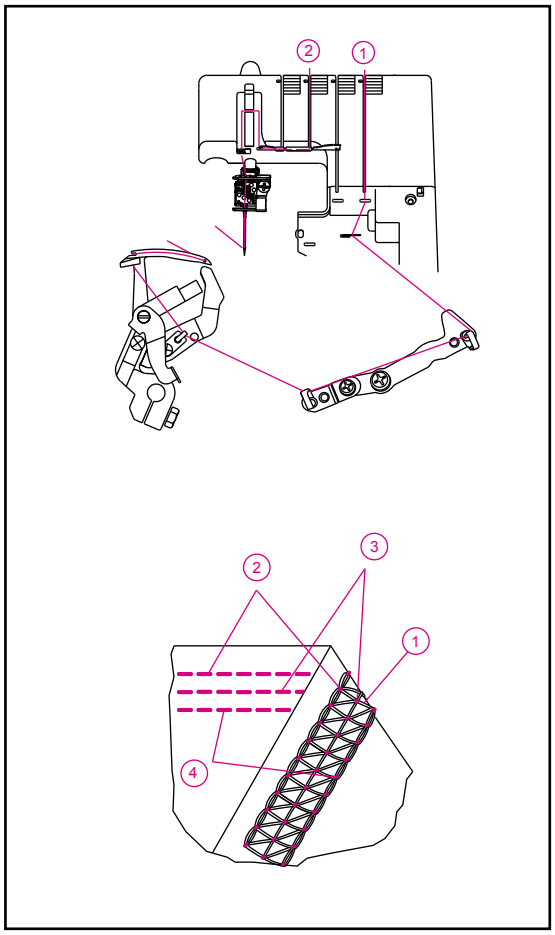

Färgkodsdiagram för trådspänning: Kedjesöm

1. Kedjesöm gripartråd ..... Gul
2. Tråd kedjesöm (D) ..... Grön

Hentet fra symaskinetorvet.dk

1) Så här trär du griparen för kedjesöm eller täcksöm (Gul)

- Trä tråden genom griparen för kedjesöm/täcksöm enligt bilden (1-10).

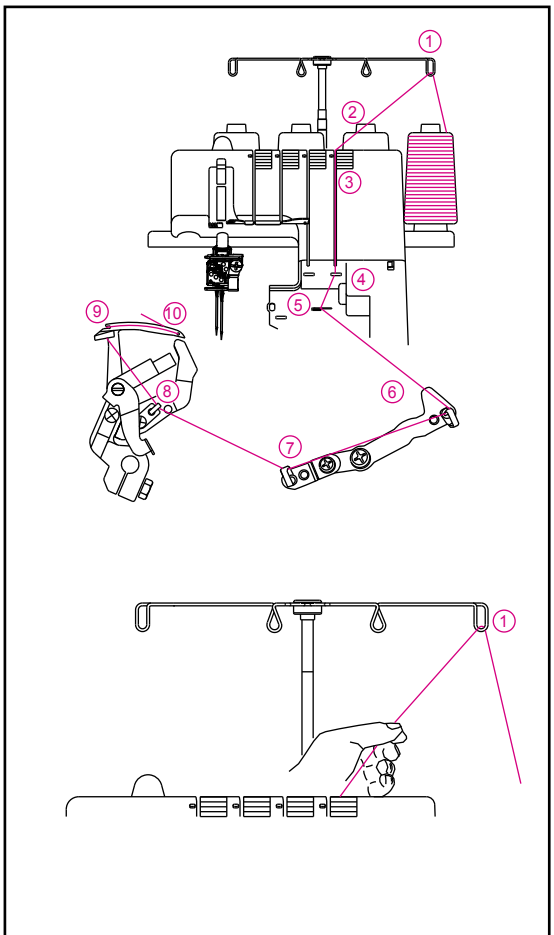

- Lyft pressarfoten för att lossa trådspänningsskivorna.

- Trä tråden genom trådledaren på trådledarstativet bakifrån och framåt enligt bilden (1).

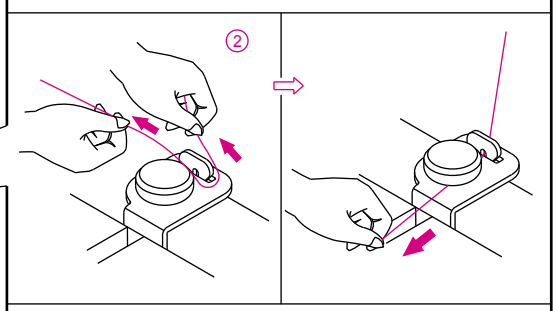

- Trä trådledaren på maskinens ovansida genom att dra tråden till vänster tills den glider in under trådledaren. Dra sedan tråden längs trådledarens högra sida enligt bilden (2).

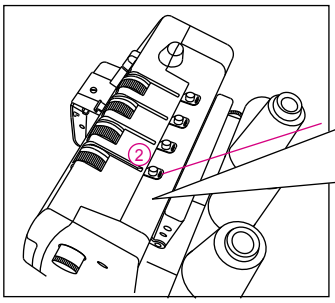

- Håll kvar tråden, för in den mellan trådspänningsskivorna och dra den sedan nedåt för att se till att den är ordentligt på plats mellan skivorna (3).

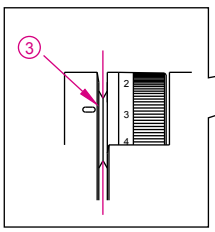

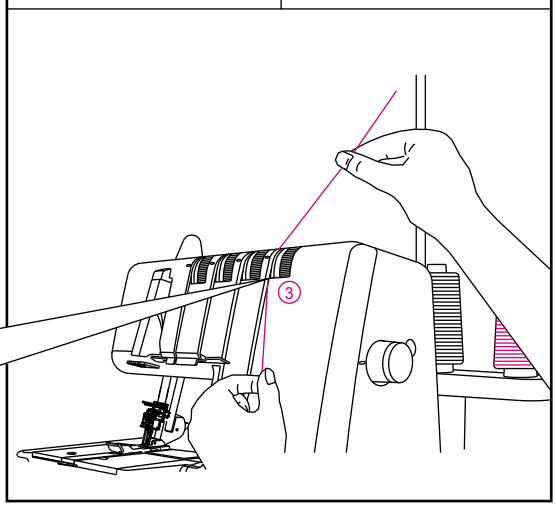

Hentet fra symaskinetorvet.dk

- Vrid handhjulet mot dig (moturs) tills griparen för kedjesöm sticker ut 10 mm från stygnplåtens kant.

- Trä symaskinens griparområde enligt de gulmarkerade trådledarna (4–10).

  Obs! Använd pincetten som medföljer i tillbehörsasken för att trä tråden.

- Trä med hjälp av pincetten tråden genom trådledaren (4).

- Trä med hjälp av pincetten tråden genom trådledarens främre skåra (5).

- Trä med hjälp av pincetten tråden vidare genom trådledarna (6, 7, 8).

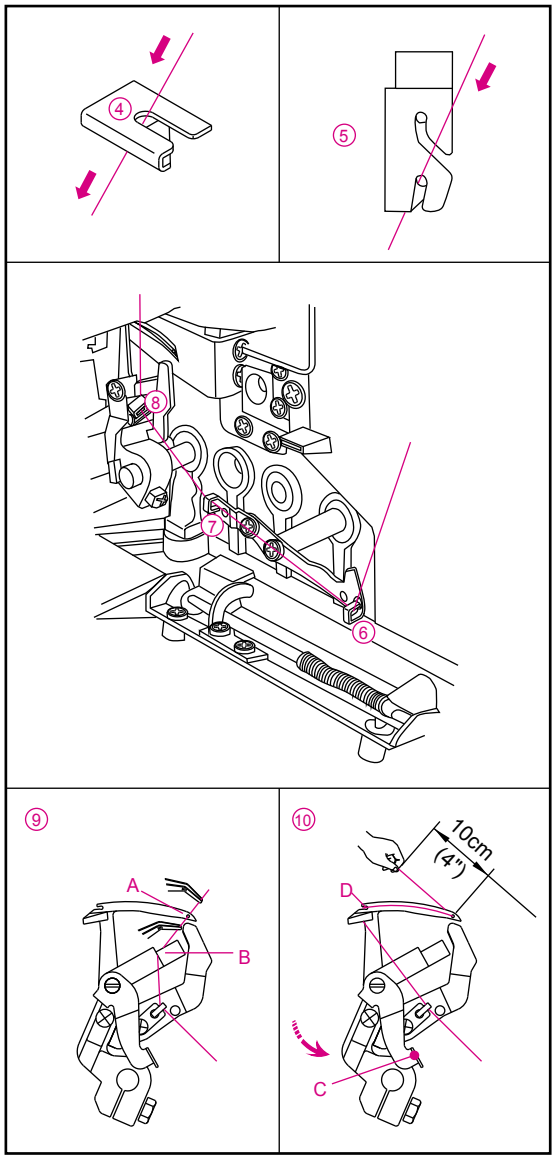

- Griparens öga (A) träs framifrån och bak.
  Dra ut ca 10 cm av tråden genom griparens öga.
  Placera tråden i trådledarens v-formade skåra (B).
  Håll fast trådänden och lyft med den andra handen trådspaken (C) uppåt tills den tar i griparen (D).

Hentet fra symaskinetorvet.dk

(2) Så här trär du mellannålen för täcksöm och kedjesöm (Grön) (markerad med D på nålhållaren)

- Trä tråden genom den mellersta täcksömsnålen eller genom nålen för kedjesöm enligt bilden (1-9).
- Lyft pressarfoten för att lossa trådspänningsskivorna.

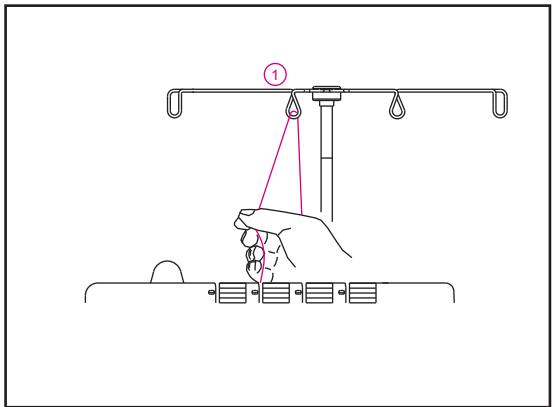

- Trä tråden genom trådledaren på trådledarstativet bakifrån och framåt enligt bilden (1).

- Trä trådledaren på maskinens ovansida genom att dra tråden till vänster tills den glider in under trådledaren. Dra sedan tråden längs trådledarens högra sida enligt bilden (2).

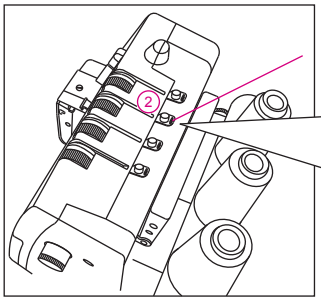

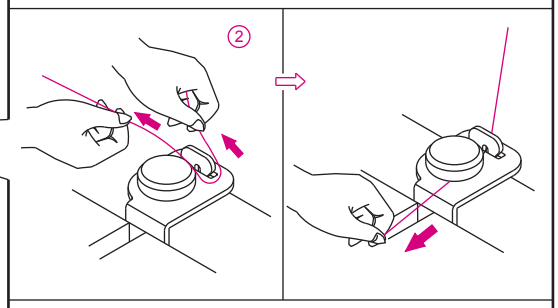

- Håll kvar tråden, för in den mellan trådspänningsskivorna och dra den sedan nedåt för att se till att den är ordentligt på plats mellan skivorna (3).

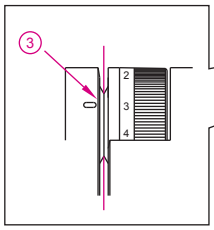

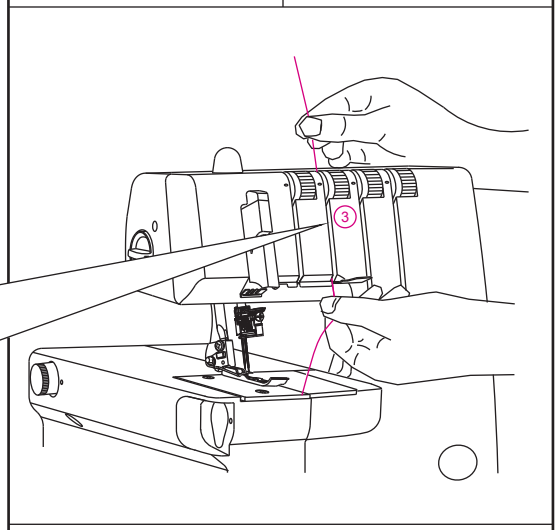

- Trä tråden vidare enligt bilden (4–8).

Obs! För tråden genom mittenskåran på trådledaren (5) och vidare genom skåran på trådtilldragaren (6). För sedan tråden genom mittenskåran på trådledarna (7, 8).

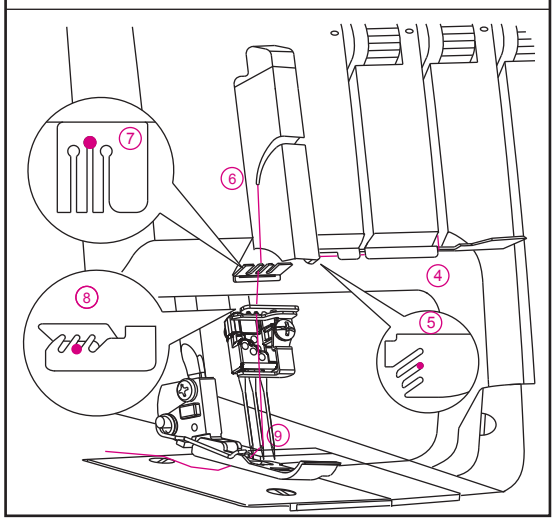

Innan du trär i nålsögat, kontrollera att tråden ligger framför den trådledare som är placerad längst ned på nålhållaren för täcksöm och kedjesöm.

Hentet fra symaskinetorvet.dk

Rekommenderad trådspänning för dubbel kedjesöm

Obs! * Följande anvisningar anger endast rekommenderade trådspänningsinställningar.

* Inställningarna för trådspänning beror på följande:
  1) Tygets typ och tjocklek
  2) Nålens storlek
  3) Trådens tjocklek, typ och fiberinnehåll

* Stygnlängden för dubbel kedjesöm bör vara inställd på "N" (2 mm) eller längre.

NÅLPOSITION	
STYGNLÄNGD	2-4

Rätt trådspänningsbalans

- Ställ varje trådspänningsratt enligt inställningarna till höger och provsy på en restbit av tyget som du ska använda.

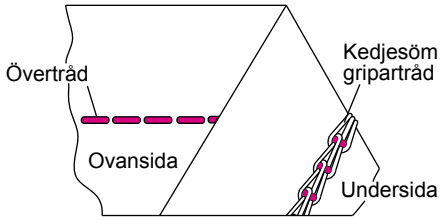

Tyg	Trådspänningsratt			
	Blå	Grön	Röd	Gul
Medeltjockt		7,0		7,5

Balansera trådspänningen

- När kedjesömsnålens trådspänning är för lös:
  - Vrid trådspänningsratten (grön) till en högre siffra.
  - Eller vrid trådspänningsratten (gul) för täcksömmens gripartråd till en lägre siffra.

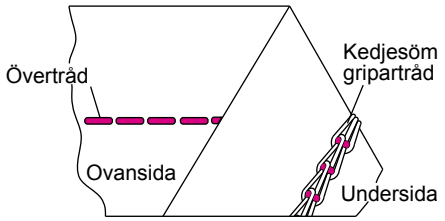

Hentet fra symaskinetorvet.dk

Sy dubbel kedjesöm

Dubbel kedjesöm sys med 2 trådar, en nål och en gripare.

Börja och sluta sy

- När du börjar sy, dra trådkedjan lätt bakåt tills nålen går igenom tyget.
- När du ska börja sy och precis har trätt symaskinen, sy en 2-3 cm lång söm på en restbit och fäst sömmen för att skapa en trådkedja.
- När du ska sluta sy, dra tyget lätt bakåt och fäst sömmen.

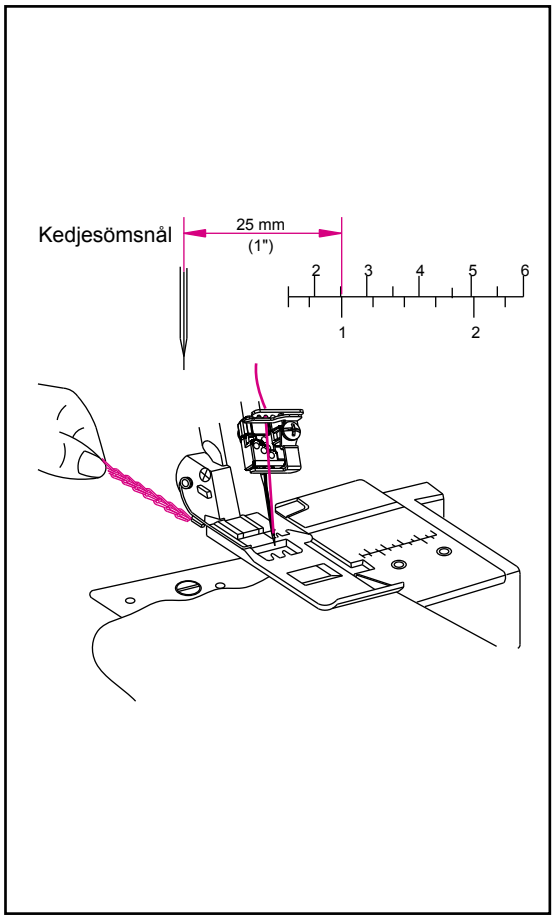

Hentet fra symaskinetorvet.dk

13. BYTA TRÅD: KNYT IHOP TRÅDARNA

- När du vill byta till en ny tråd, klipp av tråden vid trådrullen.

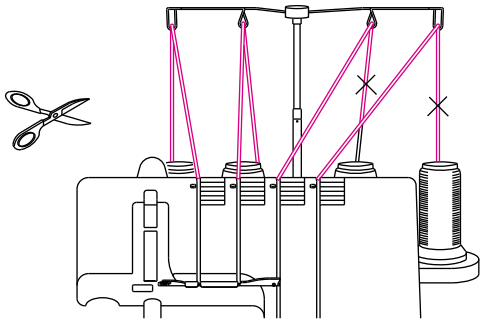

- Sätt den nya trådrullen på trådhållaren.
- Knyt ihop den nya trådänden med den gamla trådänden. Klipp av trådändarna så att de är 2-3 cm långa. Om trådändarna är för korta kan sömmen repas upp.
- Dra i båda trådarna för att testa att knuten håller.
- Lyft pressarfoten för att lossa trådspänningsskivorna.

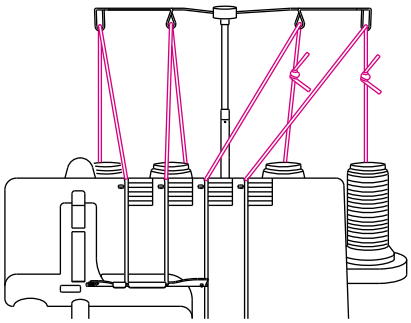

- Dra trådarna genom symaskinen en i taget.
- Om trådarna sitter åt och inte ger med sig, kontrollera att de inte har trasslat sig i trådledarna eller i griparen under trådhållaren.
- När du drar trådarna genom nålarna, SLUTA DRA när knuten ligger precis framför nålen.
- Klipp av tråden och trä den genom nålsögat.

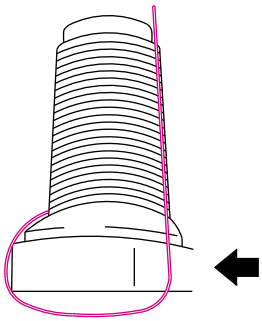

Hentet fra symaskinetorvet.dk

14. STÄLLA IN STYGNLÄNGDEN

- Stygnlängdsratten ska för det mesta stå på “N”.
- Ändra stygnlängden till N-4 för tjocka tyger.
- Ändra stygnlängden till 2-N för tunna tyger. Då får du fina sömmar utan veck.

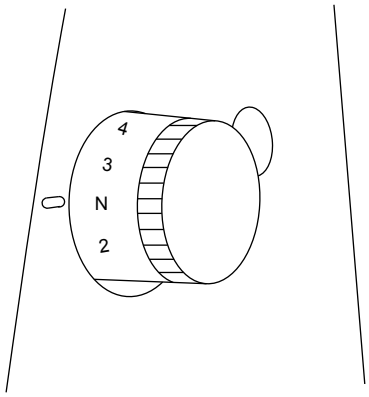

15. JUSTERA PRESSARFOTSTRYCKET

- Pressarfotstrycket på denna symaskin är fabriksinställt för att passa medeltjocka tyger.
- Pressarfotstrycket behöver inte justeras för de allra flesta tyger. Men pressarfotstrycket kan behöva justeras för särskilt tjocka eller tunna tyger.
- Inställning 1 ger det lättaste trycket, och 5 ger det tyngsta trycket.
- Tunna tyger – sänk pressarfotstrycket
- Tjocka tyger – höj pressarfotstrycket

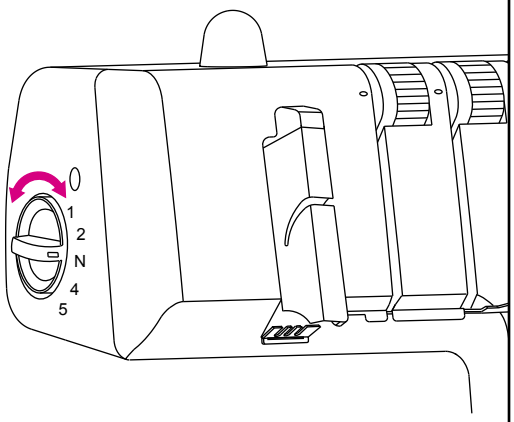

Hentet fra symaskinetorvet.dk

16. DIFFERENTIALMATNING

- Symaskinens differentialmatning sträcker eller drar ihop tyget när matningsmängden vid de främre matartänderna ändras i förhållande till matningen i de bakre matartänderna.
- Differentialmatningen går att ställa in på ett värde mellan 1:0,6-1:2,0. Ändra differentialmatningsvärdet med hjälp av justeringsratten enligt bilden till höger.
- Differentialmatningen är särskilt effektiv när du ska sy i elastiska tyger.
- "N" motsvarar differentialmatningsvärde 1:1.

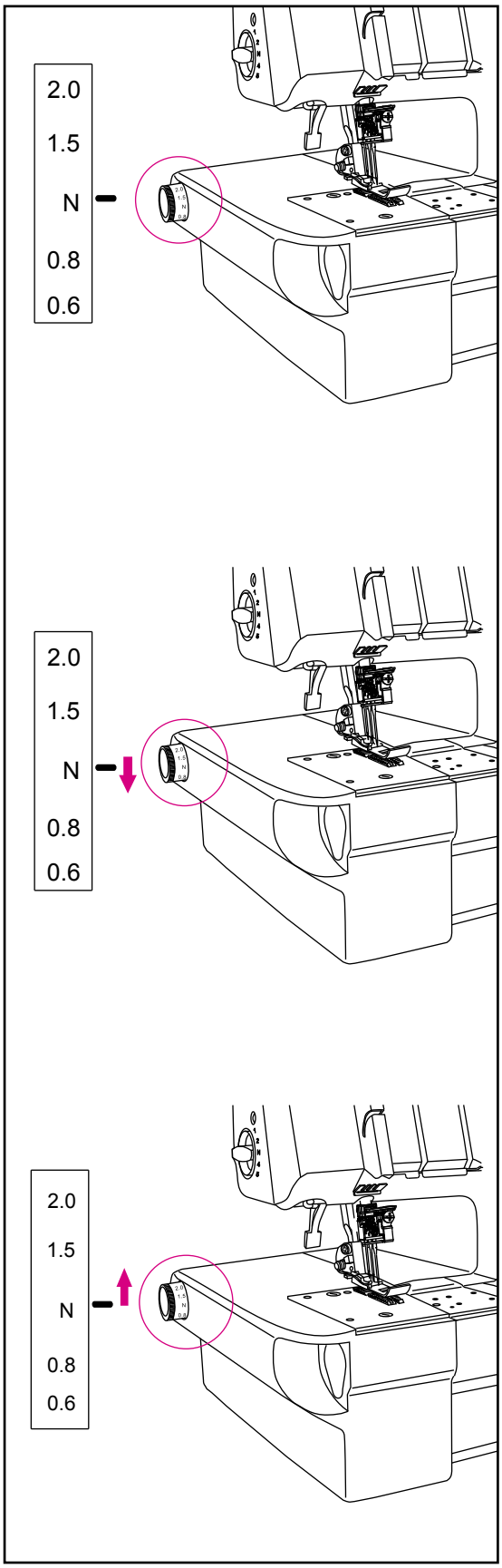

Differentialmatningsvärde för ihopdragning av tyget

- Ställ differentialmatningsvärdet på "N" eller lägre enligt bilden till höger. Differentialmatningsvärdet beror på tygets typ och på hur mycket du vill att tyget ska dras ihop. Ställ in ett differentialmatningsvärde som passar tyget och provsy på en restbit.

  Obs! Ställ differentialmatningsvärdet på "N" när du inte vill sträcka eller dra ihop tyget.

Differentialmatningsvärde för sträckning av tyget

- Ställ differentialmatningsvärdet på "N" eller högre enligt bilden till höger.

Hentet fra symaskinetorvet.dk

Rengöra symaskinen

Fara!
Dra alltid ur stickkontakten ur vägguttaget innan du börjar rengöra symaskinen.

- Borsta bort ludd från griparområdet med hjälp av luddborsten.

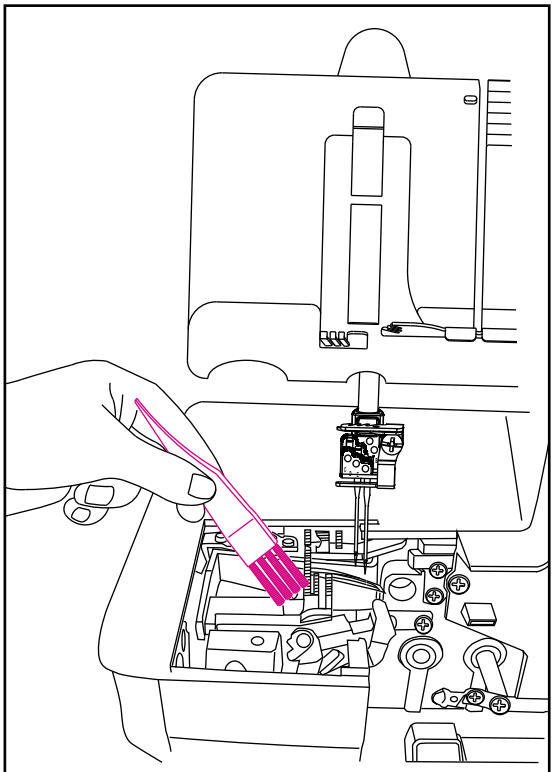

Smörja symaskinen

Fara!
Dra alltid ur stickkontakten ur vägguttaget innan du börjar rengöra symaskinen.

- Smörj regelbundet de markerade delarna enligt bilden till höger.

Obs! Använd endast den medföljande symaskinsoljan. Använd inte någon annan olja, eftersom det kan skada maskinen.

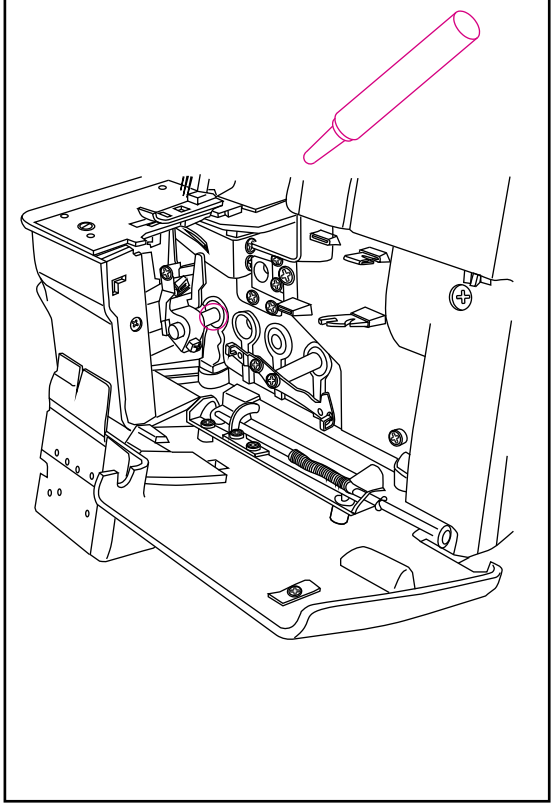

Hentet fra symaskinetorvet.dk

Byta glödlampa

Fara!
Dra alltid ur stickkontakten ur vägguttaget innan du byter lampa.

- Passande glödlampa finns att köpa hos din återförsäljare. Ta med den gamla glödlampan till din återförsäljare och be om en ny.

- Om det står 120 V på symaskinens märkplåt, be din återförsäljare om en glödlampa av följande modell:

- Bajonettsockel: 110-120 V, 15 W
  - Glaskolv: T-20
  - Gänga: E12
  - Totallängd: 48 mm

- Skruva loss lamphuvsskruven. Skjut huven lätt bakåt samtidigt som du svänger den till vänster och lossa den helt från symaskinen enligt bilden till höger. Vrid glödlampan åt vänster för att skruva loss den. Sätt den nya glödlampan i uttaget och vrid den åt höger.

Varning:
Försäkra dig om att glödlampan har svalnat innan du byter den.

Varning!
Sätt tillbaka lamphuven innan du sätter stickkontakten i vägguttaget.

- Om det står 220-240 V på symaskinens märkplåt, be din återförsäljare om en glödlampa av följande modell:

- Edison-modell (skruvsockel): 220-120 V, 15 W
  - Glaskolv: T-22
  - Gänga: E14
  - Totallängd: 56 mm

- Skruva loss lamphuvsskruven. Skjut huven lätt bakåt samtidigt som du svänger den till vänster och lossa den helt från symaskinen enligt bilden till höger. Vrid glödlampan åt vänster för att skruva loss den. Sätt den nya glödlampan i uttaget och vrid den åt höger.

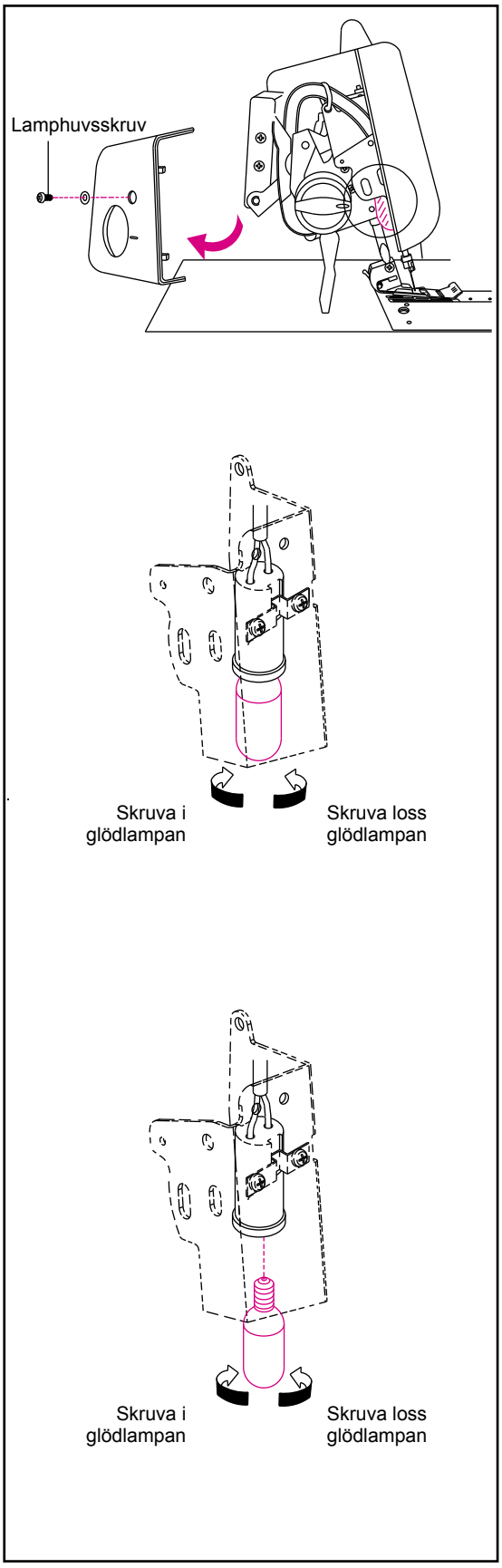

Hentet fra symaskinetorvet.dk

18. PRESSARFOT MED KLICKSYSTEM

- Denna pressarfot med klicksystem är särskilt utformad för just denna symaskin och finns att köpa separat.

  Obs! Använd inte pressarfötter som är ämnade för andra symaskiner. Det kan leda till att nålen inte fungerar som den ska, vilket i sin tur kan leda till skador.

- Pressarfoten med klicksystem ämnad för denna symaskin är lätt att ta loss och byta ut.

Varning:
Dra alltid ur stickkontakten ur vägguttaget och/eller stäng av strömbrytaren innan du byter pressarfoten.

Ta loss pressarfot

- Höj pressarfoten och nålhållaren till högsta läge.
- Tryck in den röda lilla spaken (A) som sitter på baksidan av pressarfotsfästet. Lyft pressarfotsspaken till det extra lyftläget och ta loss pressarfoten.

Byta pressarfot

- Placera pressarfoten på stygnplattan så att pressarfotsstiftet (C) hamnar precis under spåret (B) på pressarfotsfästet. Sänk sedan pressarfotsspaken.
- Om pressarfoten inte riktigt går in under pressarfotsfästet, lyft pressarfotsspaken till det extra lyftläget och placera pressarfoten under pressarfotsfästet. Sänk sedan pressarfotsspaken.
- Lyft pressarfotsspaken och kontrollera att pressarfoten sitter ordentligt fast i pressarfotsfästet.

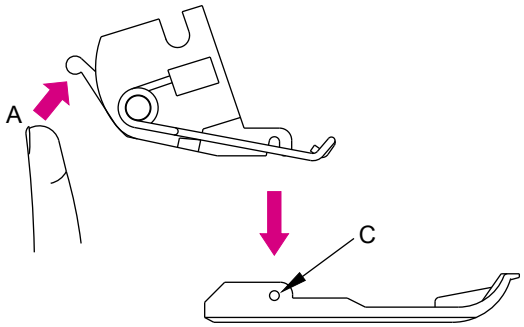

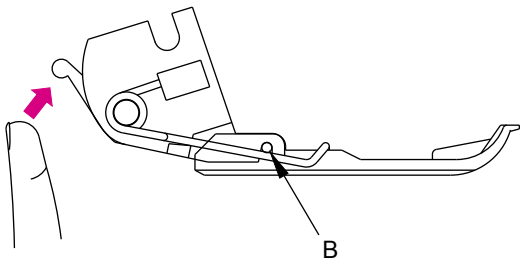

Hentet fra symaskinetorvet.dk

19. FELSÖKNING

Problem	Lösning	Sida
Tyget matas inte ordentligt	- Öka stygnlängden. - Öka pressarfotstrycket så att det passar tjockare tyger. - Minska pressarfotstrycket så att det passar tunnare tyger.	46 46 46
Nålen går av	- Kontrollera att nålarna sitter som de ska. - Dra åt nålskruven. - Använd en grövre nål som passar till tjockare tyger.	11 11 11
Tråden går av	- Kontrollera att maskinen är trädd på rätt sätt. - Kontrollera att tråden inte har trasslat sig eller fastnat. - Kontrollera att nålarna sitter som de ska. - Byt nål, den nuvarande nålen kan vara böjd eller trubbig. - Byt till en tråd av bättre kvalitet. - Lossa trådspänningen.	16-44 45 11 7 34 12, 25, 38, 43
Hoppstygn	- Byt nål, den nuvarande nålen kan vara böjd eller trubbig. Använd endast nålar av modell SINGER 2022. - Dra åt nålskruven. - Kontrollera att nålarna sitter som de ska. - Byt nåltyp eller nålstorlek. - Kontrollera att maskinen är trädd på rätt sätt. - Öka pressarfotstrycket. - Byt till en tråd av bättre kvalitet.	7 11 11 11 16-44 21 52
Ojämna stygn	- Balansera trådspänningen. - Kontrollera att tråden inte har trasslat sig eller fastnat. - Kontrollera att maskinen är trädd på rätt sätt.	12, 25, 38, 43 20 16-44
Tyget veckar sig	- Lossa trådspänningen. - Kontrollera att tråden inte har trasslat sig eller fastnat. - Byt till en tunnare tråd av bättre kvalitet. - Minska stygnlängden. - Minska pressarfotstrycket så att det passar tunnare tyger.	12, 25, 38, 43 45 52 21 21
Tyget fastnar	- Kontrollera att griparkåpan är ordentligt stängd. - Kontrollera att tråden inte har trasslat sig eller fastnat. - Förbered tjocka tyglager genom att sy ihop dem med en vanlig symaskin innan du syr dem i overlockmaskinen.	8 45
Maskinen fungerar inte	- Kontrollera att symaskinen är ordentligt kopplad till vägguttaget.	8

Hentet fra symaskinetorvet.dk

20. VAL AV TYG, TRÅD OCH NÅL

Tygtyp	Trådtyp	Nåltyp SINGER 2022
VÄV		
Tunt tyg Fint linne/bomull, organdi, voile, crêpe etc.	Bomull: #100 Silke/Rayon: #100 Tvinnad: #80-#90 Polyester: #80-#100	#12/80
Medeltjockt tyg Muslin, bäckebölja, satin, gabardin, kläde etc.	Bomull: #60-#80 Silke/Rayon: #50 Tvinnad: #60-#80 Polyester: #60-#80	#14/90, #12/80
Tjockt tyg Oxfordtyg, denim, tweed, sars, manchester etc.	Bomull: #40-#60 Silke/Rayon: #40-#60 Tvinnad: #60-#80 Polyester: #50-#80	#14/90
STICKAT		
Trikå	Tvinnad: #80-#90 Polyester: #60-#80	#12/80
Jersey	Tvinnad: #60-#80 Polyester: #60-#80 Bomull: #60-#80	#14/90, #12/80
Ylle (vävt, stickat)	Tvinnad: #60-#80 Polyester: #50-#60 Woolly nylon Polyesterull	#14/90, #12/80

Hentet fra symaskinetorvet.dk

21. SPECIFIKATIONER

Komponent	Specifikationer
Syhastighet	Max. 1 300 stygn/minut
Differentialmatningstakt	1:0.6-1:2 (symaskiner med differentialmatning)
Täcksöm stygnbredd	Två nålar: 2,8 mm (smal), 5,6 mm (bred) Tre nålar: 5,6 mm
Nålhållarrörelse	27 mm
Höjning av pressarfot	4,5 mm
Nål	SINGER 2022 #90
Antal trådar	2-4
Symaskinens mått	
Bredd	360
Djup	290
Höjd	300
Vikt (kg)	7,3 kg

Hentet fra symaskinetorvet.dk

ÅTERVINNING

Elartiklar får ej slängas bland osorterat hushållsavfall. Elartiklar källsorteras separat.

Kontakta din kommun för mer information gällande olika återvinningsalternativ.

Elartiklar som slängs på soptipp kan avge hälsofarliga ämnen som sprider sig till grundvattnet och vidare till olika livsmedel.

Vid byte av gamla elartiklar mot nya är återförsäljaren juridiskt ansvarig att ta tillbaka och att avyttra artikeln utan extra kostnad.

Hentet fra symaskinetorvet.dk

INSTRUKTIONSBOG
14T970C

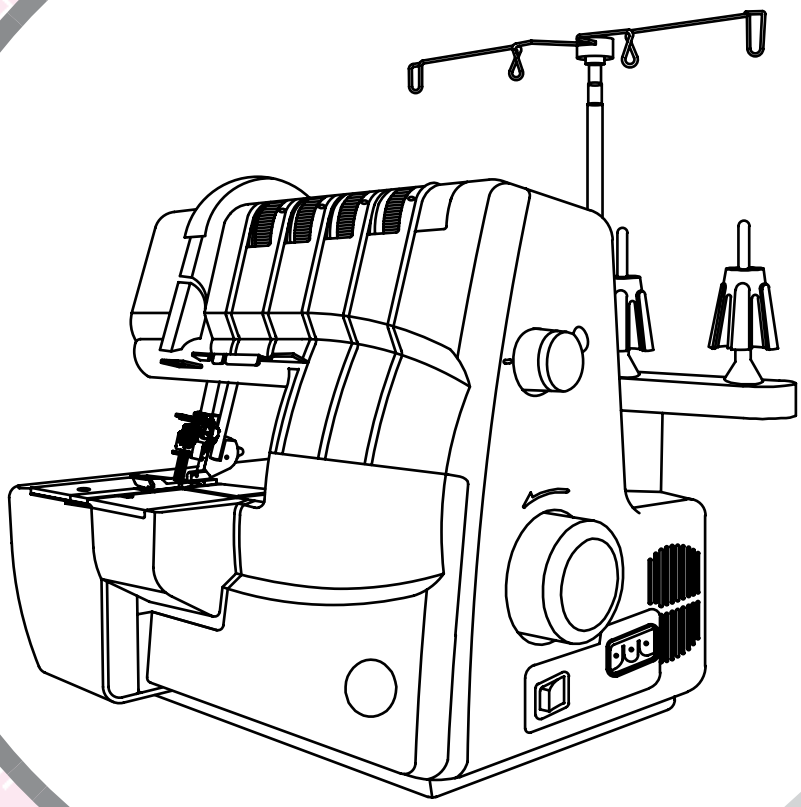

Hentet fra symaskinetorvet.dk

FORORD

Tak, fordi du har købt denne symaskine, der kan kombinere overlock, kædesøm og dæksøm. Denne maskine, der er beregnet til husholdningsbrug, vil give dig enestående ydeevne, når du syr, uanset om du syr i tynde eller kraftige stoffer (lige fra batist til denim).

Du kan finde nærmere oplysninger i denne instruktionsbog om korrekt brug og optimal service. For at få mest muligt ud af din symaskine skal du læse hele instruktionsbogen, før du begynder at bruge maskinen. Sæt dig derefter ind i maskinens funktioner ved at følge instruktionsbogen side for side.

For at sikre, at du altid har de nyeste og mest moderne syfunktioner, forbeholder producenten sig ret til uden varsel eller forpligtelser at ændre denne symaskines udseende, design eller tilbehør, når det anses for nødvendigt.

Hentet fra symaskinetorvet.dk

VIGTIGE SIKKERHEDSANVISNINGER

Ved anvendelse af elektriske apparater skal grundlæggende sikkerhedsforanstaltninger altid overholdes, herunder følgende anvisninger. Læs anvisningerne omhyggeligt, før du bruger maskinen.

FARE – Minimer risikoen for elektrisk stød:

* Apparatet må aldrig efterlades uden opsyn, når det er sluttet til stikkontakten.

* Tag altid straks stikket ud af stikkontakten, når du er færdig med at bruge apparatet, og før det skal rengøres.

* Træk altid stikket ud af stikkontakten, inden du udskifter pæren. Udskift kun elpæren med en af samme type og med samme effekt, maks. 240 V/15 W.

ADVARSEL – Minimer risikoen for forbrænding, brand, elektrisk stød eller personskade:

* Dette apparat må ikke bruges som legetøj. Vær særlig opmærksom, hvis dette apparat skal anvendes af eller i nærheden af børn og svage personer.

* Dette apparat må kun anvendes til de formål, apparatet er beregnet til, og som er beskrevet i denne vejledning. Brug kun det af producenten anbefalede tilbehør som anført i denne vejledning.

* Anvend aldrig dette apparat, hvis ledningen eller stikket er beskadiget, hvis apparatet ikke fungerer korrekt, hvis det er blevet tabt eller er beskadiget, eller hvis det har været i vand. Returner apparatet til nærmeste autoriserede forhandler eller servicecenter til eftersyn, reparation og elektrisk eller mekanisk justering.

* Apparatet må aldrig anvendes, hvis ventilationsåbningerne er blokerede. Sørg for, at ventilationsåbningerne på symaskinen og fodpedalen er fri for ophobninger af fnug, støv og løse stofstykker.

* Hold fingrene væk fra alle roterende dele. Der kræves særlig forsigtighed i området omkring symaskinenålen og trådkniven.

* Brug altid den rigtige stingplade. Brug af en forkert plade kan få nålen til at knække.

* Brug ikke bøjede nåle.

* Undgå at trække eller hive i stoffet under syning, da dette kan få nålen til at bøje, så den knækker.

* Sluk for symaskinen ("O"), når du foretager justeringer i nåleområdet som f.eks. trådning af nålen, udskiftning af nålen, trådning af griberen, udskiftning af trykfoden osv.

* Træk altid stikket i maskinen ud af stikkontakten, når du fjerner lågene, når du åbner lågene for at hæve overkniven eller tråde griberne, når du smører maskinen, eller når du skal foretage andre af de servicejusteringer, der nævnes i betjeningsvejledningen.

* Du må ikke tabe eller indsætte genstande i åbningerne på maskinen.

* Symaskinen må ikke anvendes udendørs.

* Brug ikke maskinen i områder, hvor der sprayes med aerosolprodukter, eller hvor der bruges ilt.

* Når du skal afbryde strømmen, skal du sætte alle betjeningsknapper i slukket position ("O") og derefter tage stikket ud af stikkontakten.

* Træk ikke stikket ud af stikkontakten ved at trække i ledningen. Træk altid i stikket og aldrig i ledningen, når du tager stikket ud.

* Grundlæggende bør strømmen til maskinen være afbrudt, når den ikke er i brug.

* Hvis ledningen til dette apparat er beskadiget, skal den udskiftes med en særlig ledning, og udskiftningen skal foretages hos nærmeste autoriserede forhandler eller servicecenter.

Hentet fra symaskinetorvet.dk

* Dette apparat er udstyret med dobbelt isolering. (Med undtagelse af USA/CAN).

* Alle dele skal udskiftes med dele af samme type. Se anvisningerne for vedligeholdelse af dobbeltisolerede apparater.

* Hvis du får olie i øjnene, skal olien straks skylles ud med vand. Hvis du ved en fejl kommer til at indtage olien, skal du øjeblikkeligt søge læge.

* Luk låget, før du tager maskinen i brug.

SERVICE PÅ APPARATER MED DOBBELT ISOLERING (Modeller til USA og Canada undtaget).
I apparater med dobbelt isolering bruges der to systemer med isolering i stedet for jord. Der findes ingen anordninger til jording på et apparat med dobbelt isolering, og produktet bør ikke udstyres med anordninger til jord. Vedligeholdelse af et apparat med dobbelt isolering kræver stor omhyggelighed og kendskab til systemet og bør udelukkende udføres af kvalificeret servicepersonale. Reservedele til et apparat med dobbelt isolering skal være identiske med delene i produktet. Et apparat med dobbelt isolering er mærket med ordene "DOBBELT ISOLERING" eller "DOBBELT ISOLERET". Symbolet ⧈ kan også være angivet på produktet.

GEM DISSE ANVISNINGER - Denne overlocksymaskine er udelukkende beregnet til husholdningsbrug.

* Gem disse anvisninger et passende sted i nærheden af maskinen, og sørg for, at de følger med, hvis du videregiver maskinen til en tredjepart.

* Brug kun maskinen et tørt sted.

* Efterlad aldrig maskinen uden opsyn i nærheden af børn eller ældre mennesker, da de kan være ude af stand til at vurdere risikoen.

* Lad ikke børn lege med maskinen.

* Dette apparat kan bruges af børn over 8 år og af personer med nedsatte fysiske, sensoriske eller mentale evner eller med manglende erfaring og viden, hvis de har modtaget supervision eller instruktion i brugen af apparatet på en sikker måde og forstår de risici, der er forbundet med brugen af apparatet.

* Rengøring og vedligeholdelse må ikke udføres af børn uden opsyn.

* Sluk altid for strømmen til maskinen, før du udfører forberedelser til arbejdet (udskifter nålen, tråder maskinen).

* Træk altid stikket ud af stikkontakten, hvis du efterlader maskinen uden opsyn, så eventuelle skader undgås i tilfælde af, at maskinen utilsigtet tændes.

* Træk altid stikket ud af stikkontakten, hvis du skifter pæren eller udfører vedligeholdelsesarbejde (oliesmøring, rengøring).

* Brug ikke maskinen, hvis den er våd, eller hvis omgivelserne er fugtige.

* Hiv aldrig i ledningen. Træk altid stikket ud ved at gribe fat om stikket.

* Placer aldrig noget på pedalen.

* Brug aldrig maskinen, hvis ventilationshullerne er blokerede. Sørg for at holde maskinens ventilationshuller og fodpedalen fri for støv og snavs.

* Maskinen må kun bruges med en fodpedal af typen 4C-326G/ 4C-316C/ 4C-345G/ 4C-326C fremstillet af Wakaho.

* Hvis ledningen til fodpedalen beskadiges, skal den udskiftes af producenten eller dennes serviceleverandør eller en tilsvarende kvalificeret person for at undgå farer.

* Vindue med europæiske kontaktoplysninger findes.

* Lydniveauet er ved normale driftsbetingelser under 76 dB (A).

Hentet fra symaskinetorvet.dk

INDHOLDSFORTEGNELSE

		Side
1.	De vigtigste dele	61
2.	Tilbehør	63
3.	Nåleinformation	63
4.	Sådan åbnes griberlåget	64
5.	De vigtigste dele bag griberlåget	64
6.	Forberedelser før syning	64
7.	Klargøring til trådning	66
	* Opsætning af trådførerholderen	66
	* Sikkerhedsnet	66
	* Trådrullekapsel	66
8.	Sådan fjernes og isættes nåle	67
	* Nåleposition	67
	* Sådan fjernes nål(e)	67
	* Sådan isættes nål(e)	67
9.	Udvalg af sting	68
10.	Praktisk referenceoversigt	68
11.	Sådan syr du en dæksøm	69
12.	Trådning af maskinen	72
	* Trådningsdiagram: 3-trådet dæksøm/kædesøm	72
	* Farvekode for trådspænding: Dæksøm	72
	* Vejledende spændingsindstillinger til 3-trådet dæksøm	81
	* Trådningsdiagram: Dæksøm – 2-trådet, smal	82
	* Farvekode for trådspænding: 2-trådet smal dæksøm	82
	* Trådningsdiagram: Dæksøm – 2-trådet, bred	88
	* Farvekode for trådspænding: 2-trådet bred dæksøm	88
	* Vejledende spændingsindstillinger til 2-trådet dæksøm	94
	* Trådningsdiagram: Kædesøm	95
	* Farvekode for trådspænding: Kædesøm	95
	* Vejledende spændingsindstillinger til dobbelt kædesøm	99
13.	Sådan skifter du tråde: sammenbindingsmetode	101
14.	Justering af stinglængden	102
15.	Justering af trykfodstrykket	102
16.	Differentialtransport	103
17.	Vedligeholdelse af maskinen	104
18.	Trykfod, der kan klikkes på	106
19.	Fejlfindingsoversigt	107
20.	Forhold mellem stof, tråd og nål	108
21.	Specifikation	109

Hentet fra symaskinetorvet.dk

1. DE VIGTIGSTE DELE

1. Trådførere og holder
2. Håndtag
3. Trådspændingsvælger for venstre nål (blå)
4. Trådspændingsvælger for midterste nål (grøn)
5. Trådspændingsvælger for højre nål (rød)
6. Trådspændingsvælger for kædestingsgriber (gul)
7. Stingplade
8. Stofplade
9. Griberlåg
10. Strøm- og lyskontakt
11. Stinglængdevælger
12. Håndhjul
13. Trådrullestativ
14. Kegleformet adapter
15. Trådrulleholder

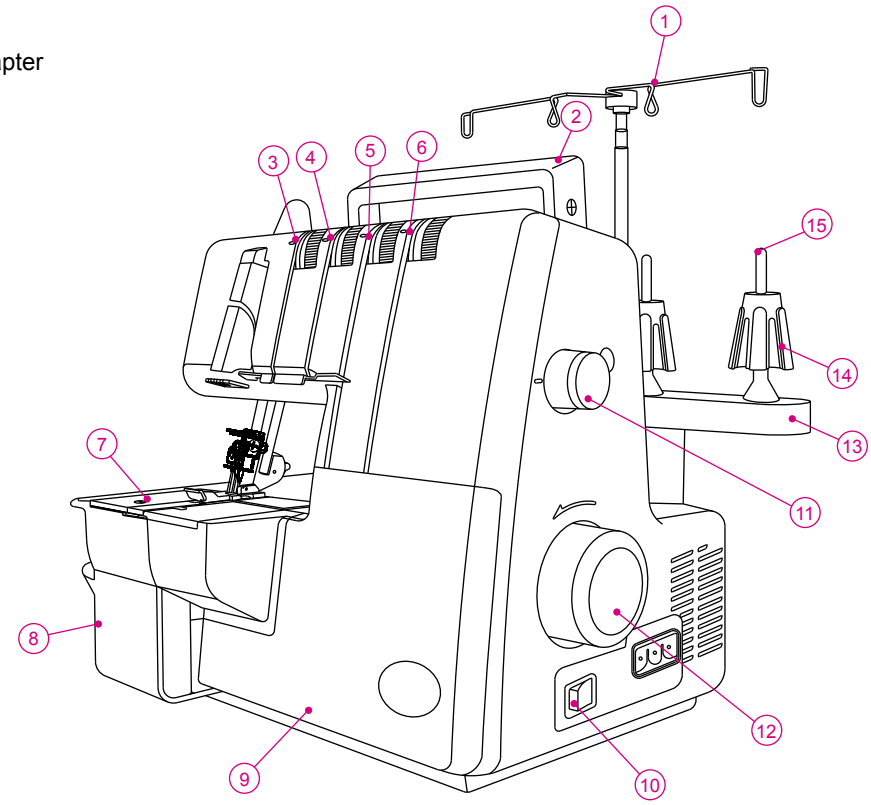

Hentet fra symaskinetorvet.dk

16. Løfteanordning til trykfodsstang samt spændingsudløser
17. Reguleringsknap til differentialtransport
18. Reguleringsknap til trykfodstryk

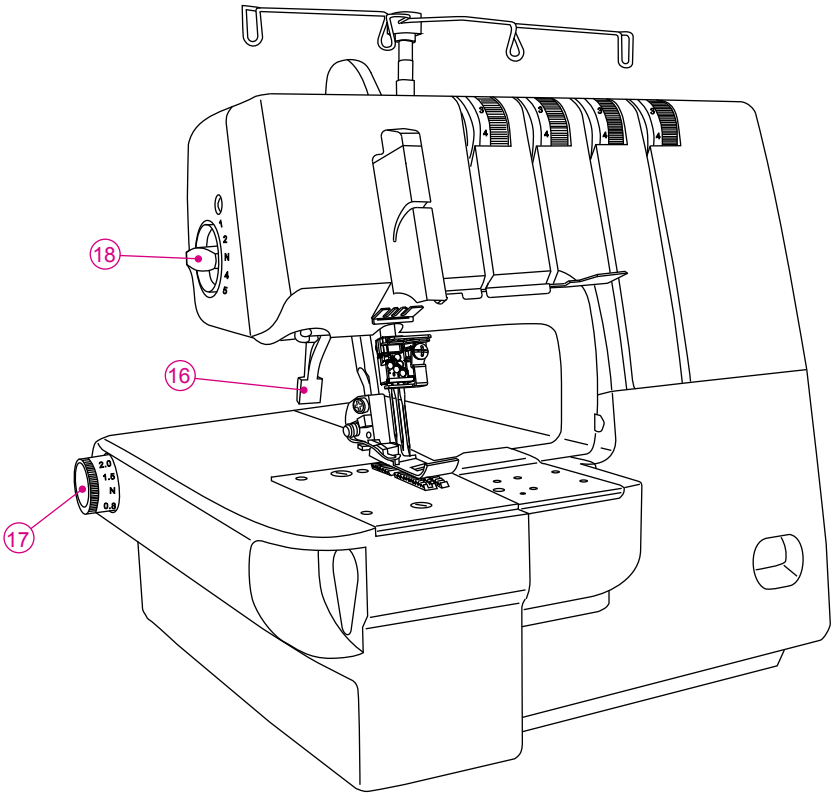

Hentet fra symaskinetorvet.dk

2. TILBEHØR

Tilbehøret findes i tilbehørsæsken

1.	Skruetrækker (stor størrelse)	1
2.	Trådrullekapsel til trådafrulning	4
3.	Sikkerhedsnet	4
4.	Oliesmører	1
5.	Unbrakoskruetrækker (lille)	1
6.	Pincet	1
7.	Nålesæt	1
8.	Børste	1
9.	Trådrulleholder	1
10.	Maskinlåg	1

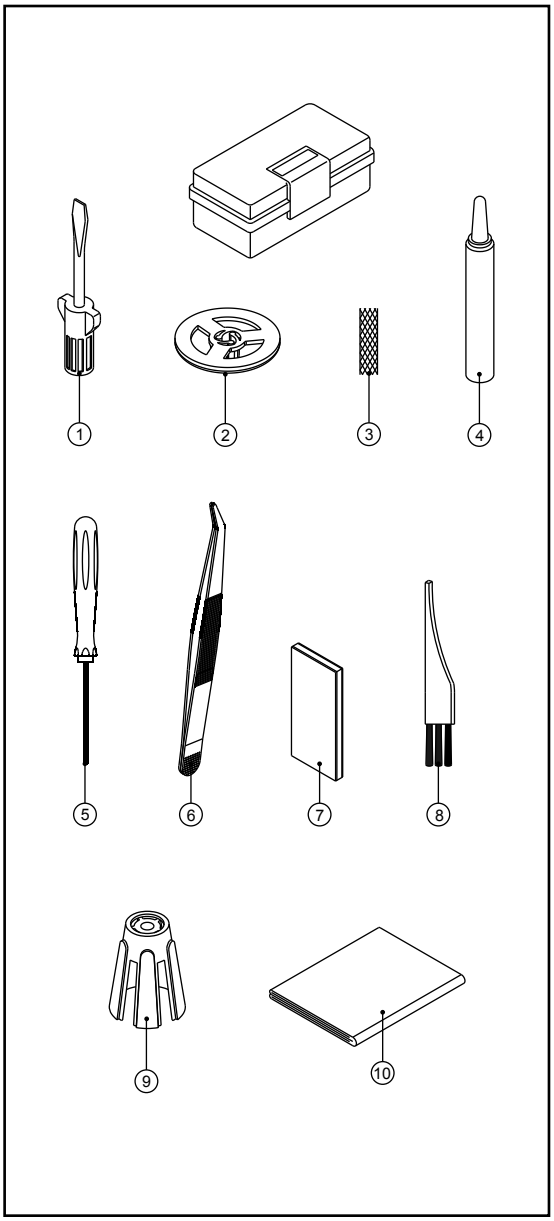

3. NÅLEINFORMATION

- Til denne dæksøm bruges en industrinål med fladt skaft, der gør det umuligt at indsætte nålen baglæns.
- Forsøg ikke at bruge en standardnål beregnet til en husholdningssymaskine uanset nålestørrelse eller -type til syning af denne dæksøm.
- SINGER 2022 Nålestørrelse 14/90 leveres sammen med maskinen.
- Brug kun SINGER 2022 nålestørrelse 14/90 og 12/80, som medfølger i tilbehørsæsken.

SINGER 2022
Overlocknål

Hentet fra symaskinetorvet.dk

4. SÅDAN ÅBNES GRIBERLÅGET

Forsigtig:
Sørg for at slukke maskinen på tænd/sluk-knappen.

- Skub låget så langt mod højre, som det kan komme.
- Træk låget ned mod dig selv.

Forsigtig:
Sørg for, at griberlåget er lukket, når du syr.

5. DE VIGTIGSTE DELE BAG GRIBERLÅGET

1. Griber til kædesting/dæksting

6. FORBEREDELSER FØR SYNING

- Slut fodpedalen/stikket til maskinens stik.
- Sæt ledningsstikket i vægkontakten.
- Tænd/sluk-knap: Tryk knappen til " I " for at tænde ("ON")
  Tryk knappen til "O" for at slukke ("OFF")
- For at sy med maskinen og styre hastigheden skal du træde på fodpedalen.
- Jo hårdere du træder, jo hurtigere syr maskinen.
- For at stoppe maskinen i at sy skal du fjerne din fod fra pedalen.

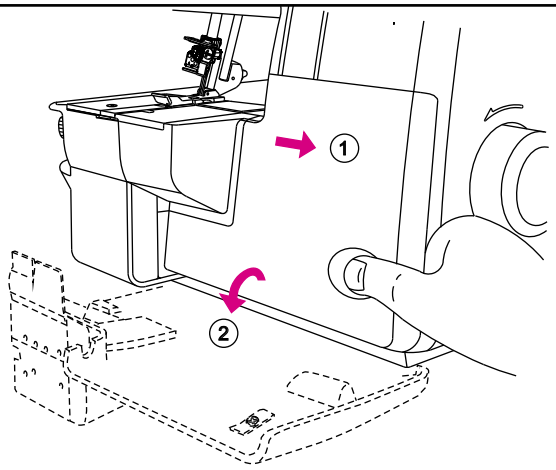

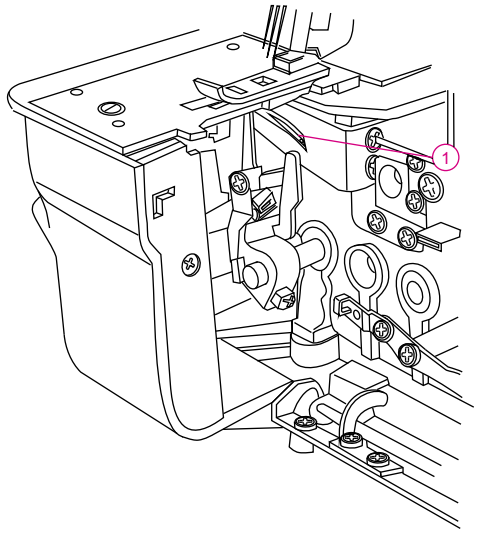

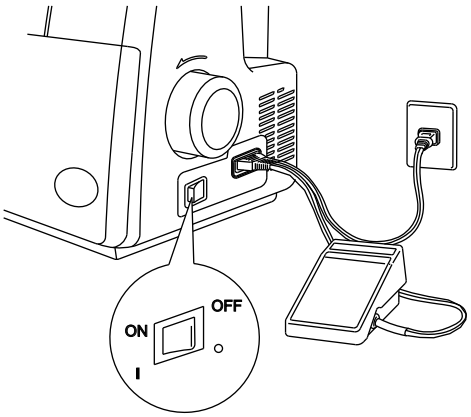

ADVARSEL:

Brug kun den fodpedal, der følger med denne maskine.
(Type 4C-316B kun til USA og CANADA)
Sørg for at læse advarslen på den følgende side.

Hentet fra symaskinetorvet.dk

OPLYSNINGER OM DET POLARISEREDE STIK (VEDRØRER KUN USA OG CANADA)

Dette apparat er forsynet med et polariseret stik (dvs. det ene stikben er bredere end det andet). For at reducere risikoen for elektrisk stød kan dette stik kun sættes i en polariseret stikkontakt på én måde. Vend stikket om, hvis det ikke passer i stikkontakten. Kontakt en elektriker, der kan montere en korrekt stikkontakt, hvis stikket stadig ikke passer. Stikket må ikke ændres på nogen måde.

Advarsel:

* Sørg for, at spændingen i stikket (vægstikket) er den samme som motorens mærkespænding.

* Håndter fodpedalen med forsigtighed, og undgå at tabe den på gulvet. Undgå at placere ting oven på den, når den ikke er i brug.

* Tag ledningsstikket ud af stikkontakten, når du skifter nåle, trykfødder, eller når du efterlader maskinen uden opsyn. Dermed undgås risikoen for, at maskinen startes, fordi man utilsigtet kommer til at træde på fodpedalen.

Hentet fra symaskinetorvet.dk

7. KLARGØRING TIL TRÅDNING

Opsætning af trådførerholderen

- Tag trådføreren ud af Styrofoam-indpakningen, og sæt den i som vist på illustrationen til højre.
- Denne maskine leveres med trådførerholderen øverst på Styrofoam-indpakningen.
- Træk trådførerholderen ud i hele sin længde.
- De to led på teleskopstangen klikker på plads, når de er placeret korrekt.
- Centrer trådførerne over trådrulleholderne.
- Sæt tråd over kegleadapterne på trådrulleholderne.

Bemærk! Din nye maskine er trådet til at sy tredobbelt dæksøm. Se side 45 for at få oplysninger om, hvordan trådene bindes sammen.

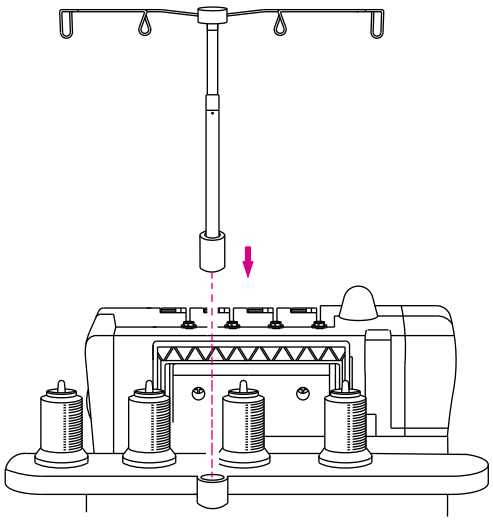

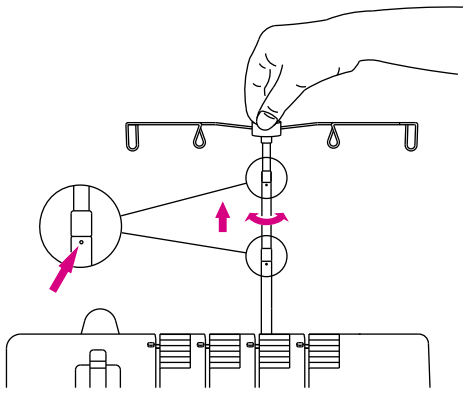

Sikkerhedsnet

- Ved syning med syntetiske tråde, der nemt løber af keglen, skal du sætte det sikkerhedsnet, der følger med maskinen, over tråden fra keglens underside, så trådenden hænger frit øverst på sikkerhedsnettet som vist til højre.

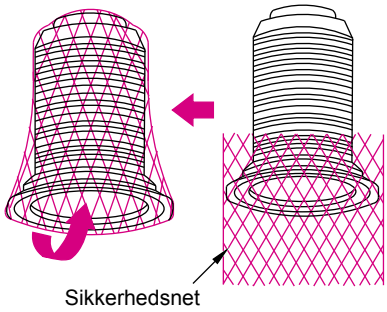

Trådrullekapsel

- Ved brug af en almindelig trådrulle skal du sætte den trådrullekapsel, der følger med maskinen, på trådrullen som vist til højre.

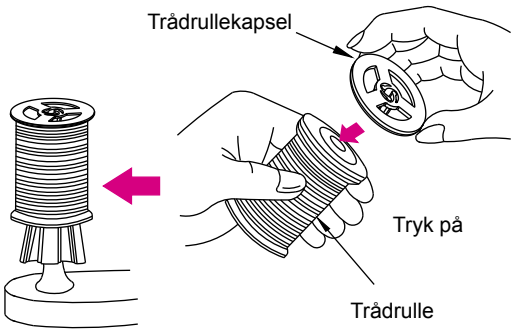

Hentet fra symaskinetorvet.dk

8. SÅDAN FJERNES OG ISÆTTES NÅLE

Nåleposition

- På denne maskine kan tre nåle sættes i nåleholderen som vist på tegningen.
- Instruktionsbogen henviser til forskellige nålepositioner ved at vise nåleholderen til højre.

Bemærk! Når alle nåle til dæksøm er isat, vil venstre nål være en anelse højere end de andre.

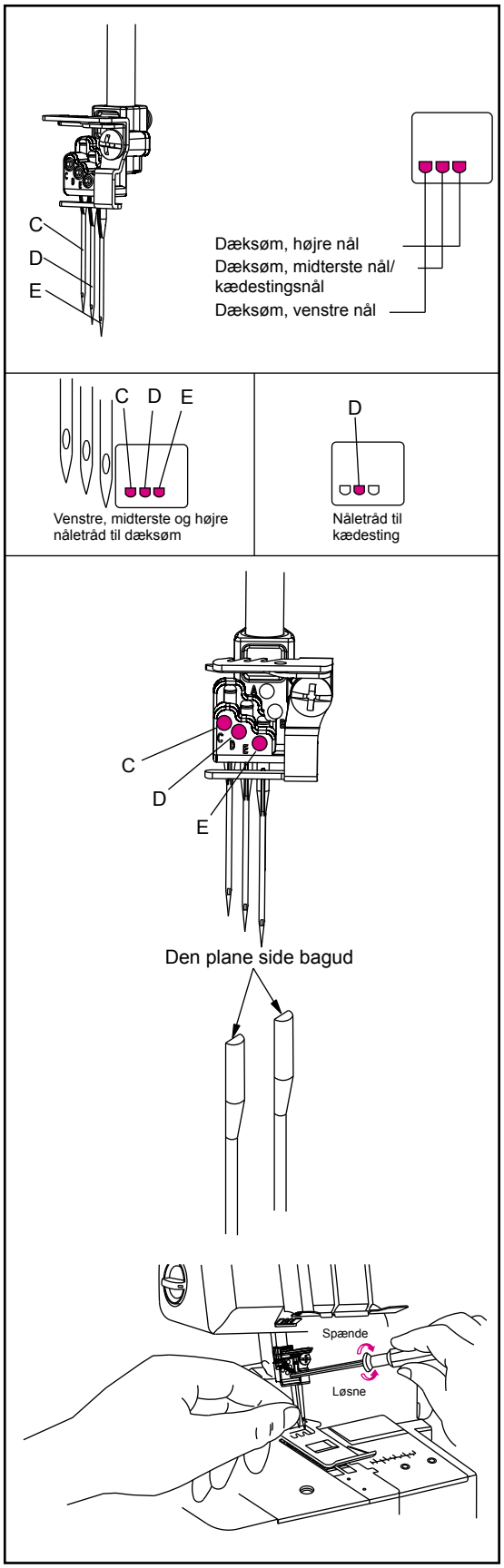

Sådan fjernes nål(e)

Forsigtig:
Sørg for at afbryde strømmen til maskinen ved at trække ledningen ud af stikket, før du fjerner nålen(e).

- Drej håndhjulet mod dig, indtil nålene er i højeste position.
- Placer et kraftigt stykke stof [som f.eks. filt] under trykfoden. Sænk nålene halvt ned i stoffet.
- Løsn nålestilleskruerne med den lille unbrakonøgle, men fjern ikke nåleskruerne. Hold nålene med fingrene, og løft nålestangen. Nålene bliver siddende i stoffet.

C. Dæksøm, venstre nål
D. Dæksøm, midterste nål
E. Dæksøm, højre nål

Bemærk:
Når du har fjernet den pågældende nål, der ikke p.t. skal bruges til syning, skal du huske at spænde stilleskruen i skruehullet på nåleholderen og kun lige spænde den godt til i hullet. Skruen må ikke spændes for hårdt i hullet, da dette kan beskadige nåleholderen.

Sådan isættes nål(e)

- Hold nåle, så den plane side vender bagud.
- Sæt nålen/nålene så langt ind i venstre og/eller højre nåleholder som muligt.
- Når du sætter en nål i og starter med at sænke den ned i hullet i stingpladen, kommer den til at flugte med nåleholderen. Ret den derefter opad.

Denne maskine bruger SINGER 2022-nåle.
Brug ikke standardnåle til husholdningsmaskiner.

Hentet fra symaskinetorvet.dk

9. UDVALG AF STING

Denne symaskine kan sy 4 forskellige typer sting alt efter kombinationen af nålepositioner, trådningsmetoder og justering af spændingen.

Stingtype			Referenceside
1. Dobbelt kædesøm	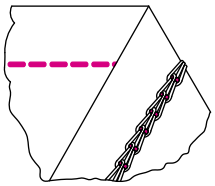	En 1-nålet, 2-trådet ligesøm bruges til sammensyning eller dekorativ syning. Sømme kan også sys med den ønskede afstand fra kanten af stoffet ved at deaktivere den højre griber og den flytbare kniv.	39
2. Smal dæksøm (2,8 mm)	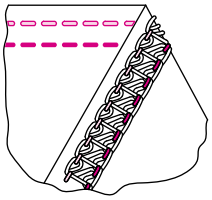	En 2-nålet, 3-trådet dæksøm er velegnet til elastiske stoffer såsom strik osv. En smal søm dannes ved at bruge venstre og midterste nål.	25
3. Bred dæksøm (5,6 mm)	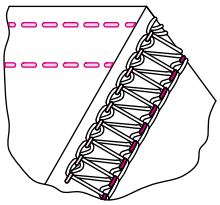	En 2-nålet, 3-trådet dæksøm er velegnet til elastiske stoffer såsom strik osv. En bred søm dannes ved at bruge venstre og højre nål.	32
4. Tredobbelt dæksøm (5,6 mm)	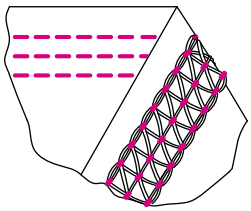	En 3-nålet, 4-trådet overlocksøm er velegnet til elastiske stoffer såsom strik osv. En tredobbelt søm dannes ved at bruge venstre, midterste og højre nål.	16

10. PRAKTISK REFERENCEOVERSIGT

	Stingtype		Spændingsvælger: De viste tal er gennemsnitsindstillinger på mellemsvært stof med polyesterspundet tråd af standardtypen nr. 60				Side
			Blå	Grøn	Rød	Gul	
1	Dobbelt kædesøm			7,0		7,5	39
2	Smal dæksøm	2,8 mm	6,0	7,0		6,5	25
3	Bred dæksøm	5,6 mm	6,0		7,0	6,0	32
4	Tredobbelt dæksøm	5,6 mm	6,0	7,0	7,0	4,0	16

Trådspændingen bliver strammere, når vælgerne drejes til højere tal. Spændingsindstillingerne, der vises på denne side og i resten af instruktionsbogen, er vejledende indstillinger. Du skal justere trådspændingerne, så de passer til det stof og den trådtype, du bruger. For at få de bedste resultater skal du justere spændingen i små stigninger på ikke mere end et halvt nummer ad gangen.
* Når du syr kædesting under de forhold, der er angivet i Nr. 1, skal du indstille stinglængden til over 2 mm.
* Når du syr dæksømme under de forhold, der er angivet i Nr. 2, 3 og 4, skal du indstille stinglængden til over N (2,5 mm).

Hentet fra symaskinetorvet.dk

11. SÅDAN SYR DU EN DÆKSØM

- Denne maskine kan sy en 3-trådet 5,6 mm bred kantdæksøm.
- Dæksømmen kan bruges til dæksyning, kantebåndssyning eller topstikning af halsudskæringer og til oplægning af kanter på T-shirts og sweatshirts m.v. samt til flade sammensyningssømme (almindelig syning).
- Dæksømmen egner sig bedst til elastiske stoffer såsom strik.
- Den kan også bruges i vævede stoffer såsom denim, men her skal du være meget opmærksom på spændingsindstillingerne, da der er risiko for, at tråden springer, og/eller at der springes sting over.
- Hvis du oplever, at der springes sting over, eller at tråden springer, mens du syr i denim, skal du først skifte nålene og derefter justere spændingerne lidt ad gangen (1/4 tal ad gangen).

Opsætning af maskinen

Forsigtig:
Sørg for at slukke maskinen på tænd/sluk-knappen.

- Åbn griberlåget. (Se side 8).
- Når du skal sy en tredobbelt 5,6 mm dæksøm, skal du montere højre nål til dæksøm (E), midterste nål til dæksøm (D) og venstre nål til dæksøm (C).
- Før tråd gennem nålene (E), (D) og (C), og tråd dæksømsgriberen [gul].
- Gradueringerne på sømguidepladen angiver afstanden fra den midterste nål til dæksøm. Brug den som guide, når du placerer stofkanten.
- Luk griberlåget.

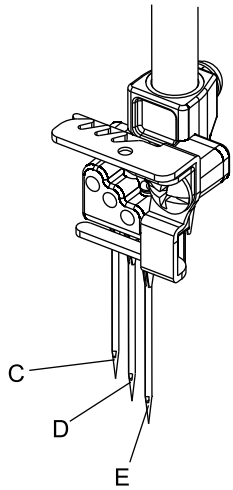

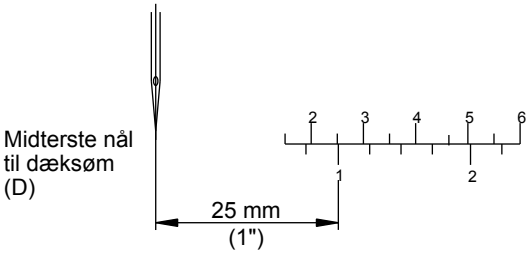

Hentet fra symaskinetorvet.dk

Yderligere oplysninger om dæksøm

Når du begynder at sy

- Hæv trykfoden. (a)

- Placer stoffet under trykfoden bag nålen. (b)
- Sænk trykfoden. (c)

Bemærk!
Når du begynder at sy fra midten af stoffet, skal du placere stoffet ved det punkt, hvor du ønsker at begynde at sy. (d)

Når du holder op med at sy

Hold op med at sy, når der ikke er mere stof under nålene.

- Hæv trykfoden. (e)

- Drej håndhjulet mod dig én omgang (mod uret), og drej det derefter fra dig én omgang tilbage (med uret), så du stopper med nålene i højeste position. (f)

- Placer din tommelfinger på sømmene, og træk derefter forsigtigt stoffet bagud, og klip trådene. (g)

Bemærk!
Instruktionerne gives ved syning af dæksømme, da det ikke er muligt at afslutte med kæde ud over stofkanten ved syning af en dæksøm. (h)

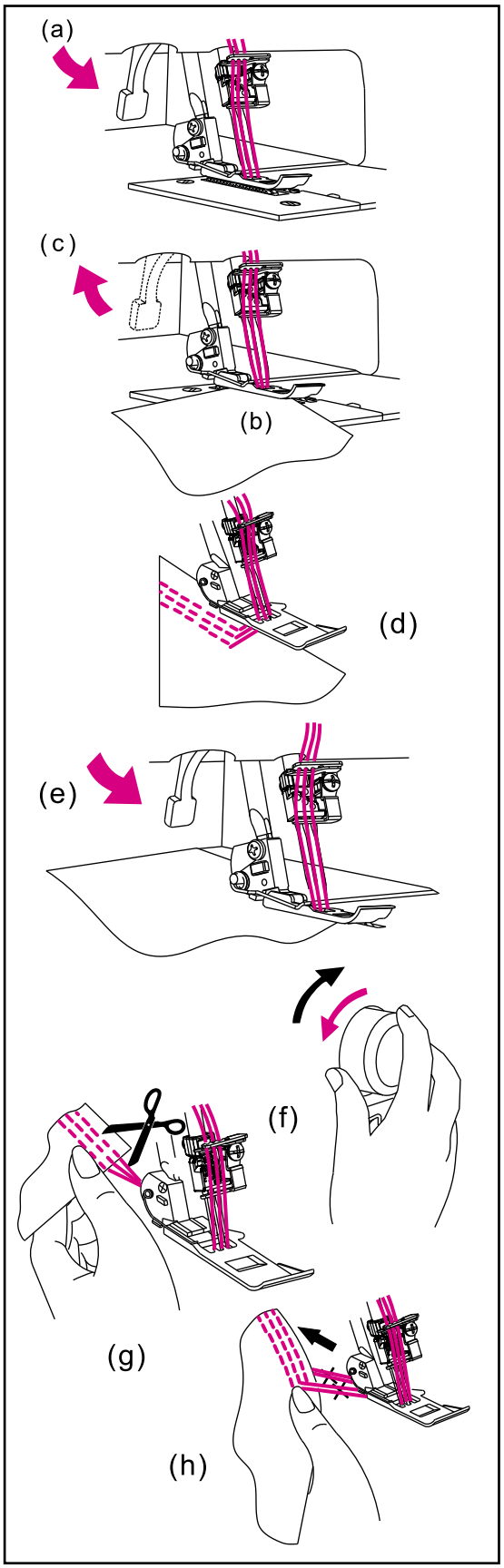

Hentet fra symaskinetorvet.dk

Hæftning af sømmens ende

- Da stingene, der dannes med dæksømmen, trevler, når gribertråden trækkes ud ved afslutning af syningen, skal sømmens ende hæftes på følgende måde:

- Når du syr helt ud til kanten af stoffet, vil der stikke tråde ud ved stofkanten. Bind først nåletrådene (2 eller 3 tråde) sammen med en knude som vist på billedet til højre. Hæft derefter disse tråde sammen med gribertrådene.

- Når syningen stoppes halvvejs inde stoffet, skal du trække nåletrådene (2 eller 3 tråde) ned på stoffets vrangside og binde trådene sammen på samme måde som beskrevet ovenfor.

- Klip overskydende tråde af.

Bemærk! Normalt, trevler stingene i begyndelsen af syningen ikke, men for at være på den sikre side kan sømmens ende hæftes ved at følge samme trin som beskrevet ovenfor, når der sys helt ud til kanten af stoffet.

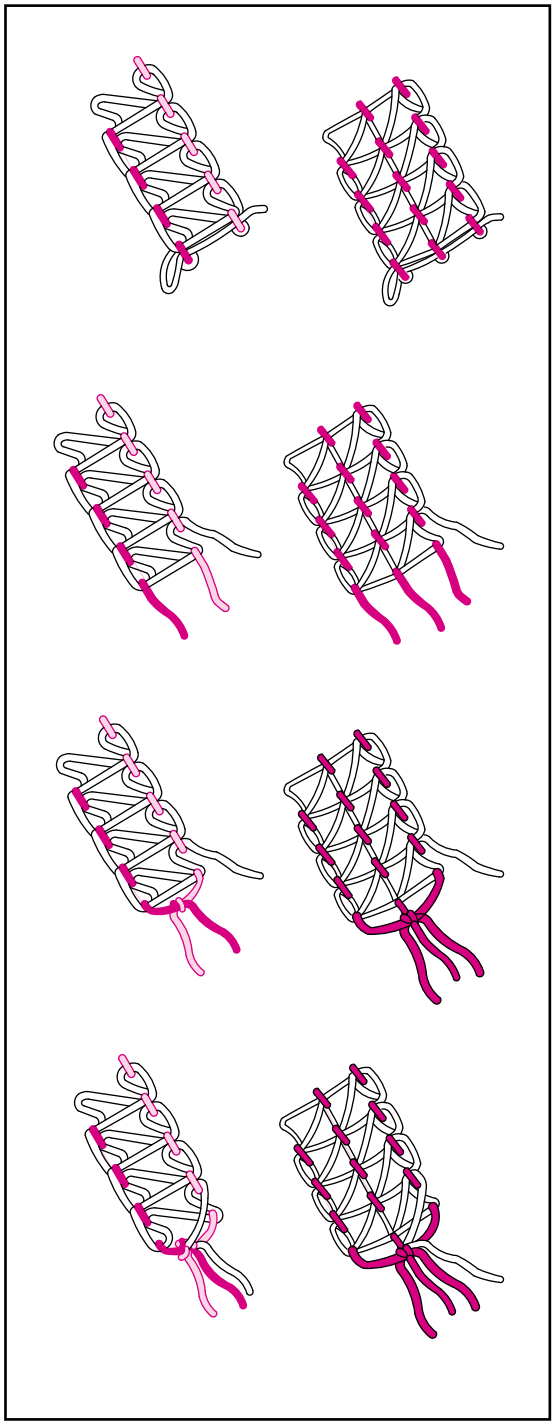

Hentet fra symaskinetorvet.dk

12. TRÅDNING AF MASKINEN

Trådningsdiagram:
3-trådet dæksøm/kædesøm

- Et skema med farvekoder er placeret inden i griberlåget for at give en hurtig oversigt.
- Tråd maskinen i rækkefølgen 1 til 2 som vist til højre.

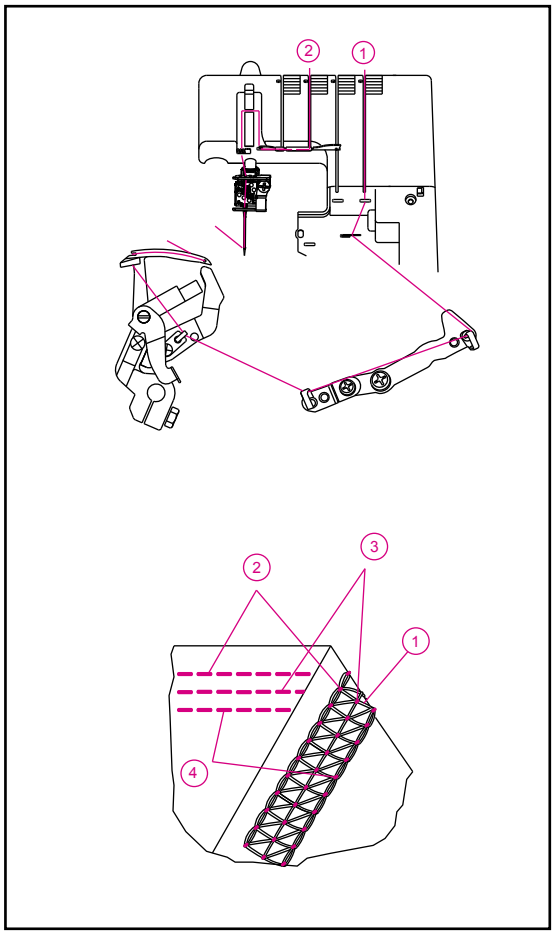

Farvekode for trådspænding: Dæksøm

1. Gribertråd til dæksøm..... Gul
2. Højre nåletråd..... Rød
3. Midterste nåletråd..... Grøn
4. Venstre nåletråd ..... Blå

Hentet fra symaskinetorvet.dk

1) Trådning af griber til kædesøm/dæksøm (Gul)

- Tråd griberen til kædesøm/dæksøm som vist i punkt 1~10.

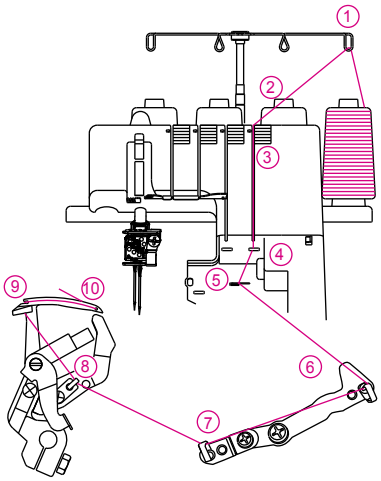

- Hæv trykfoden for at frigøre spændingsskiverne.

- Før tråd fra bagsiden til forsiden gennem trådføreren (1).

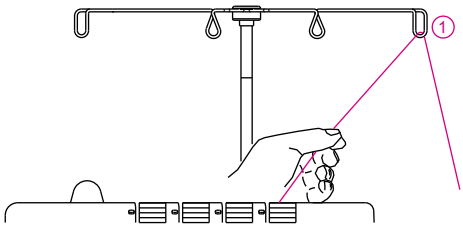

- Tråd trådføreren til topdæksøm ved at trække tråden mod venstre, indtil den glider under trådføreren. Træk derefter tråden langs højre side af knappen som vist.

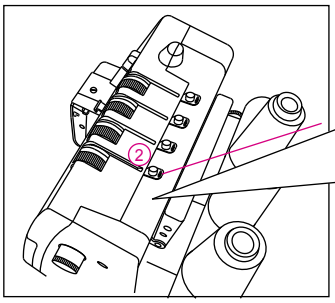

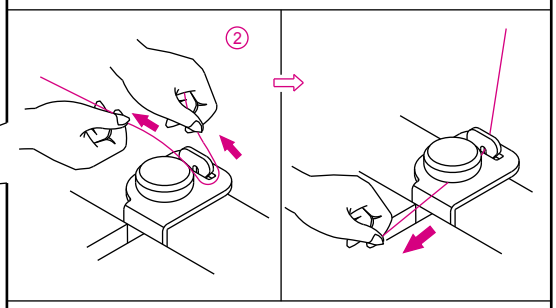

- Hold tråden med fingrene, og før den ind mellem trådspændingsskiverne. Træk derefter tråden nedad for at sikre, at den sidder rigtigt mellem trådspændingsskiverne (3).

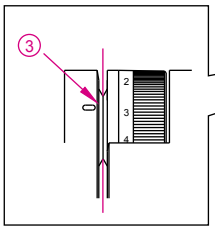

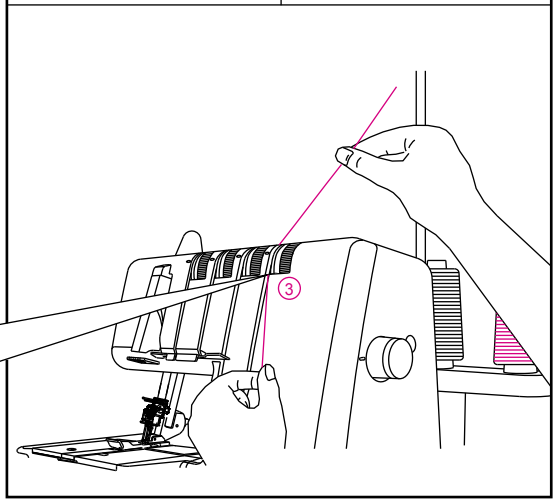

Hentet fra symaskinetorvet.dk

- Drej håndhjulet mod dig, indtil griberen til kædesømmen rager mere end 10 mm ud fra stingpladens kant.

- Tråd maskinens griberområde ved at følge den gule farvekode for trådførerne som vist i punkt 4~10.

  Bemærk! Brug den pincet, der medfølger i tilbehørsæsken, som hjælp til at tråde griberen med.

- Før tråden gennem trådføreren (4) med spidsen af pincetten.

- Før tråden gennem den forreste rille på trådføreren (5) med spidsen af pincetten.

- Før tråden gennem trådførerne (6, 7, 8) med spidsen af pincetten.

- Tråd griberøjet (A) forfra og bagud.
  Træk ca. 10 cm gennem griberen. Placer tråden i V-hakket (B) på tråderen. Hold godt fast i tråden med venstre hånd, og træk trådgiveren (C) op på plads (D).

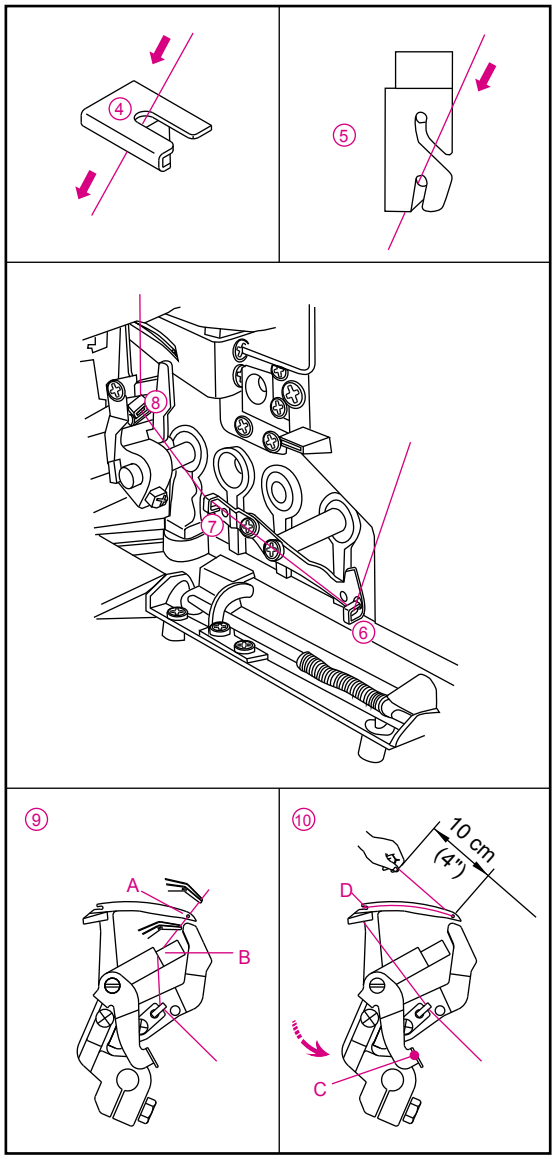

Hentet fra symaskinetorvet.dk

(2) Trådning af højre nål til dæksøm (Rød) (E på nåleholder)

- Tråd højre nål til dæksøm, som vist i punkt 1-9.

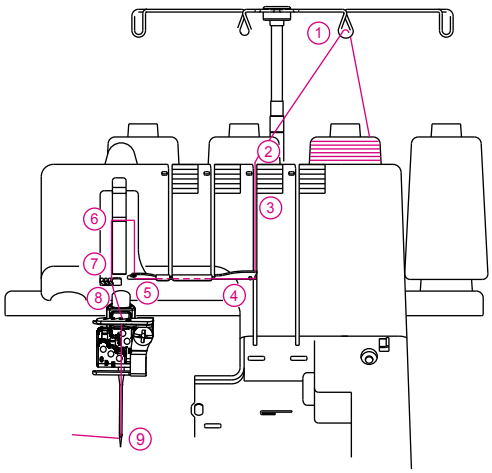

- Hæv trykfoden for at frigøre spændingsskiverne.

- Før tråd fra bagsiden til forsiden gennem trådføreren (1).

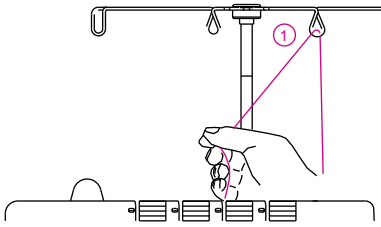

- Tråd trådføreren til topdæksøm ved at trække tråden mod venstre, indtil den glider under trådføreren. Træk derefter tråden langs højre side af knappen som vist.

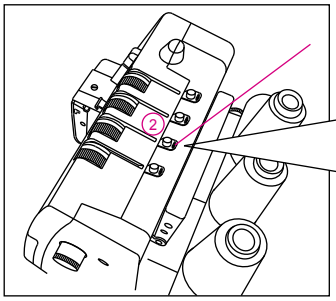

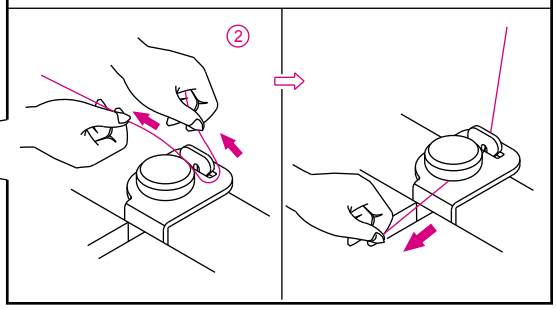

Hentet fra symaskinetorvet.dk

- Hold tråden med fingrene, og før den ind mellem trådspændingsskiverne. Træk derefter tråden nedad for at sikre, at den sidder rigtigt mellem trådspændingsskiverne (3).

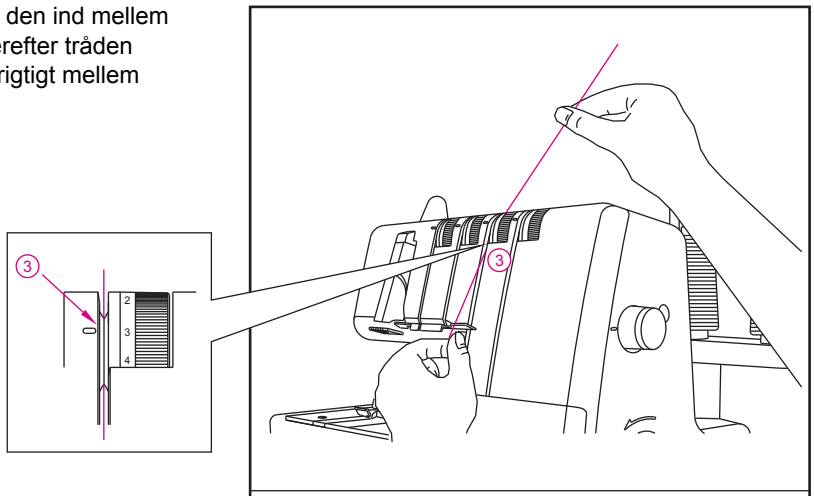

- Fortsæt med at tråde punkt 4~8.

  Bemærk! Før tråd ind i den bageste rille på trådførerne (5). Før tråd ind i rillen på trådgiveren til dæksømmen (6). Før tråd ind i de højre riller til trådførerne (7) og (8).

Før du tråder nåleøjet, skal du kontrollere, at tråden er foran trådføreren, der sidder nederst på nåleholderen til dæksømmen.

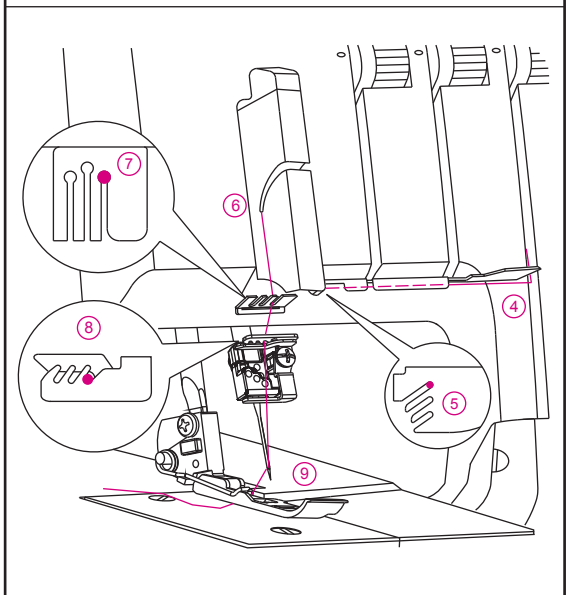

- Tråd øjet på højre nål (9).

  Bemærk! Det er nemt at tråde nåleøjet, hvis du bruger pincetten i tilbehørsæsken.

- Træk ca. 10 cm tråd gennem nåleøjet og om bag maskinen.
- Læg tråden bagud og under trykfoden.

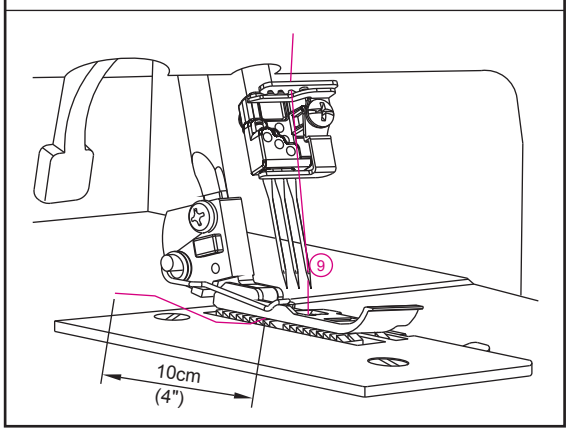

Hentet fra symaskinetorvet.dk

(3) Trådning af midterste nål til dæksøm/kædesøm (Grøn) (D på nåleholder)

- Tråd midterste nål til dæksøm/kædesøm som vist i punkt 1~9.

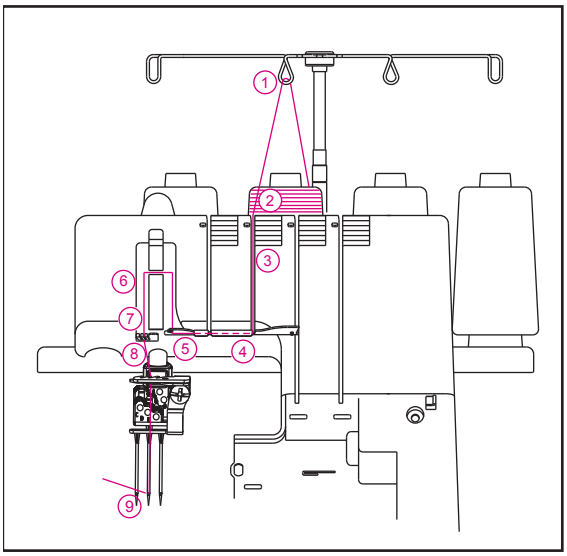

- Hæv trykfoden for at frigøre spændingsskiverne.

- Før tråd fra bagsiden til forsiden gennem trådføreren (1).

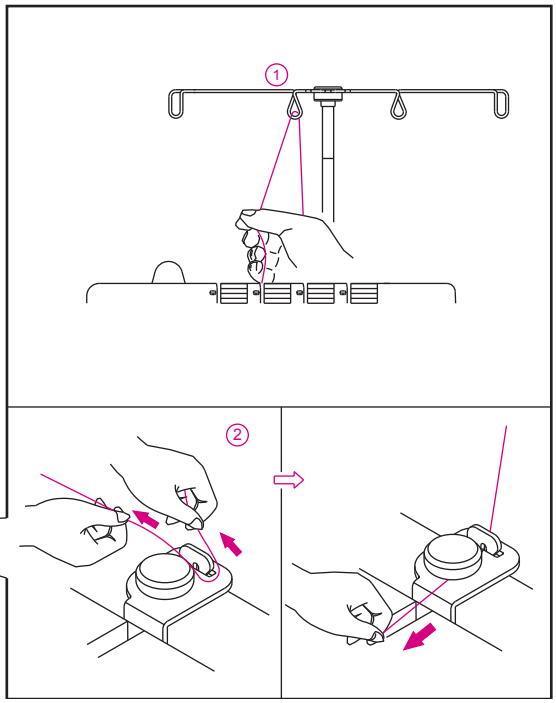

- Tråd trådføreren til topdæksøm ved at trække tråden mod venstre, indtil den glider under trådføreren. Træk derefter tråden langs højre side af knappen som vist.

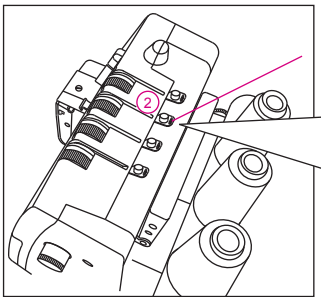

Hentet fra symaskinetorvet.dk

- Hold tråden med fingrene, og før den ind mellem trådspændingsskiverne. Træk derefter tråden nedad for at sikre, at den sidder rigtigt mellem trådspændingsskiverne (3).

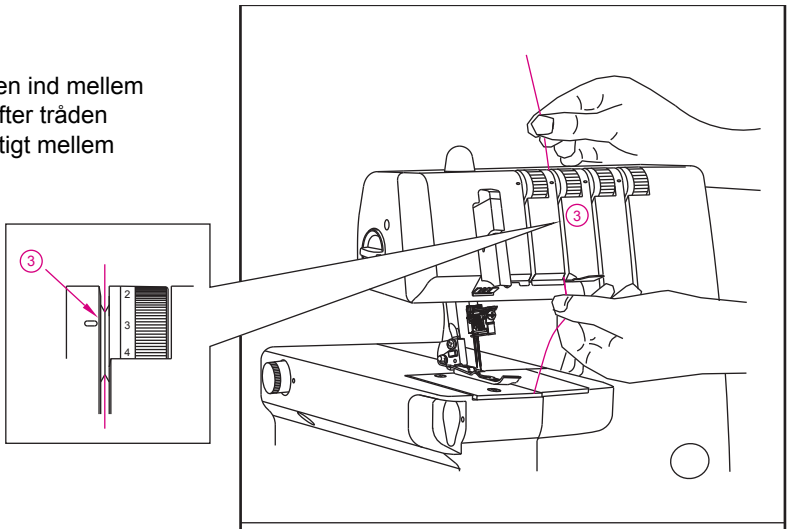

- Fortsæt med at tråde punkt 4~8.

  Bemærk! Før tråden ind i midterste rille på trådføreren (5) og ind i rillen på trådgiveren til dæksømmen (6). Fortsæt derefter med at føre tråden ind i midterste rille på trådførerne (7) og (8).

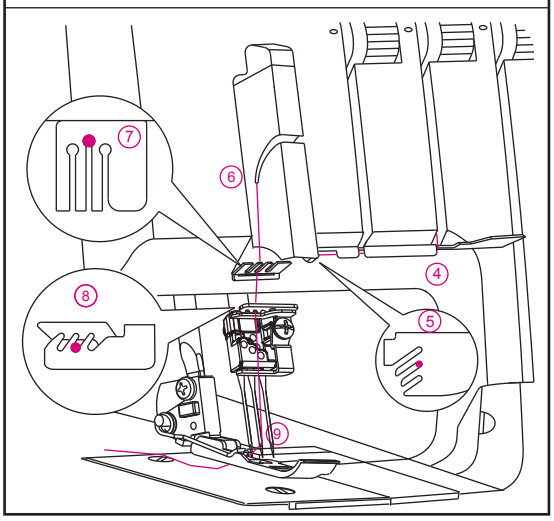

Før du tråder nåleøjet, skal du kontrollere, at tråden er foran trådføreren, der sidder nederst på nåleholderen til dæksømmen og kædesømmen.

Hentet fra symaskinetorvet.dk

4) Trådning af nålene til dæksøm

(1) Trådning af venstre nål til dæksøm (Blå) (C på nåleholder)

- Tråd venstre nål til dæksøm/kædesøm som vist i punkt 1~9.

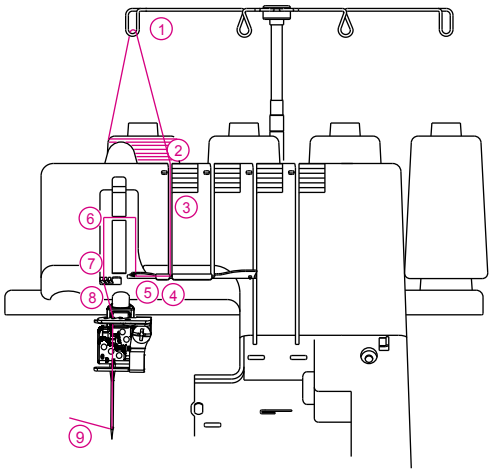

- Hæv trykfoden for at frigøre spændingsskiverne.

- Før tråd fra bagsiden til forsiden gennem trådføreren (1).

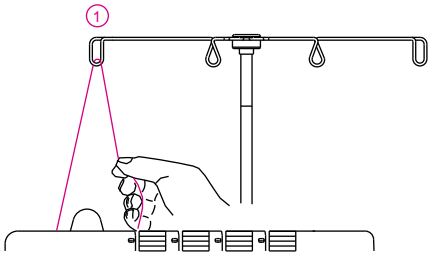

- Tråd trådføreren til topdæksøm ved at trække tråden mod venstre, indtil den glider under trådføreren. Træk derefter tråden langs højre side af knappen som vist.

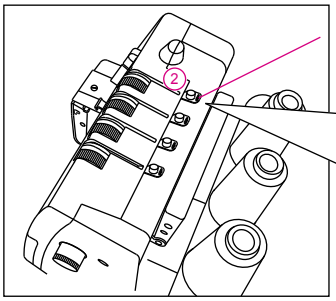

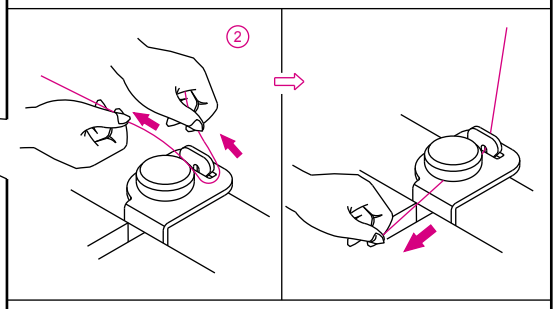

- Hold tråden med fingrene, og før den ind mellem trådspændingsskiverne. Træk derefter tråden nedad for at sikre, at den sidder rigtigt mellem trådspændingsskiverne (3).

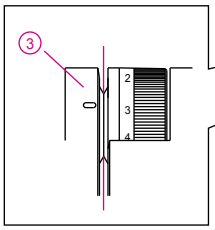

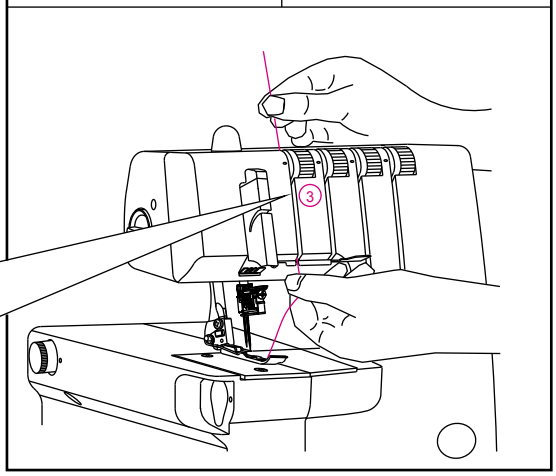

Hentet fra symaskinetorvet.dk

- Fortsæt med at tråde punkt 4~8.

  Bemærk! Før tråden ind i forreste rille på trådføreren (5) og ind i rillen på trådgiveren til dæksømmen (6). Før derefter tråd ind i de venstre riller på trådførerne (7) og (8).

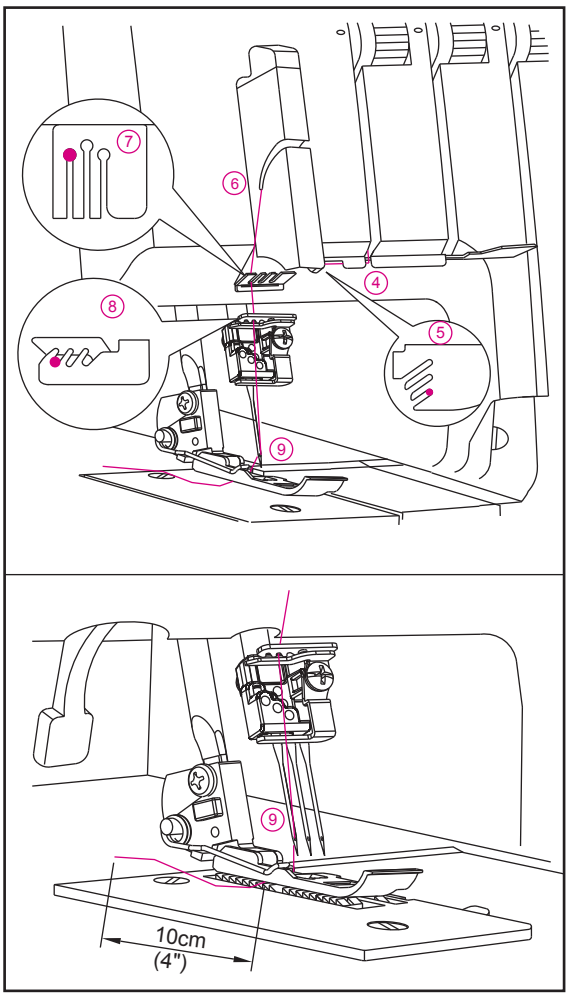

- Før du tråder nåleøjet, skal du kontrollere, at tråden er foran trådføreren, der sidder nederst på nåleholderen.

- Tråd øjet på venstre nål (9).

  Bemærk! Det er nemt at tråde nåleøjet, hvis du bruger pincetten i tilbehørsæsken.

- Træk ca. 10 cm tråd gennem nåleøjet, så den hænger løst.
- Læg tråden bagud og under trykfoden.

Hentet fra symaskinetorvet.dk

Vejledende spændingsindstillinger til 3-trådet dæksøm

Bemærk! * Disse er udelukkende vejledende trådspændinger

* Spændingsindstillinger påvirkes af:
  1) Stoftype og -tykkelse
  2) Nålestørrelse
  3) Trådtykkelse, -type og fiberindhold

* Stinglængden til dæksøm bør indstilles til over N (2,5 mm).

Korrekt balance

- Indstil hver spændingsvælger til de indstillinger, der er vist til højre, og sy en prøve på en rest af stoffet.

Sådan balancerer du

- Hvis gribertråden til dæksømmen er for løs:
  - Drej trådspændingsvælgeren for dæksømsgriber (gul) til et højere tal.

- Hvis trådspændingen på venstre nål til dæksøm er for løs:
  - Drej trådspændingsvælgeren for venstre nål til dæksøm (blå) til et højere tal.
  - Eller drej trådspændingsvælgeren for dæksømsgriber (gul) til et lavere tal.

- Hvis trådspændingen på midterste nål til dæksøm er for løs:
  - Drej trådspændingsvælgeren for midterste nåletråd til dæksøm (grøn) til et højere tal.
  - Eller drej trådspændingsvælgeren for dæksømsgriber (gul) til et lavere tal.

- Hvis trådspændingen på højre nål til dæksøm er for løs:
  - Drej trådspændingsvælgeren for højre nål til dæksøm (rød) til et højere tal.
  - Eller drej trådspændingsvælgeren for dæksømsgriber (gul) til et lavere tal.

- Hvis oversiden af stoffet hober sig op mellem nåletrådene, og sømmene på undersiden af stoffet bliver stramme:
  - Drej trådspændingsvælgeren for dæksømsgriber (gul) til et lavere tal.

NÅLEPOSITION	
STINGLÆNDE	N~4

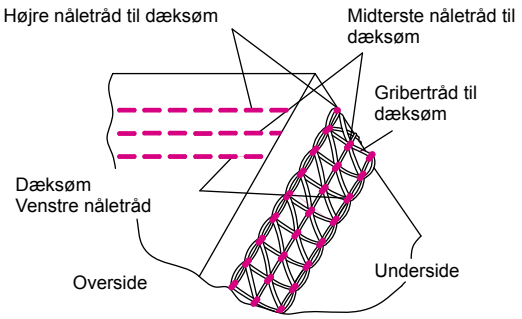

Gribertråd til dæksøm	Spændingsvælger			
	Blå	Grøn	Rød	Gul
Polyester	6.0	7.0	7.0	4.0
Ulden nylon	6.0	7.0	7.0	0

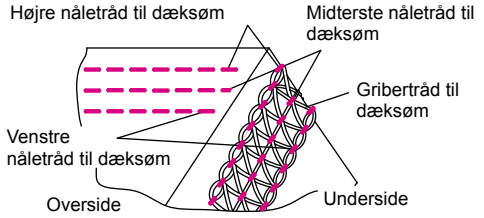

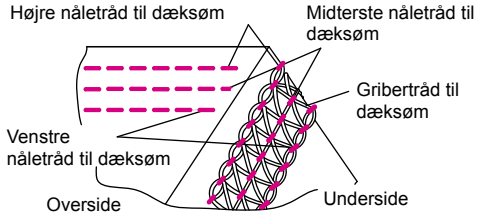

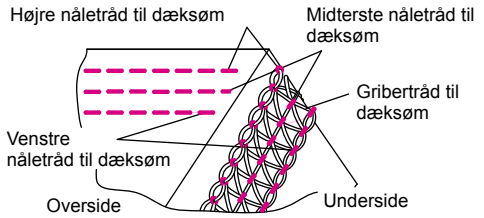

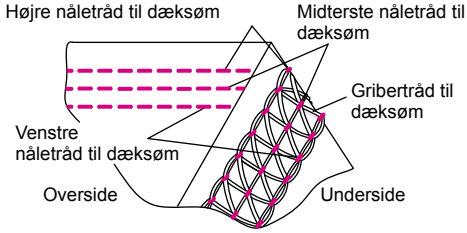

Hentet fra symaskinetorvet.dk

Trådningsdiagram: Dæksøm – 2-trådet, smal

Farvekode for trådspænding: 2-trådet smal dæksøm

1. Dæksømsgriber ..... Gul
2. Midterste nåletråd (D)..... Grøn
3. Venstre nåletråd (C) ..... Blå
4. Nål, der kan fjernes (E)

1) Trådning af griber til kædesøm/dæksøm (Gul)

- Tråd griberen til kædesøm/dæksøm som vist i punkt 1~10.

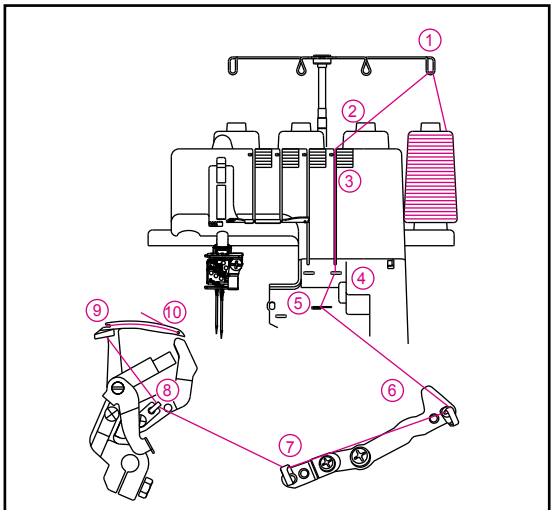

- Hæv trykfoden for at frigøre spændingsskiverne.

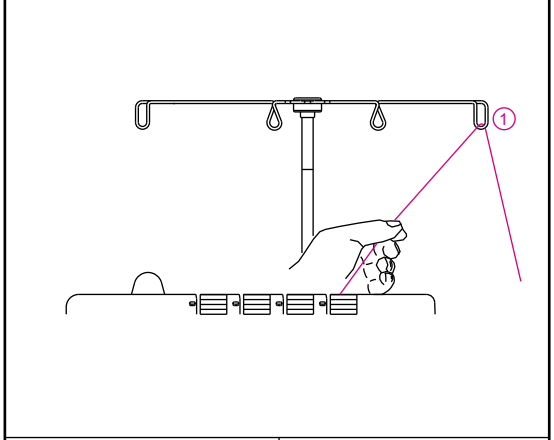

- Før tråd fra bagsiden til forsiden gennem trådføreren (1).

- Tråd trådføreren til topdæksøm ved at trække tråden mod venstre, indtil den glider under trådføreren. Træk derefter tråden langs højre side af knappen som vist.

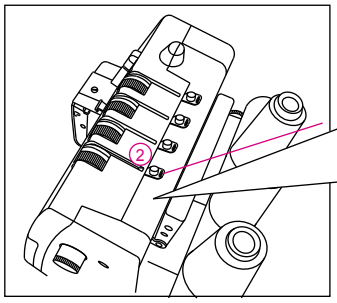

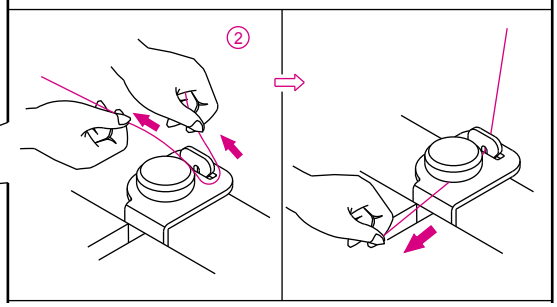

Hentet fra symaskinetorvet.dk

- Hold tråden med fingrene, og før den ind mellem trådspændingsskiverne. Træk derefter tråden nedad for at sikre, at den sidder rigtigt mellem trådspændingsskiverne (3).

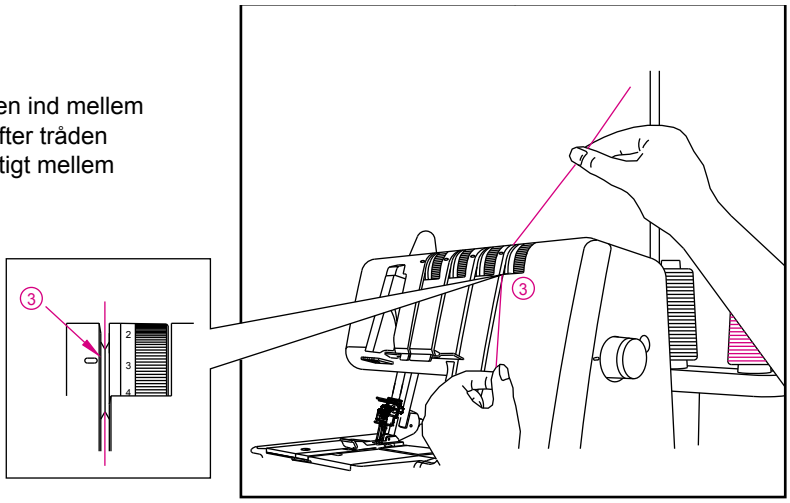

- Drej håndhjulet mod dig, indtil griberen til kædesømmen rager mere end 10 mm ud fra stingpladens kant.

- Tråd maskinens griberområde ved at følge den gule farvekode for trådførerne som vist i punkt 4~10.

  Bemærk! Brug den pincet, der medfølger i tilbehørsæsken, som hjælp til at tråde griberen med.

- Før tråden gennem trådføreren (4) med spidsen af pincetten.

- Før tråden gennem den forreste rille på trådføreren (5) med spidsen af pincetten.

- Før tråden gennem trådførerne (6, 7, 8) med spidsen af pincetten.

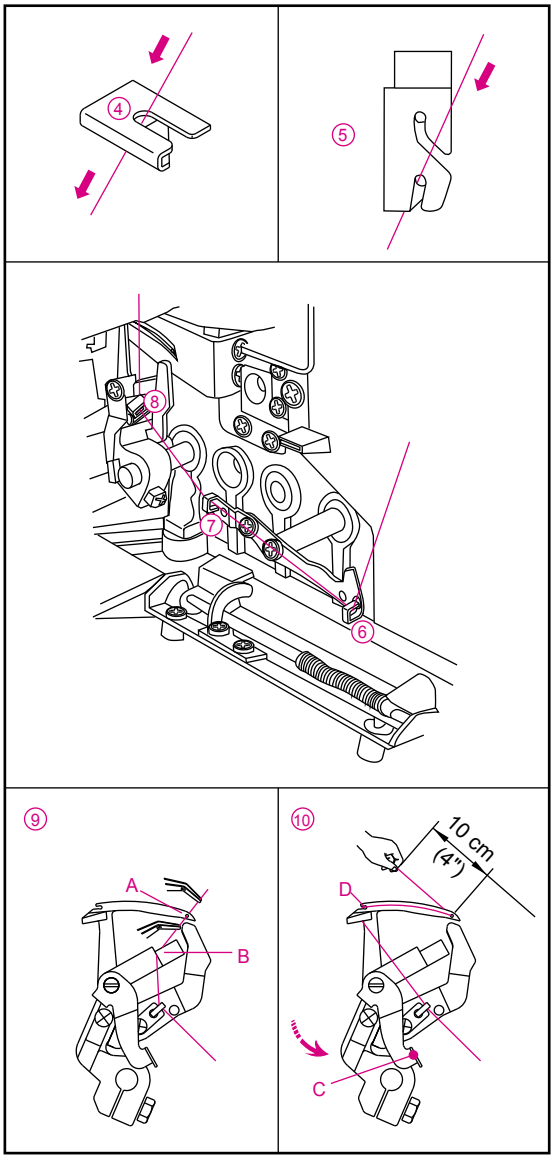

- Tråd griberøjet (A) forfra og bagud.
  Træk ca. 10 cm gennem griberen. Placer tråden i V-hakket (B) på tråderen. Hold godt fast i tråden med venstre hånd, og træk trådgiveren (C) op på plads (D).

Hentet fra symaskinetorvet.dk

(2) Trådning af midterste nål til dæksøm/kædesøm (Grøn) (D på nåleholder)

- Tråd midterste nål til dæksøm/kædesøm som vist i punkt 1~9.

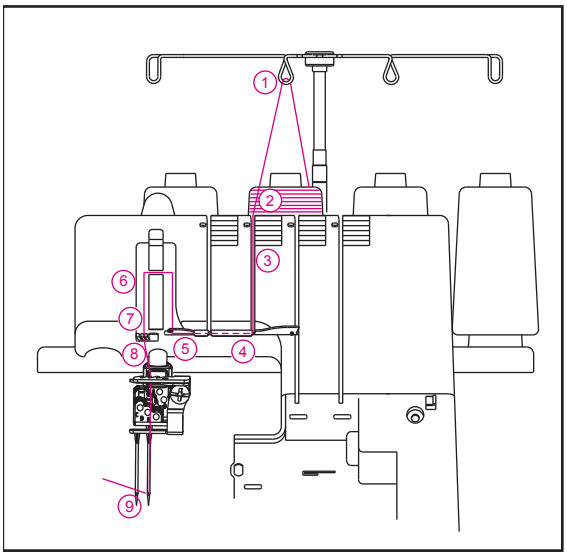

- Hæv trykfoden for at frigøre spændingsskiverne.

- Tråd trådføreren til topdæksøm ved at trække tråden mod venstre, indtil den glider under trådføreren. Træk derefter tråden langs højre side af knappen som vist.

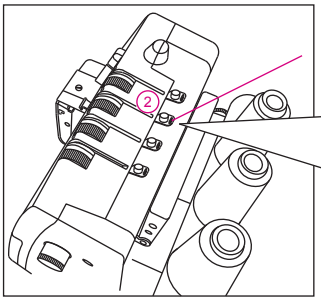

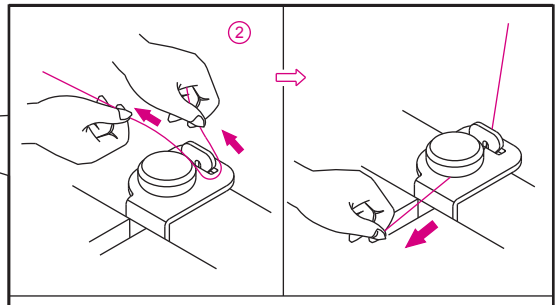

- Hold tråden med fingrene, og før den ind mellem trådspændingsskiverne. Træk derefter tråden nedad for at sikre, at den sidder rigtigt mellem trådspændingsskiverne (3).

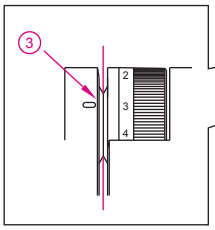

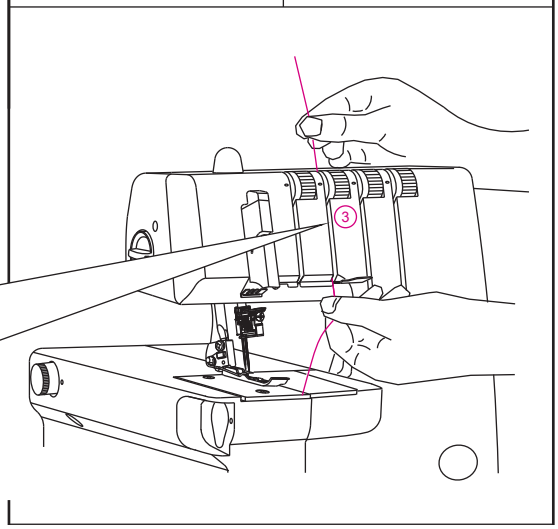

Hentet fra symaskinetorvet.dk

- Fortsæt med at tråde punkt 4~8.

Bemærk! Før tråden ind i midterste rille på trådføreren (5) og ind i rillen på trådgiveren til dæksømmen (6). Fortsæt derefter med at føre tråden ind i midterste rille på trådførerne (7) og (8).

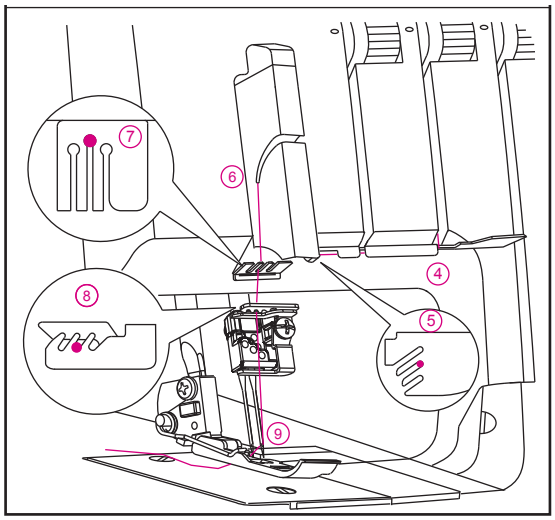

Før du tråder nåleøjet, skal du kontrollere, at tråden er foran trådføreren, der sidder nederst på nåleholderen til dæksømmen og kædesømmen.

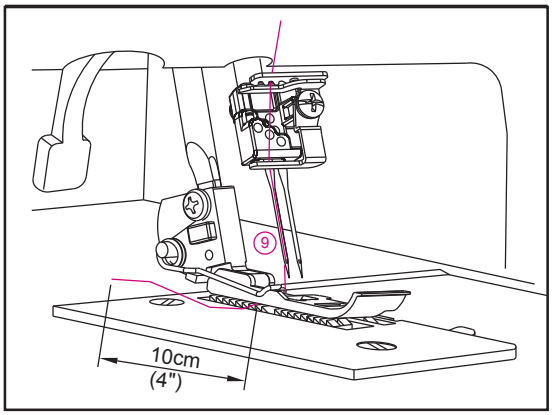

- Tråd øjet på den midterste nål (9).

Bemærk! Det er nemt at tråde nåleøjet, hvis du bruger pincetten i tilbehørsæsken.

- Træk ca. 10 cm tråd gennem nåleøjet, så den hænger løst.
- Læg tråden bagud og under trykfoden.

Hentet fra symaskinetorvet.dk

Trådning af nålene til dæksøm

(3) Trådning af venstre nål til dæksøm (Blå) (C på nåleholder)

- Tråd venstre nål til dæksøm/kædesøm som vist i punkt 1~9.

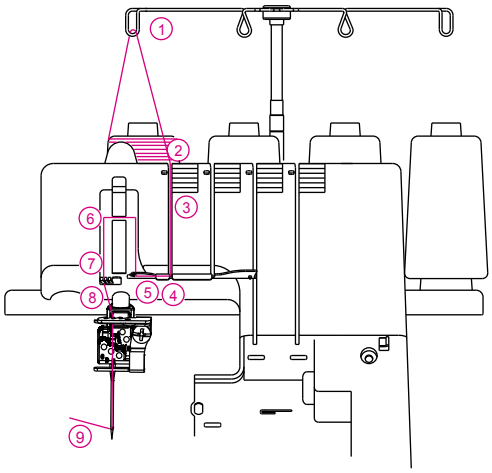

- Hæv trykfoden for at frigøre spændingsskiverne.

- Før tråd fra bagsiden til forsiden gennem trådføreren (1).

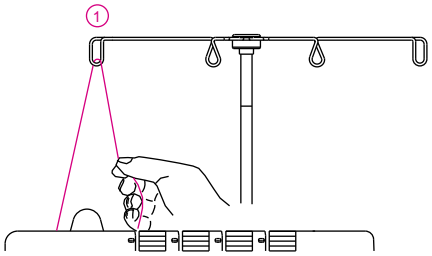

- Tråd trådføreren til topdæksøm ved at trække tråden mod venstre, indtil den glider under trådføreren. Træk derefter tråden langs højre side af knappen som vist.

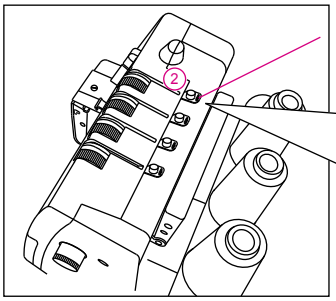

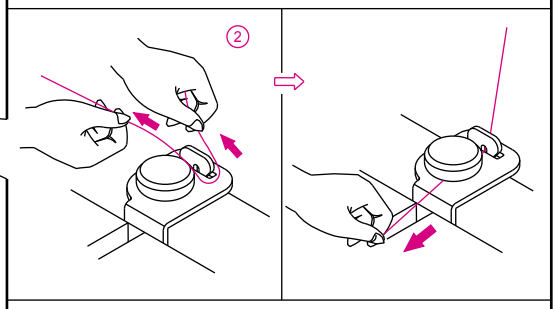

- Hold tråden med fingrene, og før den ind mellem trådspændingsskiverne. Træk derefter tråden nedad for at sikre, at den sidder rigtigt mellem trådspændingsskiverne (3).

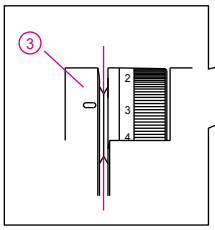

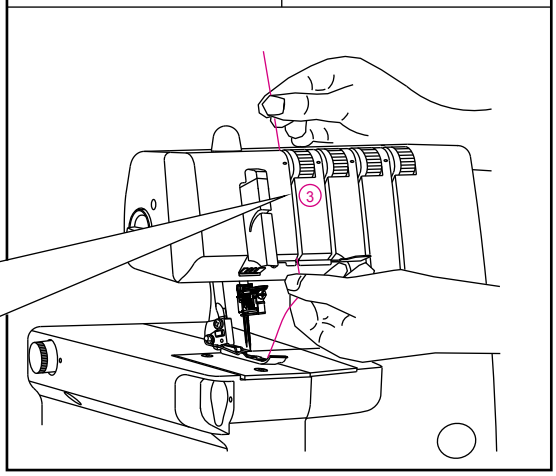

Hentet fra symaskinetorvet.dk

- Fortsæt med at tråde punkt 4~8.

  Bemærk! Før tråden ind i forreste rille på trådføreren (5) og ind i rillen på trådgiveren til dæksømmen (6). Før derefter tråd ind i de venstre riller på trådførerne (7) og (8).

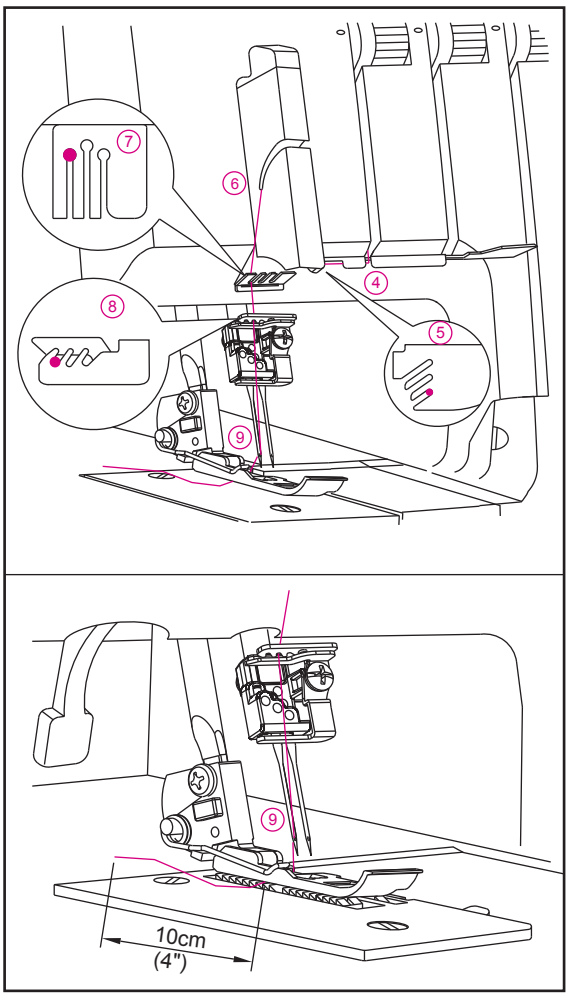

- Før du tråder nåleøjet, skal du kontrollere, at tråden er foran trådføreren, der sidder nederst på nåleholderen.

- Tråd øjet på venstre nål (9).

  Bemærk! Det er nemt at tråde nåleøjet, hvis du bruger pincetten i tilbehørsæsken.

- Træk ca. 10 cm tråd gennem nåleøjet, så den hænger løst.
- Læg tråden bagud og under trykfoden.

Hentet fra symaskinetorvet.dk

Trådningsdiagram: Dæksøm – 2-trådet, bred

Farvekode for trådspænding: 2-trådet bred dæksøm

1. Dæksømsgriber ..... Gul
2. Midterste nåletråd (E) ..... Rød
3. Venstre nåletråd (C) ..... Blå
4. Nål, der kan fjernes (D)

1) Trådning af griber til kædesøm/dæksøm (Gul)

- Tråd griberen til kædesøm/dæksøm som vist i punkt 1~10.

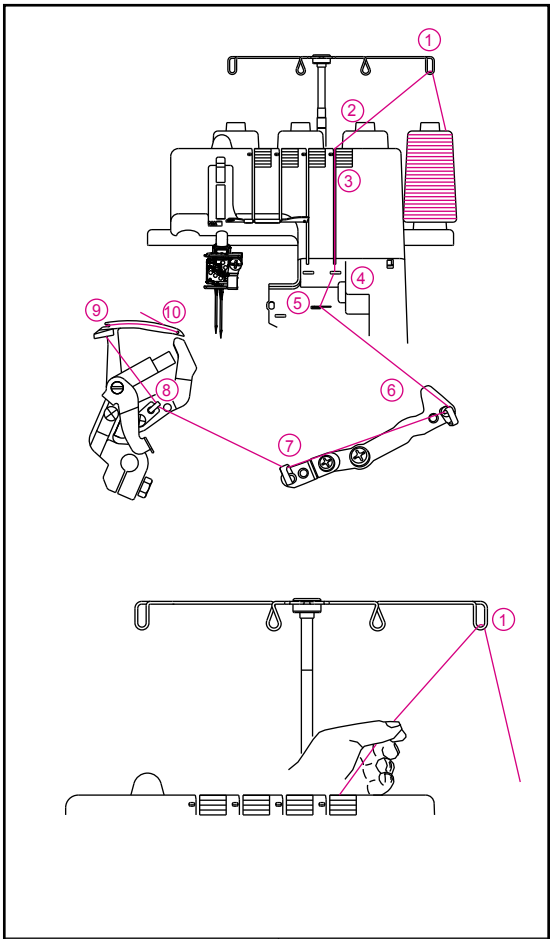

- Hæv trykfoden for at frigøre spændingsskiverne.

- Før tråd fra bagsiden til forsiden gennem trådføreren (1).

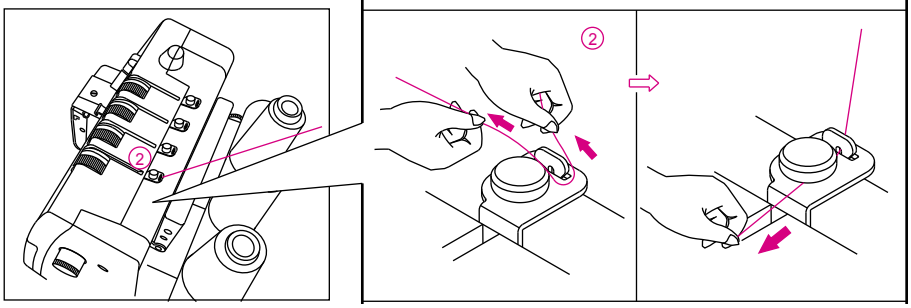

- Tråd trådføreren til topdæksøm ved at trække tråden mod venstre, indtil den glider under trådføreren. Træk derefter tråden langs højre side af knappen som vist.

Hentet fra symaskinetorvet.dk

- Hold tråden med fingrene, og før den ind mellem trådspændingsskiverne. Træk derefter tråden nedad for at sikre, at den sidder rigtigt mellem trådspændingsskiverne (3).

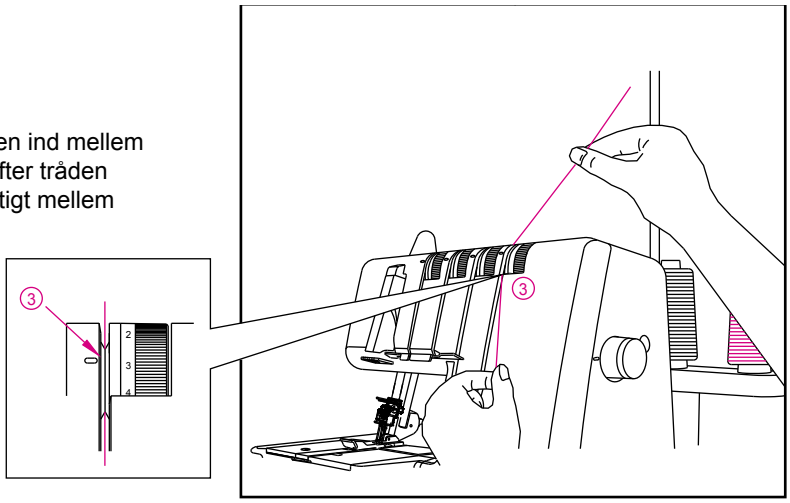

- Drej håndhjulet mod dig, indtil griberen til kædesømmen rager mere end 10 mm ud fra stingpladens kant.

- Tråd maskinens griberområde ved at følge den gule farvekode for trådførerne som vist i punkt 4~10.

  Bemærk! Brug den pincet, der medfølger i tilbehørsæsken, som hjælp til at tråde griberen med.

- Før tråden gennem trådføreren (4) med spidsen af pincetten.

- Før tråden gennem den forreste rille på trådføreren (5) med spidsen af pincetten.

- Før tråden gennem trådførerne (6, 7, 8) med spidsen af pincetten.

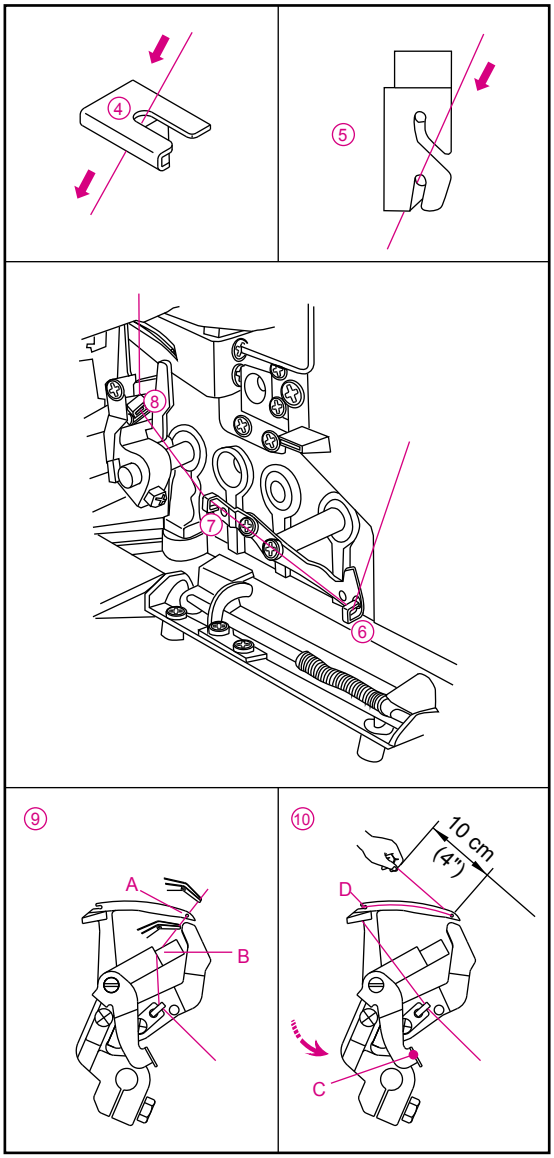

- Tråd griberøjet (A) forfra og bagud.
  Træk ca. 10 cm gennem griberen. Placer tråden i V-hakket (B) på tråderen. Hold godt fast i tråden med venstre hånd, og træk trådgiveren (C) op på plads (D).

Hentet fra symaskinetorvet.dk

(2) Trådning af højre nål til dæksøm (Rød) (E på nåleholder)

- Tråd højre nål til dæksøm, som vist i punkt 1-9.

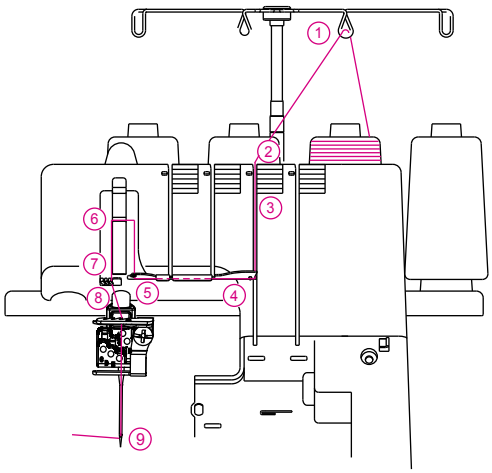

- Hæv trykfoden for at frigøre spændingsskiverne.

- Før tråd fra bagsiden til forsiden gennem trådføreren (1).

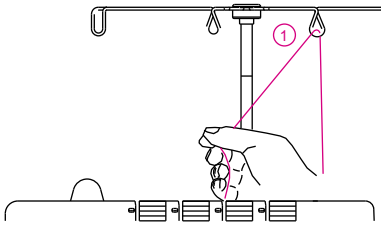

- Tråd trådføreren til topdæksøm ved at trække tråden mod venstre, indtil den glider under trådføreren. Træk derefter tråden langs højre side af knappen som vist.

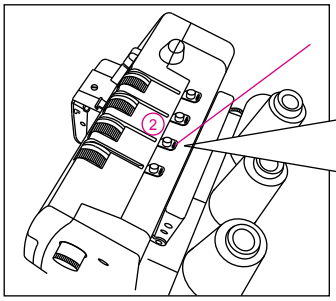

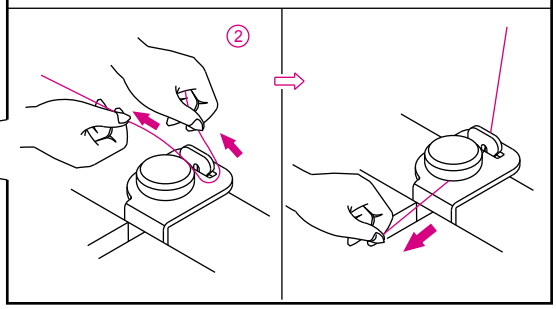

Hentet fra symaskinetorvet.dk

- Hold tråden med fingrene, og før den ind mellem trådspændingsskiverne. Træk derefter tråden nedad for at sikre, at den sidder rigtigt mellem trådspændingsskiverne (3).

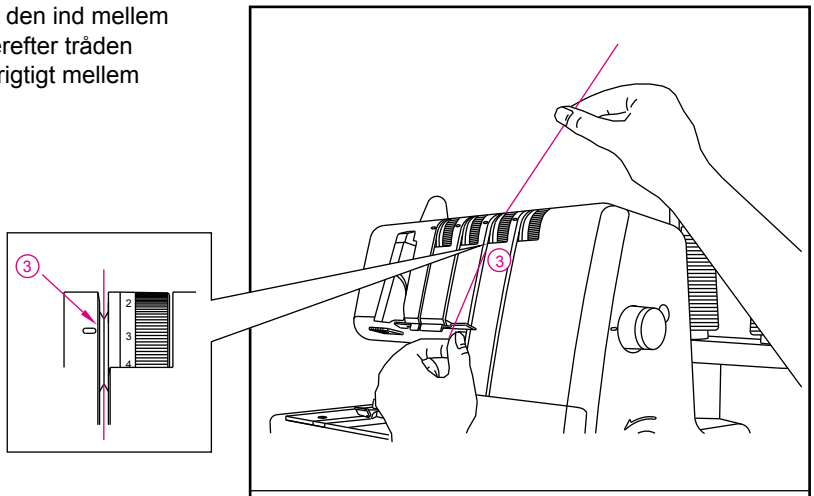

- Fortsæt med at tråde punkt 4~8.

  Bemærk! Før tråd ind i den bageste rille på trådførerne (5). Før tråd ind i rillen på trådgiveren til dæksømmen (6). Før tråd ind i de højre riller til trådførerne (7) og (8).

Før du tråder nåleøjet, skal du kontrollere, at tråden er foran trådføreren, der sidder nederst på nåleholderen til dæksømmen.

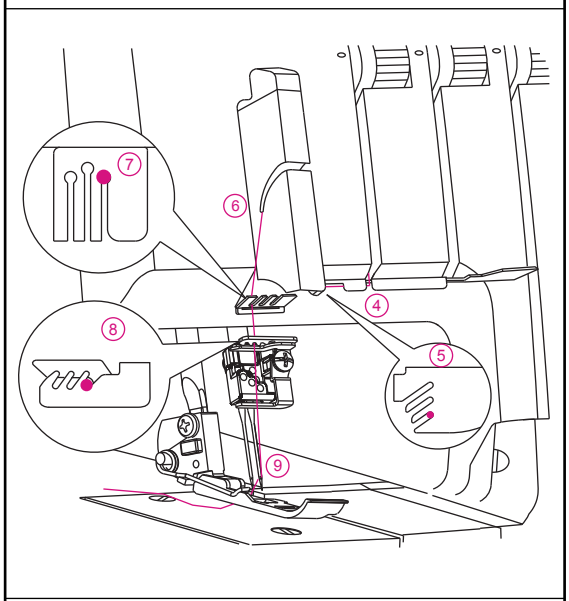

- Tråd øjet på højre nål (9).

  Bemærk! Det er nemt at tråde nåleøjet, hvis du bruger pincetten i tilbehørsæsken.

- Træk ca. 10 cm tråd gennem nåleøjet og om bag maskinen.
- Læg tråden bagud og under trykfoden.

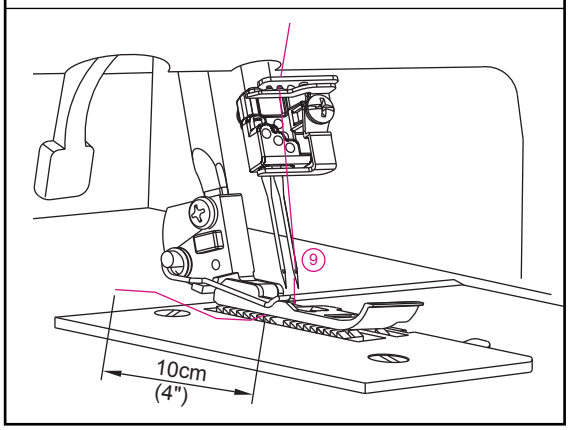

Hentet fra symaskinetorvet.dk

3) Trådning af nålene til dæksøm

(1) Trådning af venstre nål til dæksøm (Blå) (C på nåleholder)

- Tråd venstre nål til dæksøm/kædesøm som vist i punkt 1~9.

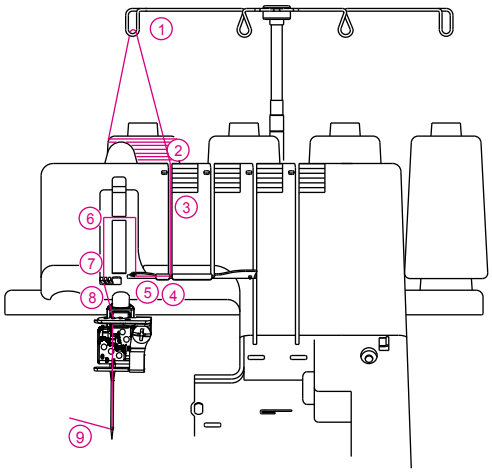

- Hæv trykfoden for at frigøre spændingsskiverne.

- Før tråd fra bagsiden til forsiden gennem trådføreren (1).

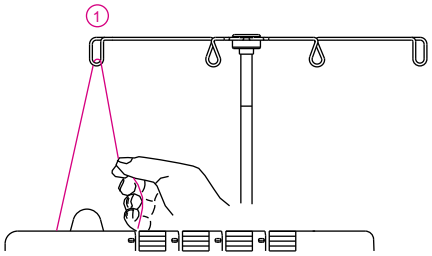

- Tråd trådføreren til topdæksøm ved at trække tråden mod venstre, indtil den glider under trådføreren. Træk derefter tråden langs højre side af knappen som vist.

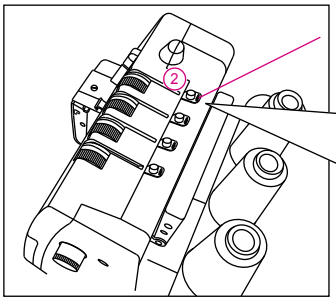

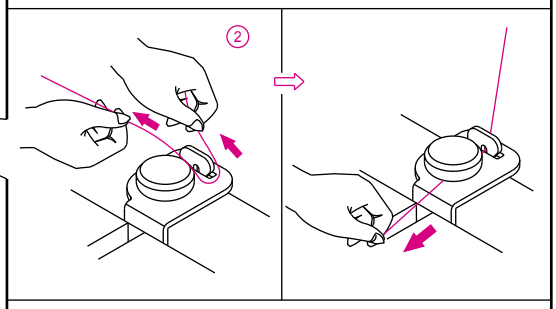

- Hold tråden med fingrene, og før den ind mellem trådspændingsskiverne. Træk derefter tråden nedad for at sikre, at den sidder rigtigt mellem trådspændingsskiverne (3).

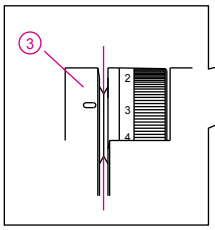

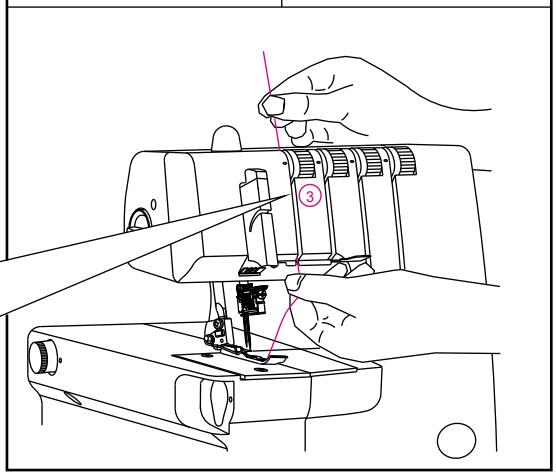

Hentet fra symaskinetorvet.dk

- Fortsæt med at tråde punkt 4~8.

  Bemærk! Før tråden ind i forreste rille på trådføreren (5) og ind i rillen på trådgiveren til dæksømmen (6). Før derefter tråd ind i de venstre riller på trådførerne (7) og (8).

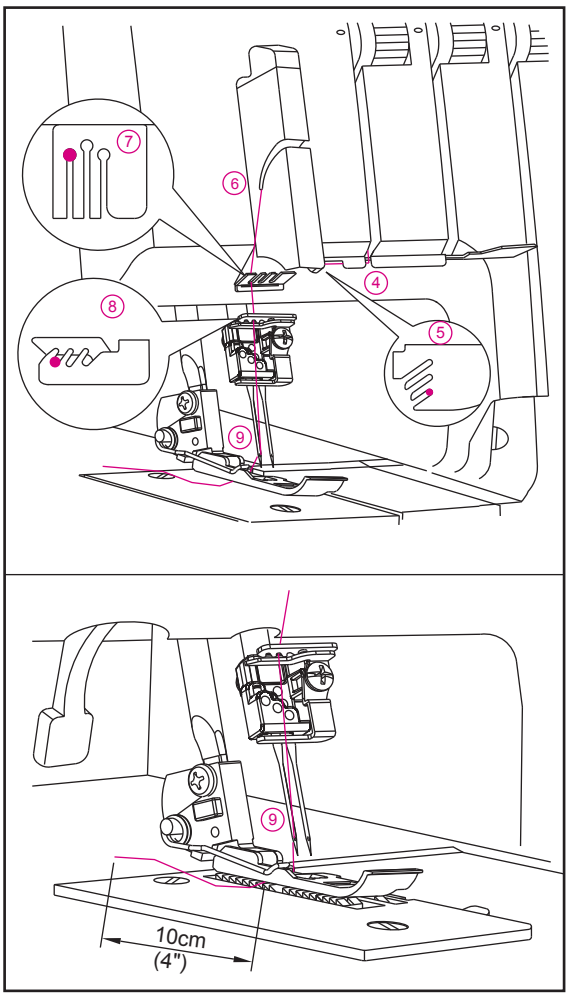

- Før du tråder nåleøjet, skal du kontrollere, at tråden er foran trådføreren, der sidder nederst på nåleholderen.

- Tråd øjet på venstre nål (9).

  Bemærk! Det er nemt at tråde nåleøjet, hvis du bruger pincetten i tilbehørsæsken.

- Træk ca. 10 cm tråd gennem nåleøjet, så den hænger løst.
- Læg tråden bagud og under trykfoden.

Hentet fra symaskinetorvet.dk

Vejledende spændingsindstillinger til 2-trådet dæksøm

Bemærk! * Disse er udelukkende vejledende trådspændinger

* Spændingsindstillinger påvirkes af:
  1) Stoftype og -tykkelse
  2) Nålestørrelse
  3) Trådtykkelse, -type og fiberindhold

* Stinglængden til dæksøm bør indstilles til over N (2,5 mm).

NÅLEPOSITION		
STINGLÆNDE	N~4	

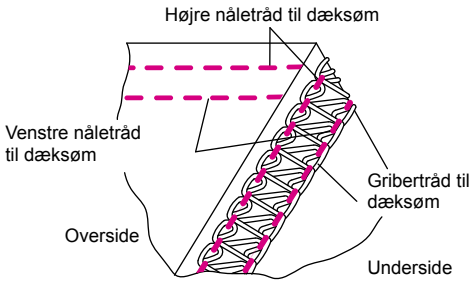

Gribertråd til dæksøm	Spændingsvælger			
	Blå	Grøn	Rød	Gul
Polyester	6.0	7.0		5.0
Ulden nylon	6.0	7.0		0

Gribertråd til dæksøm	Spændingsvælger			
	Blå	Grøn	Rød	Gul
Polyester	6.0		7.0	4.0
Ulden nylon	6.0		7.0	0

Korrekt balance

- Indstil hver spændingsvælger til de indstillinger, der er vist til højre, og sy en prøve på en rest af stoffet.

Sådan balancerer du

- Hvis gribertråden til dæksømmen er for løs:
  - Drej trådspændingsvælgeren for dæksømsgriber (gul) til et højere tal.

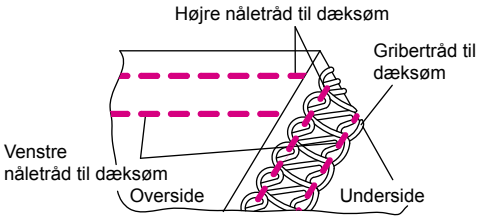

- Hvis trådspændingen på venstre nål til dæksøm er for løs:
  - Drej trådspændingsvælgeren for venstre nål til dæksøm (blå) til et højere tal.
  - Eller drej trådspændingsvælgeren for dæksømsgriber (gul) til et lavere tal.

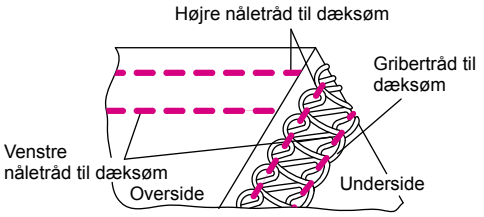

- Hvis trådspændingen på højre nål til dæksøm er for løs:
  - Drej trådspændingsvælgeren for højre nål til dæksøm (grøn) eller (blå) til et højere tal.
  - Eller drej trådspændingsvælgeren for dæksømsgriber (gul) til et lavere tal.

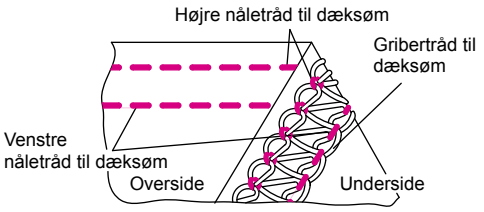

- Hvis oversiden af stoffet hober sig op mellem nåletrådene, og sømmene på undersiden af stoffet bliver stramme:
  - Drej trådspændingsvælgeren for dæksømsgriber (gul) til et lavere tal.

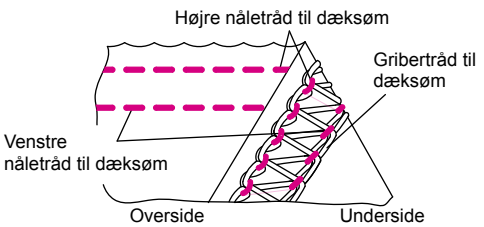

Hentet fra symaskinetorvet.dk

Trådningsdiagram: Kædesøm

- Et skema med farvekoder er placeret inden i griberlåget for at give en hurtig oversigt.
- Fjern venstre (C) og højre (E) nål.
- Tråd maskinen i rækkefølgen 1 til 2 som vist til højre.

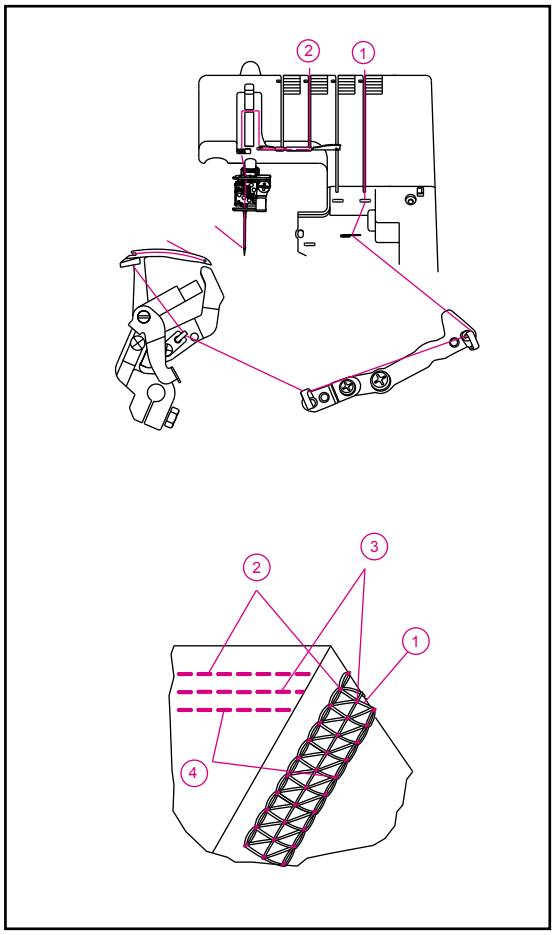

Farvekode for trådspænding: Kædesøm

1. Gribertråd til kædesøm..... Gul
2. Nåletråd til kædesøm (D) ..... Grøn

Hentet fra symaskinetorvet.dk

1) Trådning af griber til kædesøm/dæksøm (Gul)

- Tråd griberen til kædesøm/dæksøm som vist i punkt 1~10.

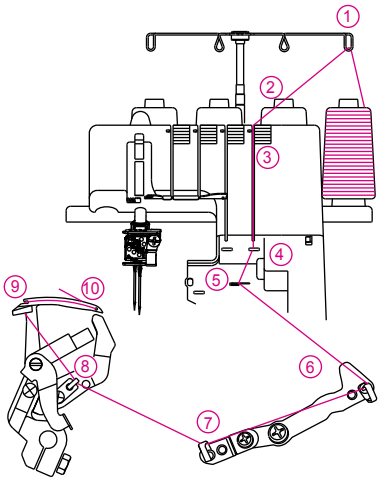

- Hæv trykfoden for at frigøre spændingsskiverne.

- Før tråd fra bagsiden til forsiden gennem trådføreren (1).

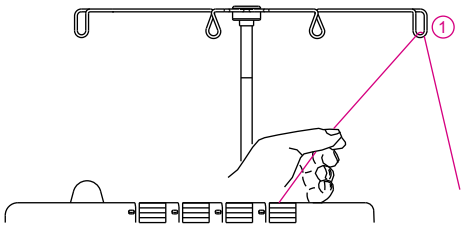

- Tråd trådføreren til topdæksøm ved at trække tråden mod venstre, indtil den glider under trådføreren. Træk derefter tråden langs højre side af knappen som vist.

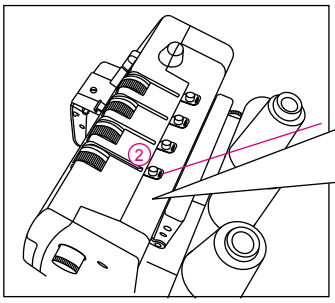

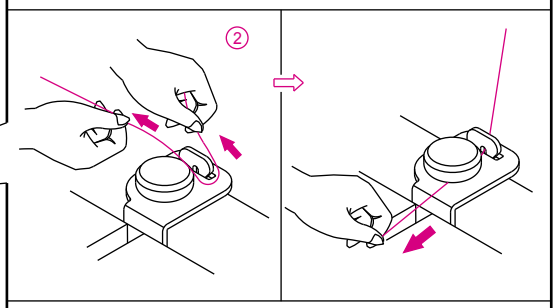

- Hold tråden med fingrene, og før den ind mellem trådspændingsskiverne. Træk derefter tråden nedad for at sikre, at den sidder rigtigt mellem trådspændingsskiverne (3).

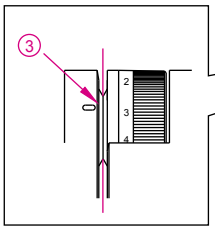

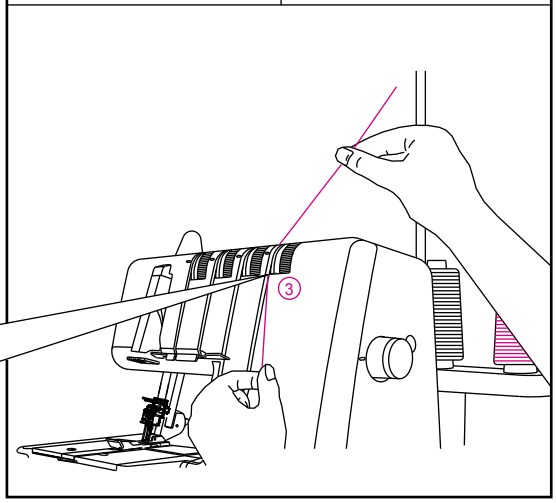

Hentet fra symaskinetorvet.dk

- Drej håndhjulet mod dig, indtil griberen til kædesømmen rager mere end 10 mm ud fra stingpladens kant.

- Tråd maskinens griberområde ved at følge den gule farvekode for trådførerne som vist i punkt 4~10.

  Bemærk! Brug den pincet, der medfølger i tilbehørsæsken, som hjælp til at tråde griberen med.

- Før tråden gennem trådføreren (4) med spidsen af pincetten.

- Før tråden gennem den forreste rille på trådføreren (5) med spidsen af pincetten.

- Før tråden gennem trådførerne (6, 7, 8) med spidsen af pincetten.

- Tråd griberøjet (A) forfra og bagud.
  Træk ca. 10 cm gennem griberen. Placer tråden i V-hakket (B) på tråderen. Hold godt fast i tråden med venstre hånd, og træk trådgiveren (C) op på plads (D).

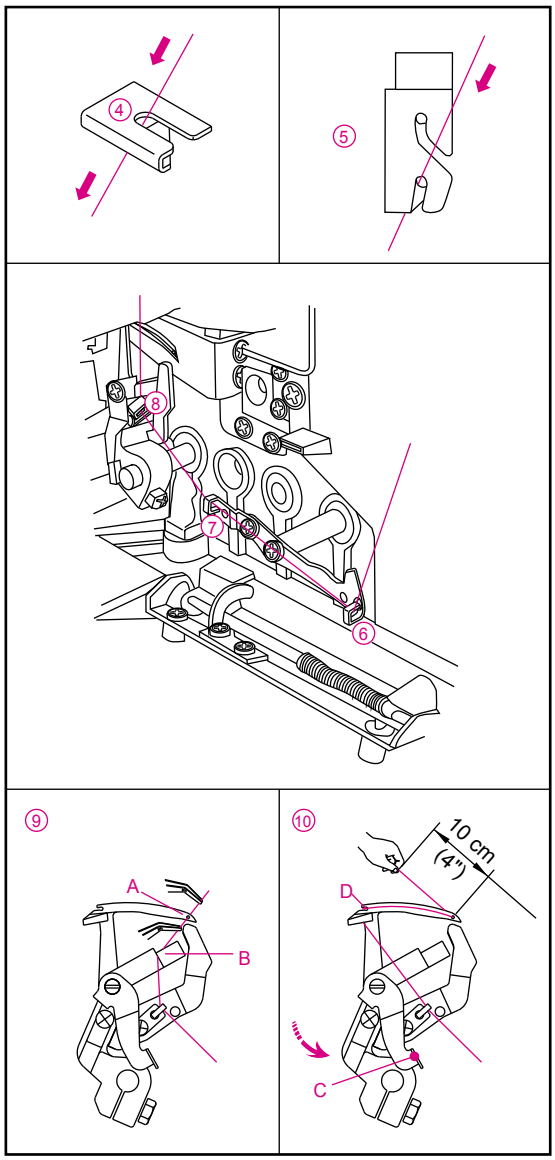

Hentet fra symaskinetorvet.dk

(2) Trådning af midterste nål til dæksøm/kædesøm (Grøn) (D på nåleholder)

- Tråd midterste nål til dæksøm/kædesøm som vist i punkt 1~9.
- Hæv trykfoden for at frigøre spændingsskiverne.

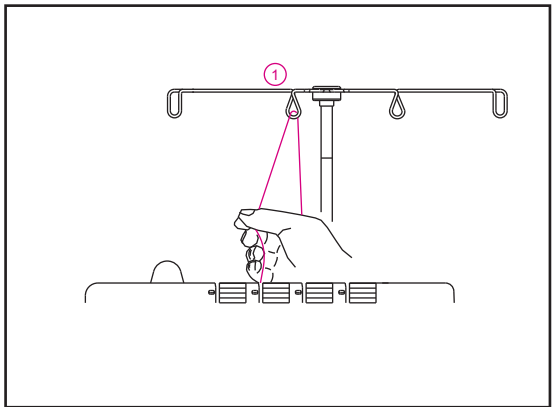

- Før tråd fra bagsiden til forsiden gennem trådføreren (1).

- Tråd trådføreren til topdæksøm ved at trække tråden mod venstre, indtil den glider under trådføreren. Træk derefter tråden langs højre side af knappen som vist.

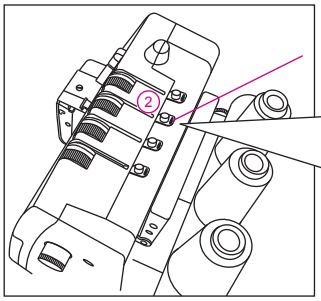

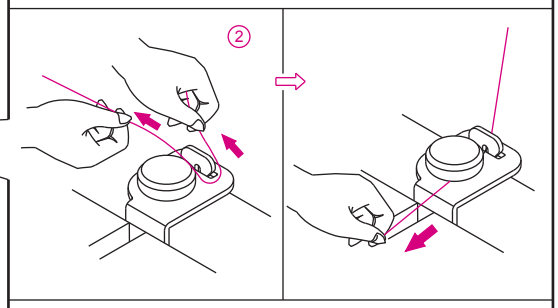

- Hold tråden med fingrene, og før den ind mellem trådspændingsskiverne. Træk derefter tråden nedad for at sikre, at den sidder rigtigt mellem trådspændingsskiverne (3).

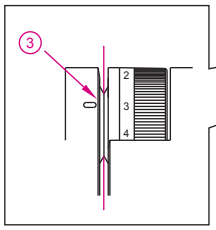

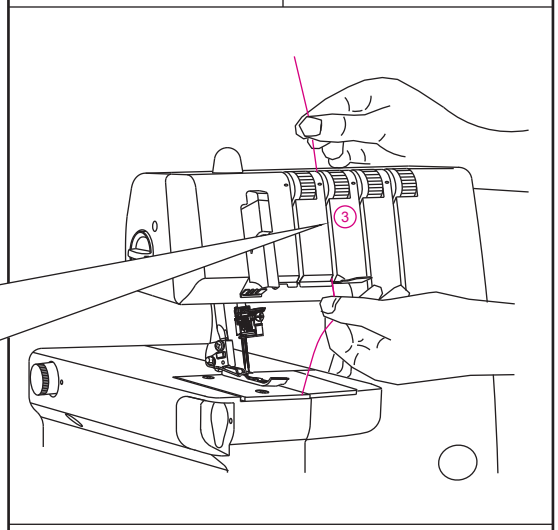

- Fortsæt med at tråde punkt 4~8.

Bemærk! Før tråden ind i midterste rille på trådføreren (5) og ind i rillen på trådgiveren til dæksømmen (6). Fortsæt derefter med at føre tråden ind i midterste rille på trådførerne (7) og (8).

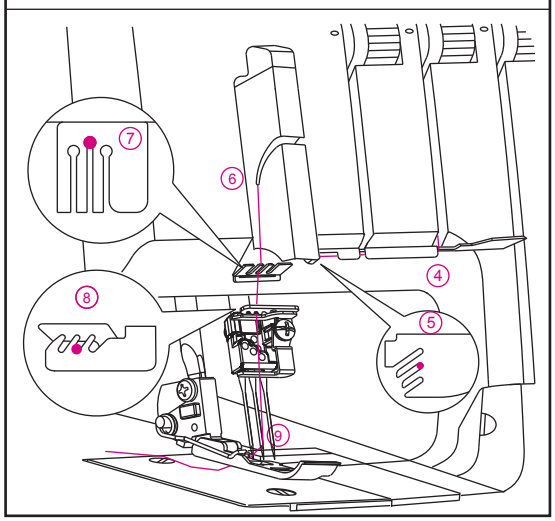

Før du tråder nåleøjet, skal du kontrollere, at tråden er foran trådføreren, der sidder nederst på nåleholderen til dæksømmen og kædesømmen.

Hentet fra symaskinetorvet.dk

Vejledende spændingsindstillinger til dobbelt kædesøm

Bemærk! * Disse er udelukkende vejledende trådspændinger

* Spændingsindstillinger påvirkes af:
  1) Stoftype og -tykkelse
  2) Nålestørrelse
  3) Trådtykkelse, -type og fiberindhold

* Stinglængden til dobbelt kædesøm bør indstilles til over 2 mm.

NÅLEPOSITION	
STINGLÆNDE	2~4

Korrekt balance

- Indstil hver spændingsvælger til de indstillinger, der er vist til højre, og sy en prøve på en rest af stoffet.

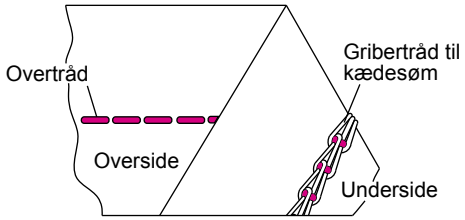

Stof	Spændingsvælger			
	Blå	Grøn	Rød	Gul
Mellemsvært		7.0		7.5

Sådan balancerer du

- Hvis trådspændingen på nålen til kædesøm er for løs:
  - Drej trådspændingsvælgeren for nålen (grøn) til et højere tal.
  - Eller drej trådspændingsvælgeren for kædesømsgriber (gul) til et lavere tal.

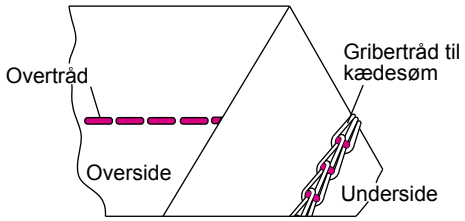

Hentet fra symaskinetorvet.dk

Sådan syr du

Den dobbelte kædesøm sys med 2 tråde; én nåletråd og én gribertråd.

Syningens start og slutning

- Når du begynder at sy, skal du med en let bevægelse trække trådkæden om på bagsiden af maskinen, indtil nålen gennemborer stoffet.
- Når du begynder at sy efter at have trådet maskinen, skal du sy 2~3 cm på en stofprøve og afslutte med kæde ud over stofkanten.
- Når du er færdig med at sy, skal du trække stoffet let bagud og afslutte med kæde ud over stofkanten.

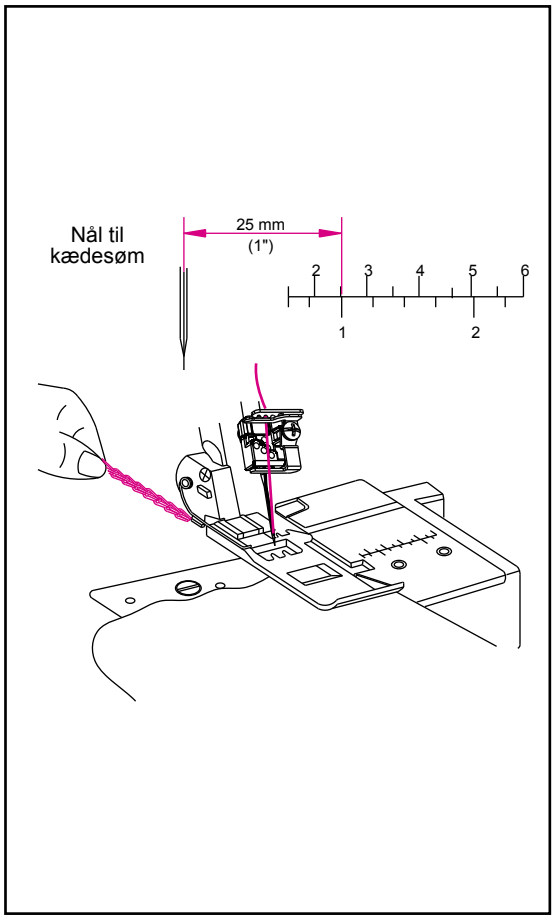

Hentet fra symaskinetorvet.dk

13. SÅDAN SKIFTER DU TRÅDE: SAMMENBINDINGSMETODE

- Når du skal skifte trådtype eller trådfarve, skal du klippe tråden af tæt på trådrullen.

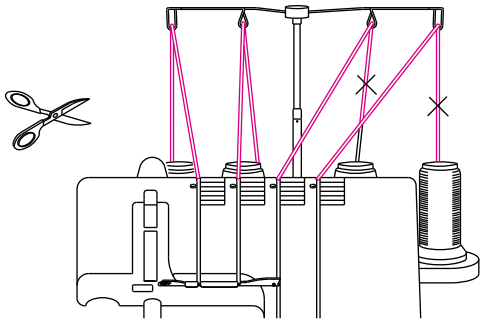

- Placer den nye tråd på stativet.
- Bind den nye trådende og den gamle trådende sammen med en råbåndsknude. Klip trådenderne af med en længde på 2~3 cm. Hvis de klippes for korte, kan sammenbindingerne gå op.
- Træk godt i begge tråde for at teste, om knuden holder.
- Hæv trykfoden for at frigøre spændingsskiverne.

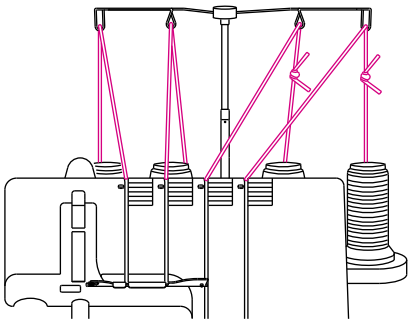

- Træk trådene gennem maskinen en ad gangen.
- Hvis trådene ikke er nemme at trække i, skal du tjekke, om der er sammenfiltringer på trådførerne eller løkkedannelse under trådstativet.
- Når du trækker tråd gennem nålene, skal du STOPPE, når kunden er foran nålen.
- Klip tråden af, og før den ind gennem nålen.

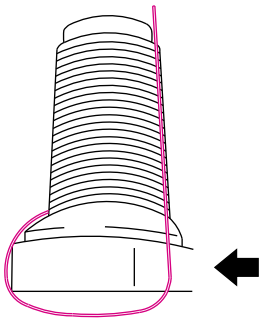

Hentet fra symaskinetorvet.dk

14. JUSTERING AF STINGLÆNGDEN

- Stinglængdevælgeren bør være indstillet på "N" ved de fleste former for syning.
- Indstil længden til N~ 4, når du syr i kraftigt stof.
- Indstil stinglængden til 2~N, når du syr i let stof, for at opnå flotte sømme, der ikke rynker.

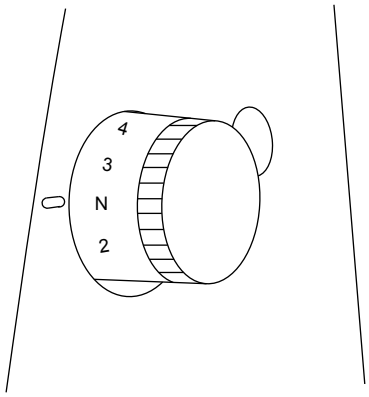

15. JUSTERING AF TRYKFODSTRYKKET

- Denne maskines trykfodstryk er forudindstillet fra fabrikken, så det passer til syning i mellemsvært stof.
- De fleste materialer kræver ikke justering af trykfodstrykket. Der er dog visse tilfælde, hvor en justering er nødvendig, f.eks. ved syning i tyndt og meget kraftigt stof.
- I disse tilfælde er N den normale indstilling, 1 er til det letteste tryk, og 5 er til det kraftigste tryk.
- Ved syning i tynde stoffer skal trykket reduceres.
- Ved syning i kraftige stoffer skal trykket øges.

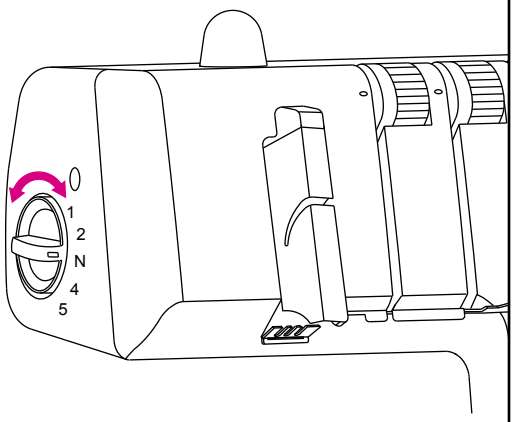

Hentet fra symaskinetorvet.dk

16. DIFFERENTIALTRANSPORT

- Differentialtransport er et system, der "strækker" eller "rynker" stoffet, når den stofmængde, der skal transporteres af den forreste transportør ændres i forhold til den stofmængde, der skal transporteres af den bageste transportør.
- Differentialtransportforholdet spænder fra 1:0,6~1:2,0. Justeringer foretages ved at dreje på knappen til justering af differentialtransport, der er vist på billedet til højre.
- Brug af differentialtransport er utrolig effektivt i elastiske stoffer.
- Indstillingen "N" betyder, at differentialtransporten er indstillet til forholdet 1:1.

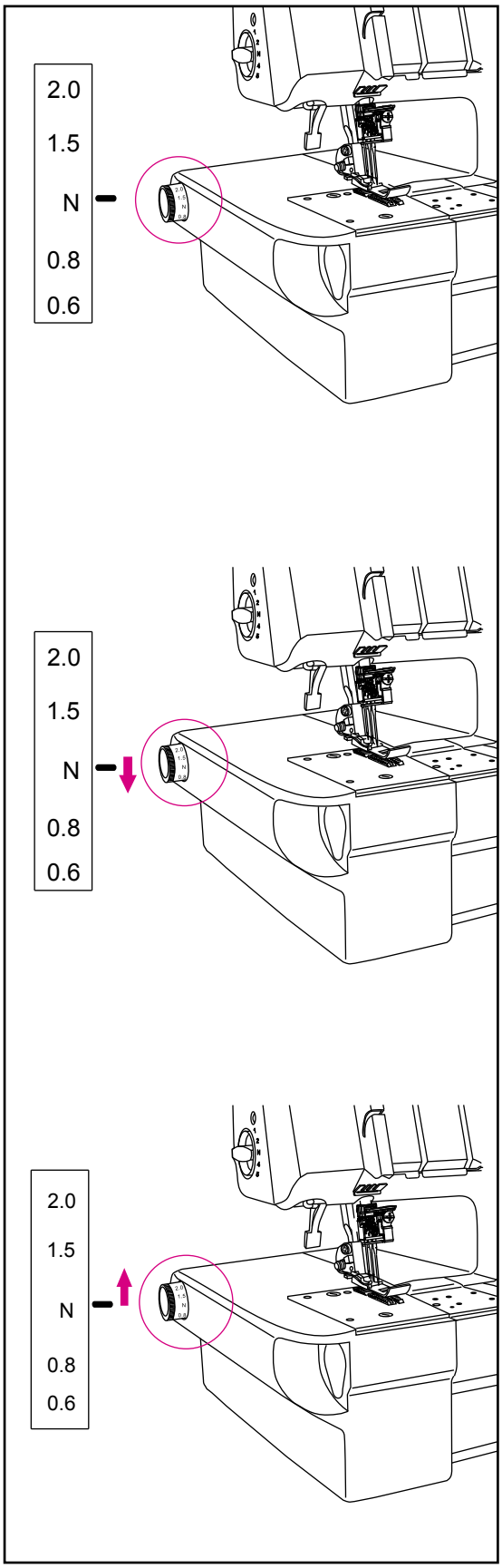

Indstilling af differentialtransport til rynkning

- Indstil differentialtransporten over indstillingen "N". Justeringsknappens indstilling afhænger af det materiale, der sys i, samt af den ønskede rynkeeffekt. Indstil derfor knappen alt efter stoffet, og sy en prøve, før du begynder at sy i stoffet.

  Bemærk! Ved normal syning skal differentialtransporten indstilles til mærket "N".

Indstilling af differentialtransport til elastisk stof

- Indstil differentialtransporten under indstillingen "N".

Hentet fra symaskinetorvet.dk

Rengøring af maskinen

Fare:
Før du rengør maskinen, skal du trække stikket ud af stikkontakten.

- Fjern fnug fra griberområdet med en tør fnugbørste.

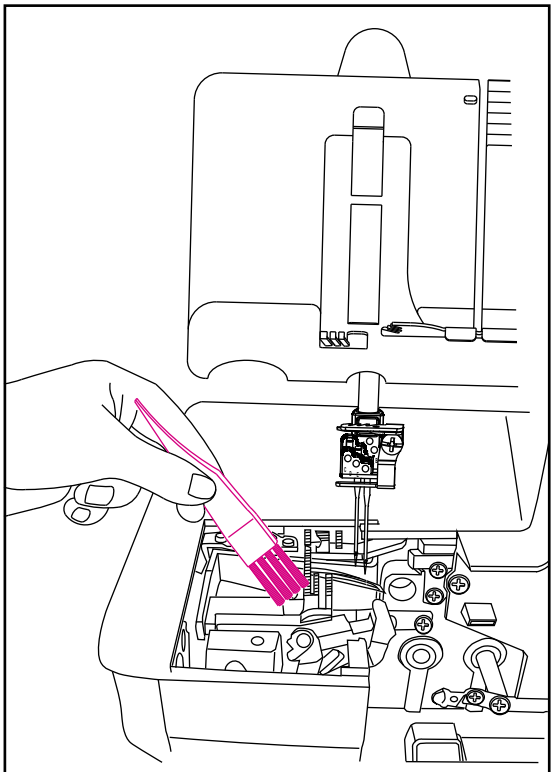

Smøring af maskinen med olie

Fare:
Før du rengør maskinen, skal du trække stikket ud af stikkontakten.

- De smørepunkter, der er vist på illustrationen, skal smøres periodisk.

Bemærk! Brug kun symaskineolie. Brug ikke anden olie, da det kan beskadige maskinen.

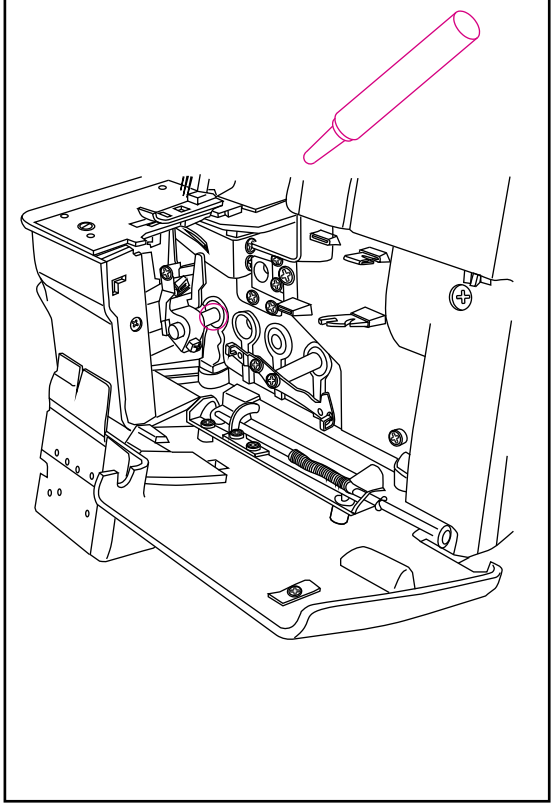

Hentet fra symaskinetorvet.dk

Udskiftning af pæren

Fare:
Træk altid stikket ud af stikkontakten, inden du udskifter pæren.

- Pæren kan købes hos din forhandler. Tag den gamle pære med til forhandleren, og bed om en ny af samme type.
- Hvis den angivne spænding på maskinens typeskilt er 120 V, skal du bede om en pære, der opfylder følgende specifikation.

- Typen bayonet: 110~120 V, 15 W
  - Glasform: T-20
  - Lampesokkel: E12
  - Samlet længde: 48 mm

- Fjern skruen til lampedækslet, og skub dækslet lidt bagud, samtidig med at du drejer det til venstre og fjerner det fra maskinen som vist på illustrationen. Skru pæren mod venstre for at fjerne den. Når du skal sætte den nye pære i, skal du skubbe den ind i fatningen og skrue den mod højre.

Forsigtig:
Sørg for, at pæren er kølet af, før du udskifter den.

Advarsel!
Sæt først lampedækslet tilbage på plads, før du sætter ledningsstikket i.

- Hvis den angivne spænding på maskinens typeskilt er 240-240 V, skal du bede om en pære, der opfylder følgende specifikation.

- Typen Edison (skruetype): 220~240 V, 15 W
  - Glasform: T-22
  - Lampesokkel: E14
  - Samlet længde: 56 mm

- Fjern skruen til lampedækslet, og skub dækslet lidt bagud, samtidig med at du drejer det til venstre og fjerner det fra maskinen som vist på illustrationen. Skru pæren mod venstre for at fjerne den. Når du skal sætte den nye pære i, skal du skrue den ind i fatningen og skrue den mod højre.

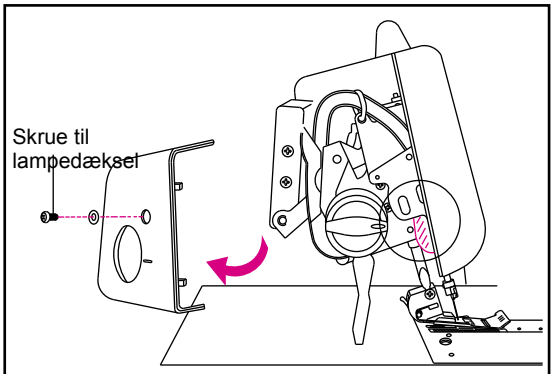

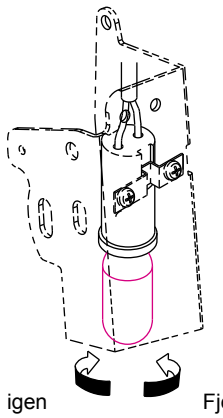

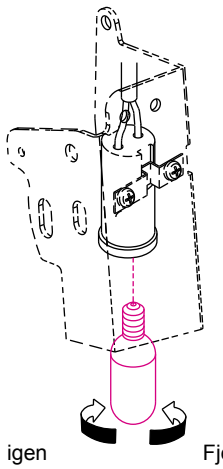

Hentet fra symaskinetorvet.dk

18. TRYKFOD, DER KAN KLIKKES PÅ

- De følgende trykfødder, der er af typen, som kan klikkes på, og som er specielt konstrueret til denne maskine, kan tilkøbes.

  Bemærk! Brug ikke trykfødder, der er fremstillet til andre maskiner. Brug af sådanne trykfødder kan skabe forstyrrelser i forhold til nålen, hvilket er forbundet med risiko.

- Trykfodstypen til denne maskine kan klikkes af og på, hvilket sikrer nem af- og påmontering.

Forsigtig:
Sørg for at trække ledningsstikket ud af stikkontakten eller afbryde strømmen på tænd/sluk-knappen, når du skifter trykfod.

Afmontering

- Hæv trykfoden, og hæv nålestangen til højeste position.
- Tryk den røde arm (A) på bagsiden af holderen under trykfodsskaftet ned, hæv løfteanordningen til trykfodsstangen til højeste løfteposition, og mens du holder løfteanordningen til trykfodsstangen i denne position, skal du nu fjerne trykfodspladen.

Påmontering

- Placer trykfodspladen på stingpladen under trykfodsskaftet, således at ophængningstappen (C) passer i hullet (B) på skaftet. Sænk derefter løfteanordningen til trykfodsstangen.
- Hvis trykfodspladen ikke nemt kan placeres under trykfodsskaftet, skal løfteanordningen til trykfodsstangen placeres i højeste løftepostionen, og mens denne position opretholdes, skal trykfodspladen placeres under trykfodsskaftet. Sænk derefter løfteanordningen til trykfodsstangen.
- Hæv løfteanordningen til trykfodsstangen, og sørg for, at trykfodspladen er korrekt fastgjort til trykfodsskaftet.

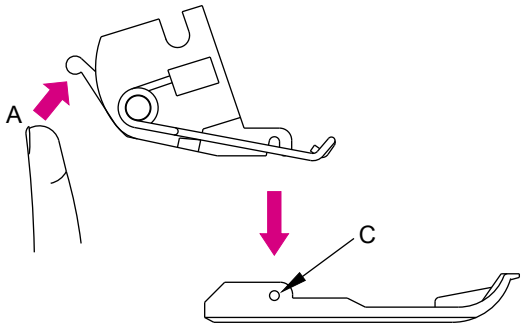

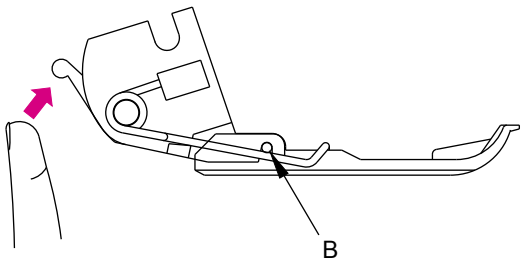

Hentet fra symaskinetorvet.dk

19. FEJLFINDINGSOVERSIGT

Problem	Løsning	Side
Stoffet fremføres ikke godt	- Øg stinglængden. - Øg trykfodstrykket til kraftigt stof. - Mindsk trykfodstrykket til let stof.	46 46 46
Nålen knækker	- Isæt nålen korrekt. - Spænd nålens stilleskrue. - Anvend en større nål til kraftige stoffer.	11 11 11
Tråden knækker	- Kontrollér trådningen. - Kontrollér, om tråden er filtret sammen eller sidder fast. - Isæt nålen korrekt. - Isæt en ny nål. Den nuværende nål kan være bøjet eller sløv i spidsen. - Brug en kvalitetstråd. - Løsn trådspændingen.	16-44 45 11 7 34 12, 25, 38, 43
Stingene hopper	- Isæt nye nåle. De nuværende nåle kan være bøjede eller sløve i spidsen. Brug kun nåle af mærket SINGER 2022 - Spænd nålens stilleskrue. - Isæt nålene korrekt. - Skift type eller størrelse på nålene. - Kontrollér trådningen. - Øg trykfodstrykket. - Brug en kvalitetstråd.	7 11 11 11 16-44 21 52
Ujævne sting	- Bring trådspændingen i balance. - Kontrollér, om tråden er filtret sammen eller sidder fast. - Kontrollér trådningen.	12, 25, 38, 43 20 16-44
Stoffet rynker	- Løsn trådspændingen. - Kontrollér, om tråden er filtret sammen eller sidder fast. - Brug en let kvalitetstråd. - Gør stinglængden kortere. - Mindsk trykfodstrykket til lette stoffer.	12, 25, 38, 43 45 52 21 21
Stoffet sidder i klemme	- Luk griberlåget, før du syr. - Kontrollér, om tråden er filtret sammen eller sidder fast. - Sammenpres tykke stoflag med en almindelig maskine inden syning med overlockmaskinen.	8 45
Maskinen kører ikke	- Tilslut maskinen korrekt til strømkilden.	8

Hentet fra symaskinetorvet.dk

20. FORHOLD MELLEM STOF, TRÅD OG NÅL

Stoftype	Trådtype	Nål SINGER 2022
VÆVET		
Let Batist, Organza, Voile, Crepe osv.	Bomuld: nr. 100 Silke/rayon: nr. 100 Spundet: nr. 80 ~ nr. 90 Polyester: nr. 80 ~ nr. 100	nr. 12/80
Mellemsvært Musselin, Seersucker, Satin, Gabardine, Skjortestof osv.	Bomuld: nr. 60 ~ nr. 80 Silke/rayon: nr. 50 Spundet: nr. 60 ~ nr. 80 Polyester: nr. 60 ~ nr. 80	nr. 14/90, nr. 12/80
Kraftigt vævet Oxford, Denim, Tweed, Serge, Fløjl	Bomuld: nr. 40 ~ nr. 60 Silke/rayon: nr. 40 ~ nr. 60 Spundet: nr. 60 ~ nr. 80 Polyester: nr. 50 ~ nr. 80	nr. 14/90
STRIK		
Trikotstof	Spundet: nr. 80 ~ nr. 90 Polyester: nr. 60 ~ nr. 80	nr. 12/80
Jersey	Spundet: nr. 60 ~ nr. 80 Polyester: nr. 60 ~ nr. 80 Bomuld: nr. 60 ~ nr. 80	nr. 14/90, nr. 12/80
Uld (vævet, strik)	Spundet: nr. 60 ~ nr. 80 Polyester: nr. 50 ~ nr. 60 Ulden nylon Ulden polyester	nr. 14/90, nr. 12/80

Hentet fra symaskinetorvet.dk

21. SPECIFIKATION

Element	Specifikation
Syhastighed	1.300 spm maksimum
Ratio for differentialtransport	1:0.6 ~ 1:2 (maskine med differentialtransport)
Dæksømsnålenes mål	To nåle: 2,8 mm (smal), 5,6 mm (bred) Tripelnåle: 5,6 mm
Nålestangsslag	27 mm
Trykfodshøjde	4,5 mm
Nål	SINGER 2022 nr. 90
Antal tråde	2~4
Maskinens mål (mm)	
Bredde	360
Dybde	290
Højde	300
Vægt (kg)	7,3 kg

Hentet fra symaskinetorvet.dk

GENBRUG

Bortskaf ikke elektriske apparater som usorteret kommunalt affald. Brug en særlig facilitet til affaldsopsamling.

Kontakt de lokale myndigheder for at få nærmere oplysninger om tilgængelige systemer for affaldsopsamling.

Hvis elektriske apparater bortskaffes på lossepladser, kan farlige stoffer lække til grundvandet og trænge ind i fødekæden, hvilket er sundhedsskadeligt.

Når et gammelt apparat udskiftes med et nyt, har forhandleren i henhold til lovgivningen pligt til at tage det gamle apparat tilbage med henblik på bortskaffelse uden omkostninger for dig.

Hentet fra symaskinetorvet.dk

BRUKSANVISNING
14T970C

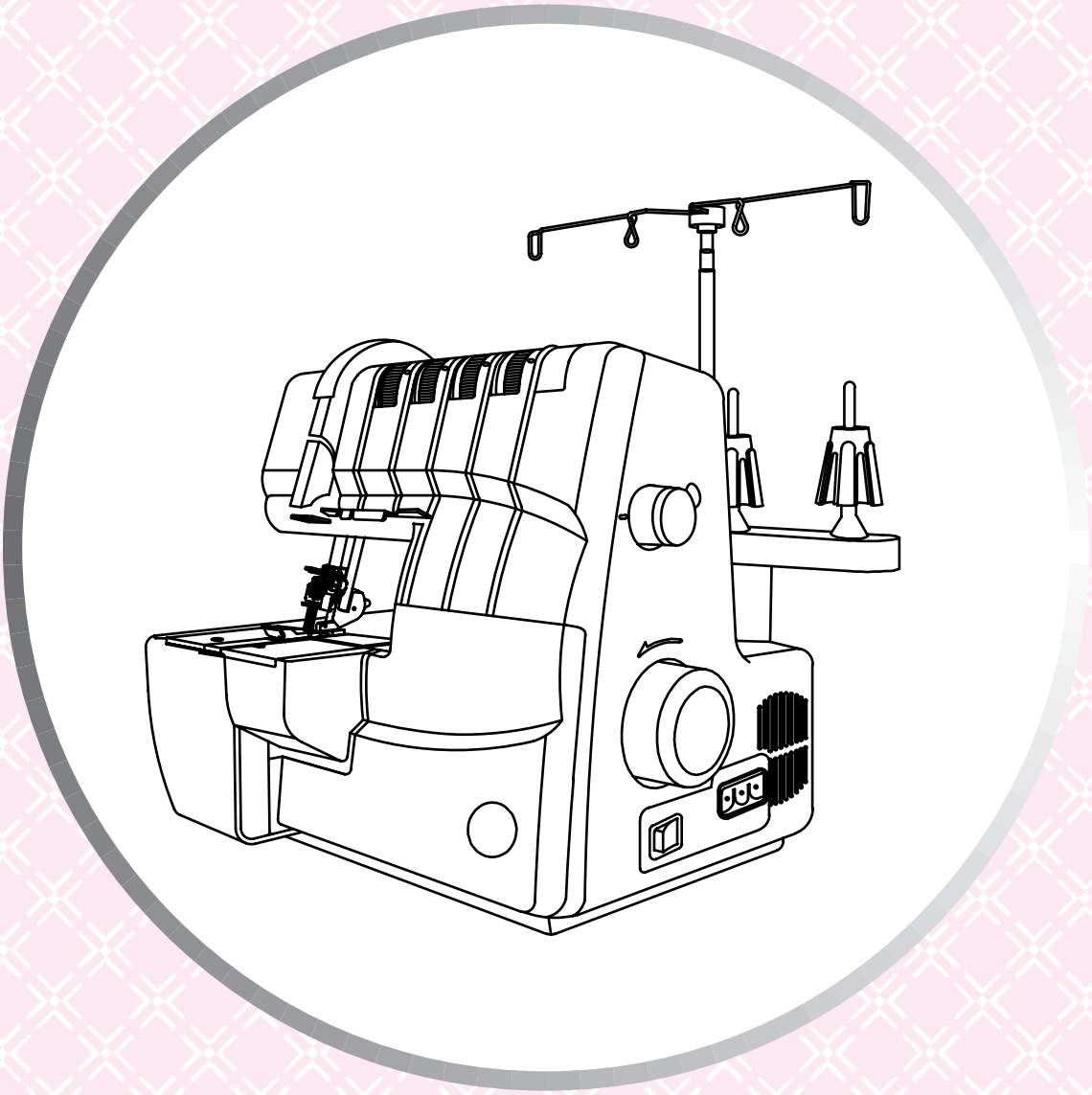

Hentet fra symaskinetorvet.dk

FORORD

Takk for at du kjøpte denne kombinerte overlock-, kjedesøm- og dekksømsymaskinen. Symaskinen, som er beregnet for husholdningsbruk, vil være et ypperlig verktøy for deg til å sy på alt fra tynne, fine stoffer til tykke og kraftige stoffer (batist til denim).

I denne bruksanvisningen finner du informasjon om riktig bruk og optimal service. For å få mest mulig ut av symaskinen bør du lese hele bruksanvisningen før du prøver å bruke den. Gjør deg deretter kjent med maskinen ved å følge bruksanvisningen side for side.

For å sørge for at du alltid er utstyrt med de siste nye syfunksjonene, forbeholder produsenten seg retten til å endre symaskinens utseende, utforming og/eller tilbehør ved behov, uten varsel eller andre forpliktelser.

Hentet fra symaskinetorvet.dk

VIKTIGE SIKKERHETSINSTRUKSJONER

Man må alltid følge grunnleggende forholdsregler når man bruker elektriske apparater, inkludert følgende:
Les instruksjonene nøye før du bruker maskinen.

FARE – For å redusere risikoen for elektrisk støt:

* Apparatet bør aldri være uten tilsyn når støpselet er satt i.

* Ta alltid støpselet på apparatet ut av stikkkontakten umiddelbart etter bruk og før rengjøring.

* Ta alltid støpselet på apparatet ut av stikkontakten før du bytter lyspære. Lyspæren skal kun skiftes ut med en lyspære av samme type, maks. 240 V / 15 W.

ADVARSEL – Slik reduserer du faren for brannskade, brann, elektrisk støt og personskader:

* Ikke tillat at apparatet brukes som en leke. Vær spesielt påpasselig når apparatet brukes av barn eller i nærheten av barn.

* Apparatet må kun brukes til det den er ment til og som beskrevet i denne bruksanvisningen. Bruk kun tilbehør som er anbefalt av produsenten.

* Bruk aldri apparatet hvis strømledningen eller støpselet er skadet, hvis det ikke virker skikkelig, hvis det har vært mistet, eller er skadet, eller har falt ned i vann. Ta med apparatet til nærmeste autoriserte forhandler eller servicesenter for sjekk, reparasjon, elektrisk- eller mekanisk justering.

* Bruk aldri apparatet hvis noen av luftinntakene er tilstoppet. Hold symaskinens og fotregulatorens ventilasjonsåpninger fri for oppsamling av lo og støv.

* Hold fingrene borte fra alle bevegelige deler. Vær spesielt varsom i nærheten av nålen og kniven.

* Bruk alltid riktig stingplate. Bruk av feil plate kan få nålen til å brekke.

* Ikke bruk bøyde nåler.

* Ikke dra eller skyv stoffet mens du syr. Det kan bøye nålen og få den til å brekke.

* Slå av symaskinen (“O”) mens du foretar justeringer i nærheten av nålen, for eksempel når du trær nålen, bytter nål, trær sløyfen eller bytter trykkfot og lignende.

* Dra alltid støpselet på maskinen ut av den elektriske kontakten når du tar av deksler, når du åpner deksler for å heve den øvre kutteren eller træ sløyfene, når du smører, eller ved enhver annen vedlikeholdsjustering som er nevnt i bruksanvisningen.

* Du må aldri slippe eller stikke ting inn i noen åpning.

* Må ikke brukes utendørs.

* Må ikke brukes i nærheten av aerosol-produkter (spray) eller der hvor oksygen administreres.

* For å koble fra maskinen vrir du alle brytere til av-posisjon (“O”) og drar deretter støpselet ut av stikkontakten.

* Ikke koble fra ved å dra i ledningen. For å koble fra, dra i støpselet, ikke i ledningen.

* Maskinen skal som hovedregel være koblet fra strømuttaket når den ikke er i bruk.

* Hvis strømledningen til maskinen er skadet, må du kontakte en autorisert forhandler eller et servicesenter nær deg for å få den skiftet ut med en ny ledning som passer til maskinen.

* Apparatet er dobbelisolert. (med unntak av USA/CAN)

Hentet fra symaskinetorvet.dk

* Bruk kun identiske deler til erstatning. Se instruksjonene for vedlikehold av dobbelisolerte apparater.

* Hvis du får olje i øynene, må du umiddelbart skylle den ut med vann. Hvis du svelger olje ved et uhell, må du ta kontakt med lege umiddelbart.

* Lukk dekselet før du bruker maskinen.

VEDLIKEHOLD AV DOBBELISOLERTE PRODUKTER (med unntak av USA og Canada)
I dobbelisolerte produkter er det to isoleringssystemer istedenfor jording. Det er ikke noe jordingssystem på dobbelisolerte produkter, og du bør heller ikke legge til noe jordingssystem. Vedlikehold av et dobbelisolert produkt krever at du er svært forsiktig og at du har god kunnskap om systemet. Vedlikehold bør kun utføres av kvalifiserte personer. Erstatningsdeler til dobbelisolerte produkter må være identiske med produktets originaldeler. Et dobbelisolert produkt er merket med ordene DOBBEL ISOLERING eller DOBBELISOLERT. Produktet kan også være merket med symbolet ⧈ .

TA VARE PÅ DISSE INSTRUKSJONENE - Denne overlock-symaskinen er kun beregnet for husholdningsbruk.

* Oppbevar instruksjonene på et egnet sted i nærheten av maskinen, og la dem følge med maskinen hvis du gir den til en tredjepart.

* Maskinen skal kun brukes på tørre steder.

* La aldri maskinen være uten tilsyn når den brukes av barn eller eldre personer, da det kan være at de ikke er i stand til å vurdere risikoen.

* Ikke la barn leke med maskinen.

* Dette apparatet kan brukes av barn fra 8 år og oppover og av personer som har nedsatt fysisk, sensorisk eller mental kapasitet. Det kan også brukes av personer som mangler erfaring og kunnskaper, hvis noen fører tilsyn med dem eller gir dem veiledning i hvordan de bruker apparatet på en sikker måte, og de forstår farene.

* Rengjøring og vedlikehold skal ikke utføres av barn uten tilsyn

* Slå alltid av maskinen når du klargjør den til arbeidet (bytter nål, mater tråden gjennom maskinen).

* Trekk alltid ut strømledningen til maskinen når du lar den stå uten tilsyn, for å unngå at det oppstår personskade hvis maskinen slås på ved et uhell.

* Trekk alltid ut strømledningen til maskinen når du skifter lyspære eller utfører vedlikehold (smøring, rengjøring).

* Ikke bruk maskinen hvis den er våt eller befinner seg i fuktige omgivelser.

* Ikke dra i ledningen. Trekk alltid ut kontakten til maskinen ved å ta tak i støpselet.

* Sett aldri noe oppå fotregulatoren.

* Bruk aldri maskinen hvis lufteventilene er blokkert. Hold lufteventilene på maskinen og fotregulatoren fri for støv og rusk.

* Maskinen kan bare brukes med en fotregulator av typen 4C-326G/ 4C-316C/ 4C-345G/ 4C-326C, produsert av Wakaho.

* Hvis strømledningen til fotregulatoren er skadet, må den skiftes ut av produsenten eller et tilknyttet serviceverksted, eller en tilsvarende kvalifisert person, for å unngå at det oppstår farlige situasjoner.

* Kontaktvindu for Europa medfølger.

* Lydnivået er lavere enn 76 dB (A) ved vanlig drift.

Hentet fra symaskinetorvet.dk

INNHOLD

Side

1. Viktige deler 116
2. Tilbehør 118
3. Nålinformasjon 118
4. Åpne sløyfedekselet 119
5. Viktige deler bak sløyfedekselet 119
6. Forberedelser før du begynner å sy 119
7. Klarg jøre for itræing 121
   * Sette opp trådlederholderen 121
   * Trådnett 121
   * Snellestopper 121
8. Sette inn og fjerne nåler 122
   * Nålstilling 122
   * Fjerne nål(er) 122
   * Sette inn nåler 122
9. Utvalg av sømmer 123
10. Praktisk sømguide 123
11. Sy en dekksøm 124
12. Træ maskinen 127
   * Itræingsdiagram: Tretråds dekk-/kjedesøm 127
   * Fargekode for trådspenning: Dekksøm 127
   * Anbefalte trådspenningsinnstillinger for tretråds dekksøm 136
   * Itræingsdiagram: Dekksøm – to tråder, smal 137
   * Fargekode for trådspenning: Smal dekksøm med to tråder 137
   * Itræingsdiagram: Dekksøm – to tråder, bred 143
   * Fargekode for trådspenning: Bred dekksøm med to tråder 143
   * Anbefalte trådspenningsinnstillinger for totråds dekksøm 149
   * Itræingsdiagram: Kjedesøm 150
   * Fargekode for trådspenning: Kjedesøm 150
   * Anbefalte trådspenningsinnstillinger for dobbel kjedesøm 154
13. Bytte tråder: knyte 156
14. Justere stinglengden 157
15. Justere trykkfot presset 157
16. Differensialmating 158
17. Vedlikehold av maskinen 159
18. Trykkfot som smekkes på 161
19. Feilsøkingsdiagram 162
20. Forholdet mellom stoff, tråd og nål 163
21. Spesifikasjon 164

Hentet fra symaskinetorvet.dk

1. VIKTIGE DELER

1. Trådledere og holder
2. Håndtak
3. Trådspenningshjul for venstre overtråd (blått)
4. Trådspenningshjul for midtre overtråd (grønt)
5. Trådspenningshjul for høyre overtråd (rødt)
6. Trådspenningshjul for kjedesømsløyfe (gult)
7. Stingplate
8. Stoffplate
9. Sløyfedeksel
10. Strøm- og lysbryter
11. Stinglengdehjul
12. Håndhjul
13. Snellestativ
14. Snelleholder
15. Snellestift

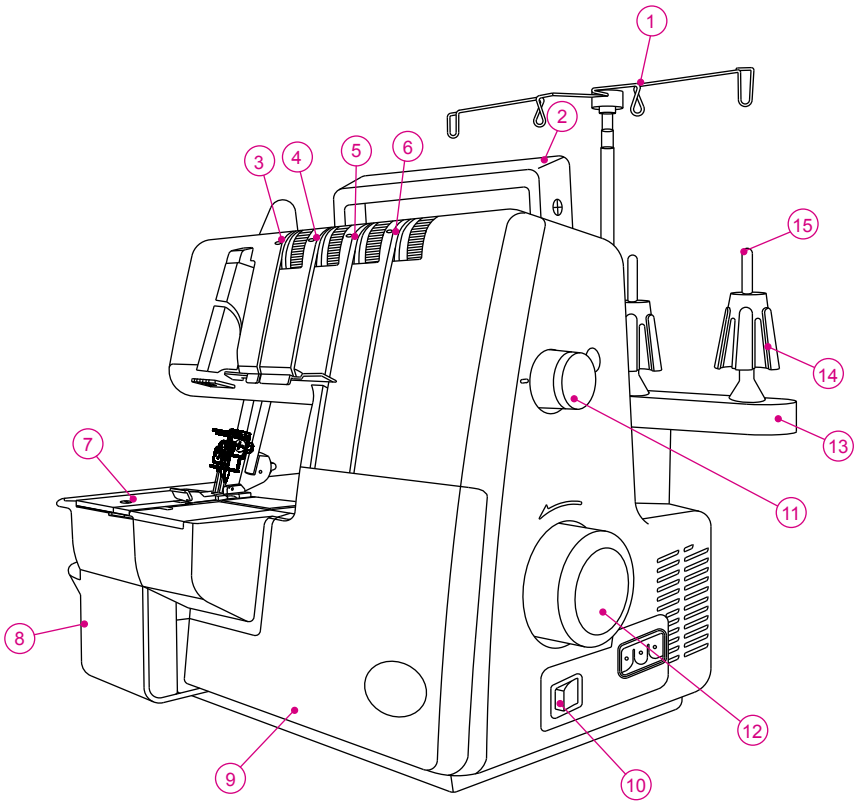

Hentet fra symaskinetorvet.dk

16. Trykkfotløfter og spenningsutløser
17. Hjul for innstilling av differensialmating
18. Hjul for innstilling av trykkfotpress

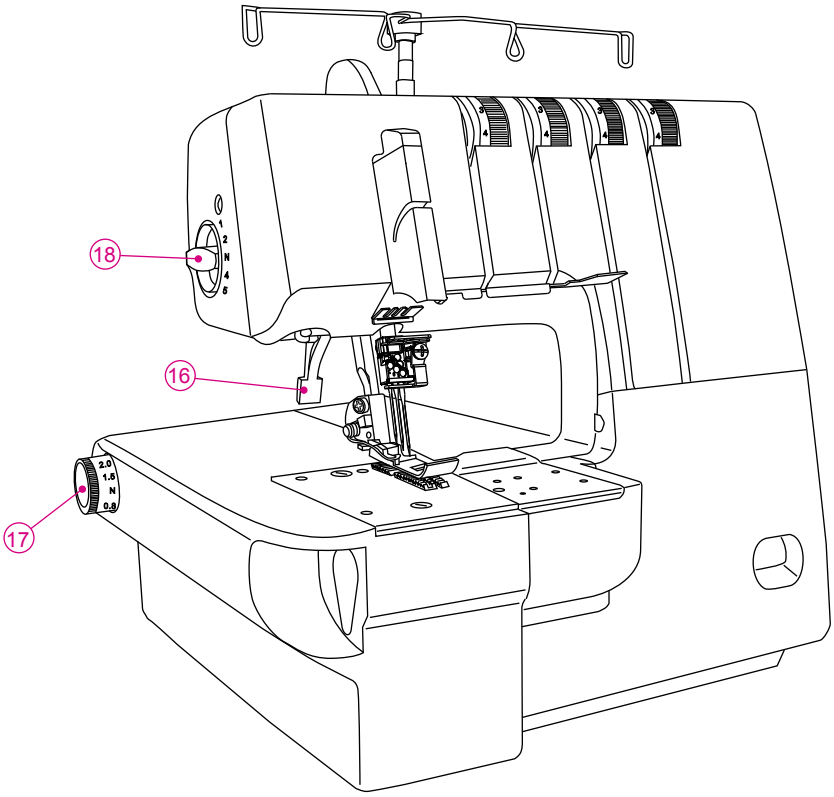

Hentet fra symaskinetorvet.dk

2. TILBEHØR

Tilbehøret oppbevares i tilbehørsboksen

1.	Skrutrekker (stor)	1
2.	Snellestopper på spoleanordning	4
3.	Trådnett	4
4.	Oljekanne	1
5.	Unbrakonøkkel (liten)	1
6.	Pinsett	1
7.	Nålsett	1
8.	Børste	1
9.	Snelleholder	1
10.	Maskindeksel	1

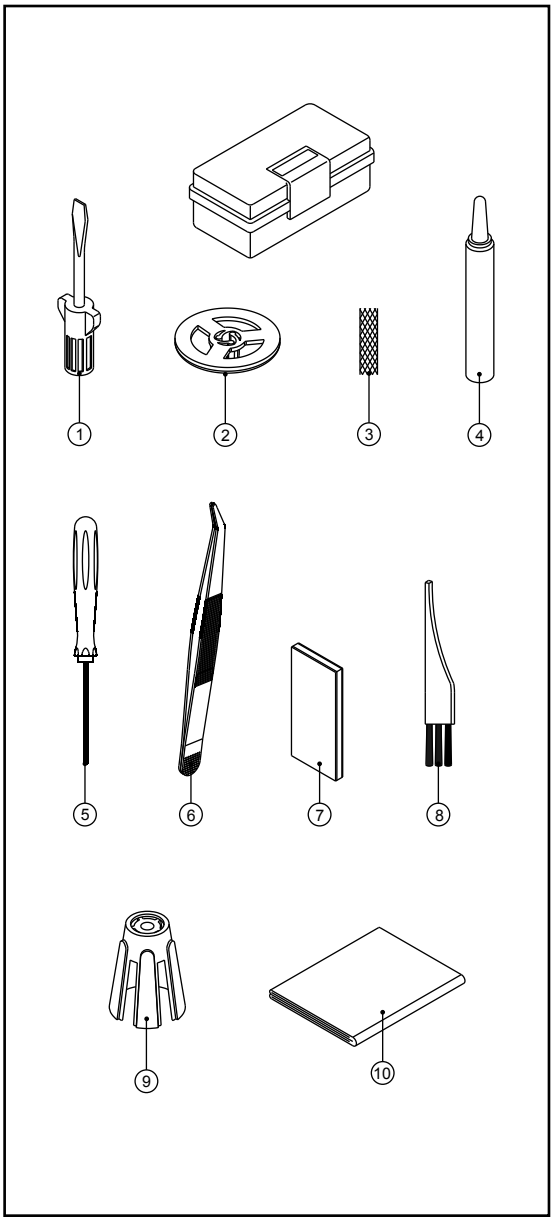

3. NÅLINFORMASJON

- På denne dekksøm-maskinen anvendes en industrinål med flatt feste, som gjør det umulig å sette nålen inn feil vei.
- Ikke forsøk å bruke en vanlig nål for husholdningssymaskiner, av en hvilken som helst størrelse eller type, på denne dekksøm-maskinen.
- SINGER 2022-nåler av størrelse 14/90 leveres med maskinen.
- Bruk bare SINGER 2022-nåler av størrelse 14/90 og 12/80 som medfølger i tilbehørsboksen.

SINGER 2022
Overlock-nål

Hentet fra symaskinetorvet.dk

4. ÅPNE SLØYFEDEKSELET

Forsiktig:
Sørg for å slå av strømbryteren.

- Skyv dekselet helt til høyre.
- Dra dekselet ned mot deg.

Forsiktig:
Pass på at sløyfedekselet er lukket når du syr.

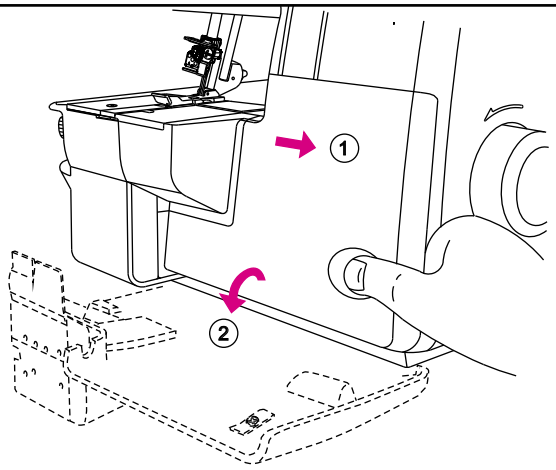

5. VIKTIGE DELER BAK SLØYFEDEKSELET

1. Sløyfe for kjede-/dekksøm

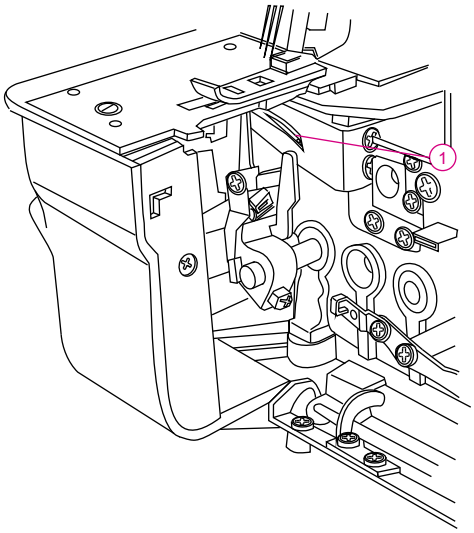

6. FORBEREDELSER FØR DU BEGYNNER Å SY

- Koble fotregulatoren/strømledningen til kontakten på maskinen.
- Koble strømledningen til vegguttaket.
- Strømbryter: Skyv den mot " I " for å slå på (ON)
  Skyv den mot "O" for å slå av (OFF)
- Få maskinen til å gå og kontroller hastigheten ved å trå på fotregulatoren.
- Jo hardere du trår, jo raskere syr maskinen.
- Løft foten fra fotpedalen for å stoppe maskinen.

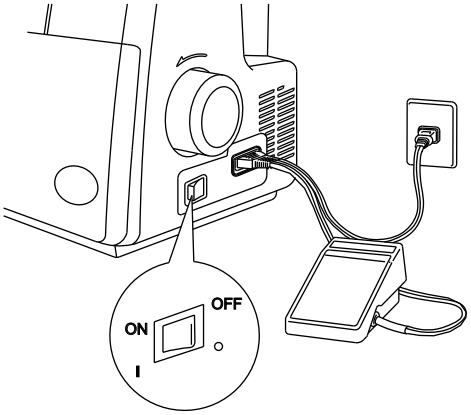

ADVARSEL:

Bruk bare fotregulatorer som leveres med maskinen.
(Type 4C-316B brukes kun i USA og CANADA)
Les nøye det som står under Advarsel på de påfølgende sidene.

Hentet fra symaskinetorvet.dk

INFORMASJON OM POLARISERT STØPSEL (KUN FOR USA OG CANADA)

Denne maskinen har et polarisert støpsel (ett blad bredere enn det andre). For å redusere faren for elektrisk støt, kan støpselet koples til et polarisert uttak på kun én måte. Snu støpselet hvis det ikke passer inn i uttaket. Hvis det fremdeles ikke passer, kontakt en godkjent elektriker som kan installere et passende uttak. Du må ikke forandre på støpselet på noen som helst måte.

Advarsel:

* Kontroller at den elektriske spenningen i strømkontakten (vegguttaket) er den samme som den nominelle spenningen i motoren.

* Behandle fotregulatoren med forsiktighet og unngå å slippe den i gulvet. Pass på at det ikke settes noe oppå den når den ikke er i bruk.

* Koble strømledningen fra stikkontakten når du skifter nåler, trykkføtter eller når du lar maskinen stå uten tilsyn. Da unngår du at maskinen startes ved et uhell når noen trykker på fotregulatoren.

Hentet fra symaskinetorvet.dk

Sette opp trådlederholderen

- Ta trådlederen ut av polystyrenskummet, og sett den på plass som vist i illustrasjonen til høyre.
- Maskinen leveres med trådlederen liggende øverst på polystyrenskummet.
- Trekk trådlederholderen helt ut.
- De to leddene på teleskopet vil klikke på plass når de er riktig plassert.
- Midtstill trådlederne over snellestiftene.
- Sett trådsnellen over snelleholderne på snellestiftene.

Merk: Den nye maskinen din er trædd for å sy trippel dekksøm. På side 45 finner du instruksjoner om hvordan du knyter fast trådene.

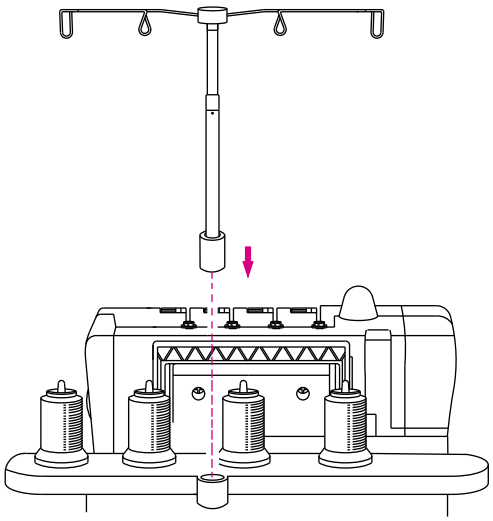

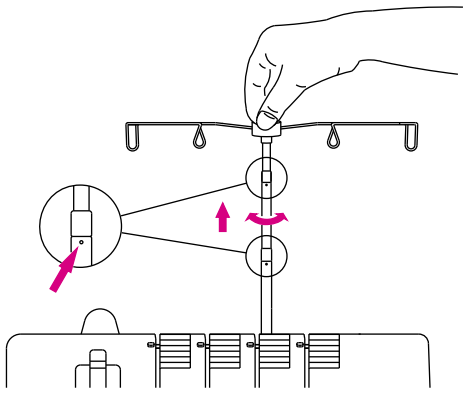

Trådnett

- Når du bruker syntetisk tråd som lett vikler seg av snellen, setter du trådnettet som leveres med maskinen over tråden fra bunnen av snellen, slik at trådenden henger fritt øverst på trådnettet som vist til høyre.

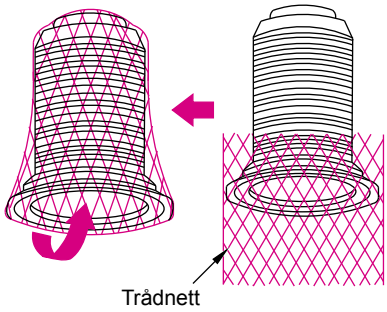

Snellestopper

- Når du bruker en vanlig trådsnelle, sett snellestopperen som leveres med maskinen på trådsnellen som vist til høyre.

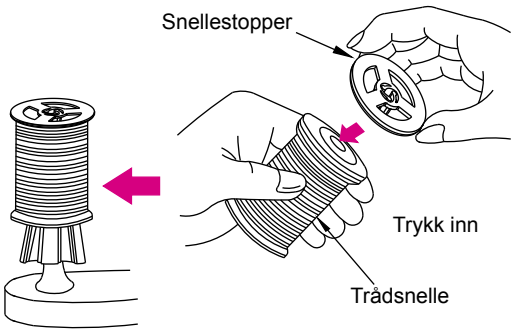

Hentet fra symaskinetorvet.dk

8. SETTE INN OG FJERNE NÅLER

Nålstilling

- På denne maskinen kan det settes inn tre nåler i nålfestet, som vist på tegningen.
- I bruksanvisningen omtales ulike nålstillinger ved å vise nålfestet på høyre side.

Merk: Når alle dekksømnålene er satt inn, vil venstre nål være litt høyere enn de andre.

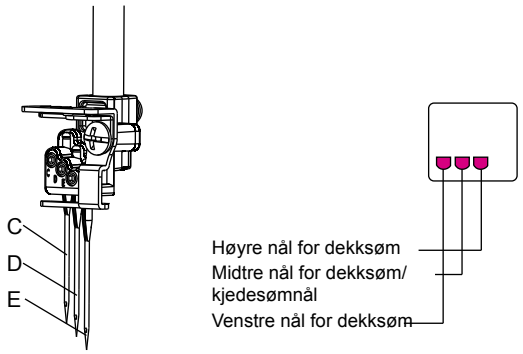

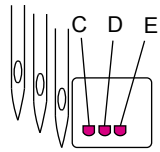

Overtråd for venstre, midtre og høyre dekksømnål

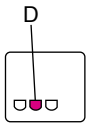

Overtråd for kjedesømnål

Fjerne nål(er)

Forsiktig:
Sørg for å koble maskinen fra strømuttaket før du fjerner nåler.

- Drei håndhjulet mot deg til nålene står i øverste stilling.
- Legg et stykke tykt stoff (for eksempel filt) under trykkfoten. Senk nålene halvveis ned i stoffet.
- Løsne, men ikke fjern nålskruene med den lille unbrakonøkkelen. Hold nålene med fingrene og hev nålfestet. Nålene blir stående i stoffet.

C. Venstre nål for dekksøm
D. Midtre nål for dekksøm
E. Høyre nål for dekksøm

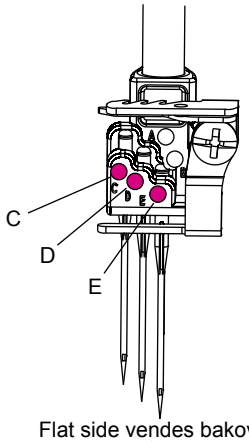

Flat side vendes bakover

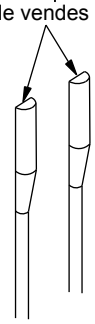

Merk:
Når du har fjernet nålen som ikke brukes til å sy med for øyeblikket, må du huske å skru nålskruen ordentlig fast i hullet på nålfestet. Unngå å stramme skruene for mye, da dette vil forårsake skade på nålfestet.

Sette inn nåler

- Hold nålen med den flate siden vendt bakover.
- Sett nålen helt inn i nålfestet.
- Når du skal sette inn en nål, senker du den først ned i hullet i stingplaten, slik at den er på linje med nålfestet. Før den deretter oppover.

Denne maskinen bruker SINGER 2022-nåler.
Ikke bruk vanlige nåler for husholdningssymaskiner.

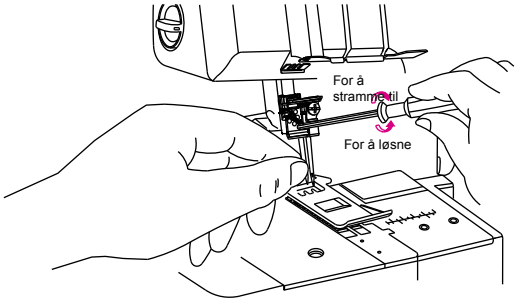

Hentet fra symaskinetorvet.dk

9. UTVALG AV SØMMER

Denne maskinen kan sy fire typer sømmer, alt etter hvordan nålstilling, itræingsmetoder og spenningsjustering kombineres.

Sømtype			Referanseside
1. Dobbel kjedesøm	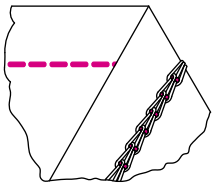	En rettsøm med en nål og to tråder brukes til montering eller dekorsøm. Du kan også velge hvor langt fra kanten av stoffet sømmen skal sys, ved å koble ut høyre sløyfe og den bevegelige kniven.	39
2. Smal dekksøm (2,8 mm)	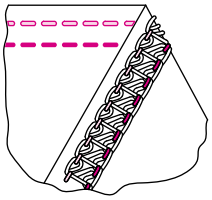	Dekksøm med to nåler og tre tråder, passer til elastiske stoffer, for eksempel strikketøy osv. Venstre og midtre nål lager en smal søm.	25
3. Dekksøm, bred (5,6 mm)	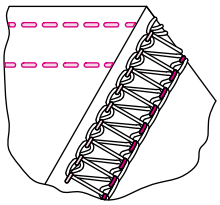	Dekksøm med to nåler og tre tråder, passer til elastiske stoffer, for eksempel strikketøy osv. Venstre og høyre nål lager en bred søm.	32
4. Trippel dekksøm (5,6 mm)	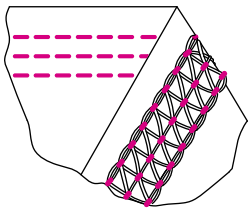	En dekksøm med tre nåler og fire tråder, passer til elastiske stoffer som for eksempel strikketøy osv. Venstre, midtre og høyre nål lager en trippelsøm.	16

10. PRAKTISK SØMGUIDE

	Sømtype		Trådspenningshjul: Tallene som vises, er gjennomsnittsinnstillinger for middels tykke stoffer med spunnet polyestertrådStandard#60				Side
			Blå	Grønn	Rød	Gul	
1	Dobbel kjedesøm			7,0		7,5	39
2	Dekksøm, smal	2,8 mm	6,0	7,0		6,5	25
3	Dekksøm, bred	5,6 mm	6,0		7,0	6,0	32
4	Trippel dekksøm	5,6 mm	6,0	7,0	7,0	4,0	16

Trådspenningen blir strammere når hjulene vris mot høyere tall. Trådspenningsinnstillingene som vises på denne siden og i resten av bruksanvisningen, er kun anbefalinger. Juster trådspenningene slik at de passer til stoffet og tykkelsen på tråden du bruker. Juster spenningen i små trinn på maksimalt et halvt tall av gangen for å oppnå best mulig resultat.

* Når du syr kjedesøm under forhold som angitt i nr.1, skal stinglengden angis til over 2 mm.
* Når du syr dekksøm under forhold som angitt i nr. 2, 3, og 4, skal stinglengden angis til over N (2,5 mm).

Hentet fra symaskinetorvet.dk

11. SY EN DEKKSØM

- Denne maskinen kan sy en 5,6 mm bred dekksøm med tre tråder i nedre kant.
- Dekksømmen kan brukes til å dekke over, sy kanting eller stikninger på halsringninger, falde nedre kant på T-skjorter og joggedresser osv., i tillegg til å sy flate skjøtesømmer (vanlig søm).
- Dekksømmen er best egnet til elastiske stoffer, for eksempel strikketøy.
- Den kan også brukes til ikke-elastiske stoffer som denim, men pass på å bruke de riktige trådspenningsinnstillingene, slik at ikke tråden ryker eller vikles av.
- Hvis du opplever at tråden vikles av eller ryker når du syr på denim, bytter du først nåler, og deretter justerer du spenningen litt etter litt (1/4 tall av gangen).

Maskininnstillinger

Forsiktig:
Sørg for å slå av strømbryteren.

- Åpne dekselet på sløyfen. (Se side 8)
- Til trippel 5,6 mm dekksøm setter du inn høyre nål for dekksøm (E), midtre nål for dekksøm (D) og venstre nål for dekksøm (C).
- Før tråden gjennom nålene (E), (D) og (C) og træ i dekksømsløyfen [gul].
- Graderingene på sømføringen angir avstanden fra midtre nål for dekksøm.
  Bruk den som en veiledning når du skal legge stoffkanten riktig vei.
- Lukk dekselet på sløyfen.

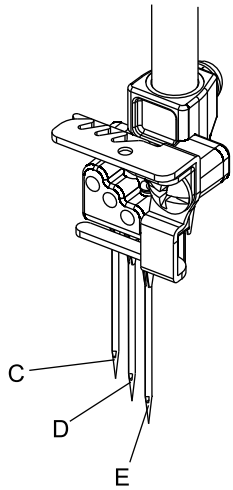

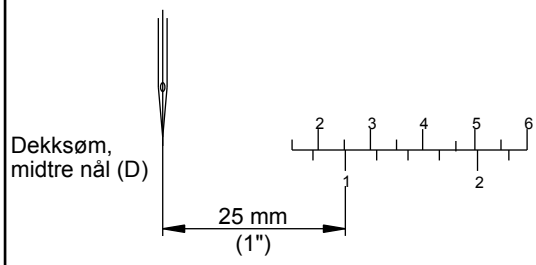

Hentet fra symaskinetorvet.dk

Tilleggsinformasjon om dekksøm

Slik begynner du å sy:

- Hev trykkfoten. (a)

- Legg stoffet under trykkfoten bak nålen. (b)
- Senk trykkfoten. (c)

Merk:
Når du begynner å sy fra midten av stoffet, legger du stoffet slik at du kan begynne å sy på ønsket sted. (d)

Slik avslutter du sømmen:

stopp syingen når det ikke ligger noe stoff under nålene

- Hev trykkfoten. (e)

- Vri håndhjulet én omdreining mot deg (mot klokken), vri det deretter fra deg én omdreining (med klokken), og stopp med nålene i øverste stilling. (f)

- Plasser tommelen din oppå stingene, dra deretter stoffet forsiktig mot baksiden av maskinen og kutt trådene. (g)

Merk:
Disse instruksjonene gjelder for dekksøm, ettersom det ikke er mulig å avkjede når du syr dekksøm. (h)

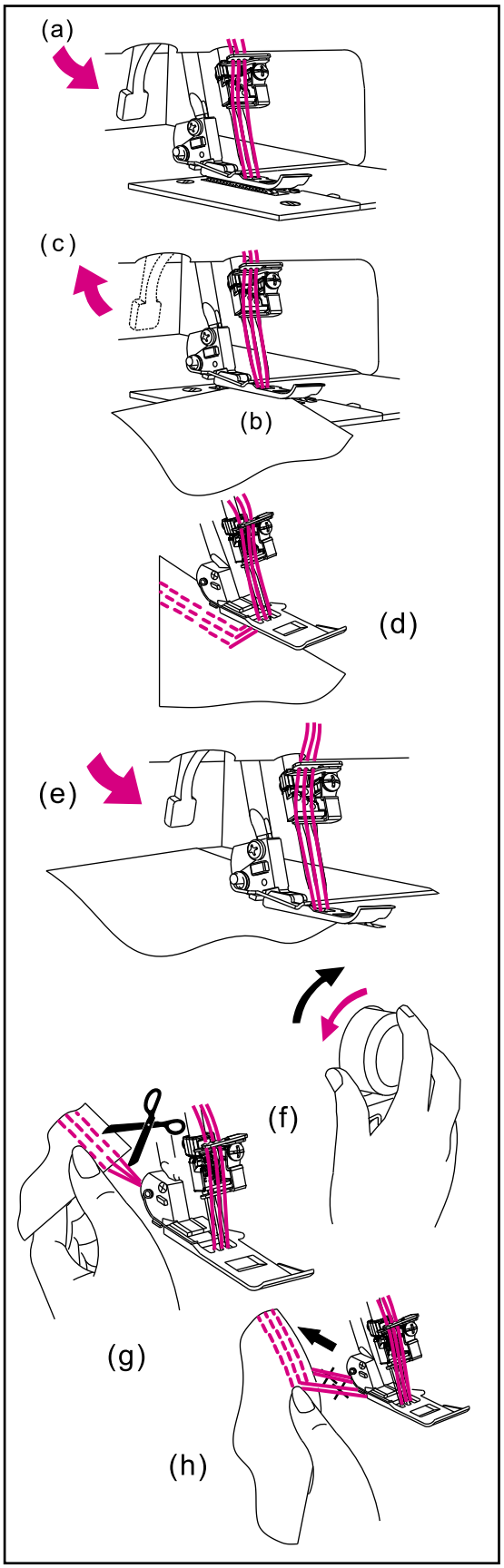

Hentet fra symaskinetorvet.dk

Feste enden av sømmen

- Ettersom sømmene som dannes ved dekksøm rakner hvis sløyfetråden trekkes ut etter at sømmen er sydd, må du feste enden av sømmen på følgende måte:

- Når du syr helt til kanten av stoffet, må du finne overtrådene (to eller tre tråder) blant trådene som stikker ut fra stoffkanten, og knyte dem sammen først, som vist på illustrasjonen til høyre. Fest deretter disse trådene sammen med trådene i sløyfen.

- Hvis du stopper å sy når du er kommet halvveis, drar du ut overtrådene (2 eller 3 tråder) på undersiden av stoffet, og knyter dem sammen på samme måte som angitt ovenfor.

- Kutt av overflødig tråd.

Merk: Begynnelsen av en søm vil vanligvis ikke løsne, men hvis du vil være helt sikker, kan du feste sømmen på samme måte som når du syr helt til kanten av stoffet.

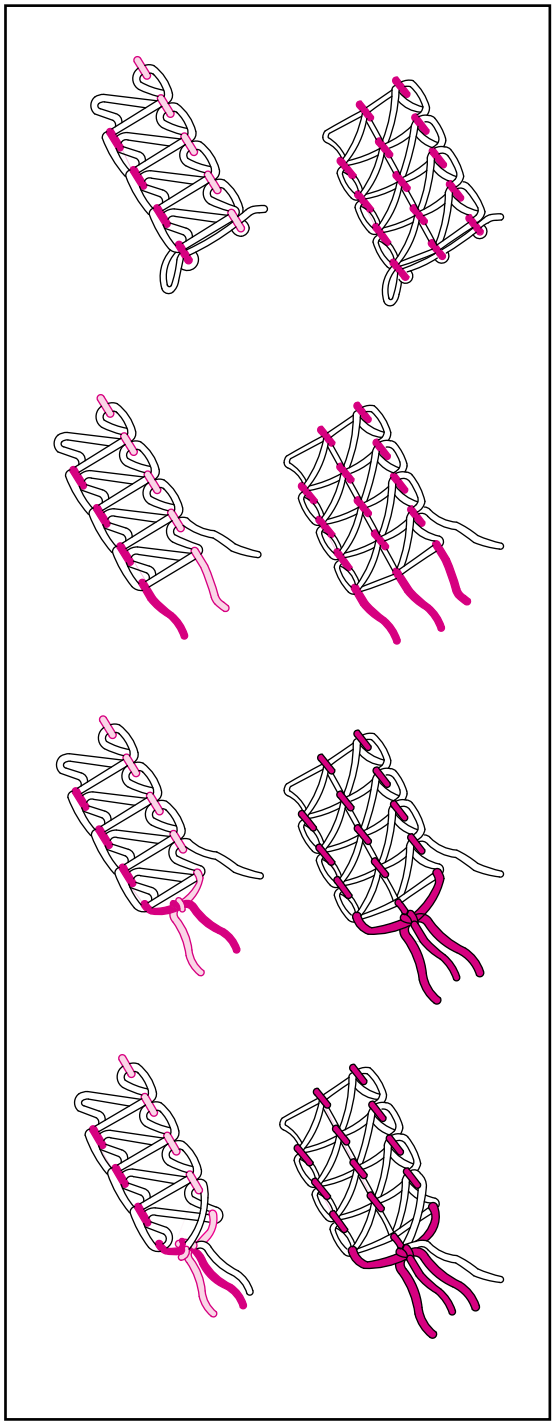

Hentet fra symaskinetorvet.dk

Itræingsdiagram:
Tretråds dekk-/kjedesøm

- Et itræingsdiagram med fargekoder for hurtigreferanse er plassert på innsiden av sløyfedekselet.
- Træ maskinen i rekkefølgen 1 til 2 som vist til høyre.

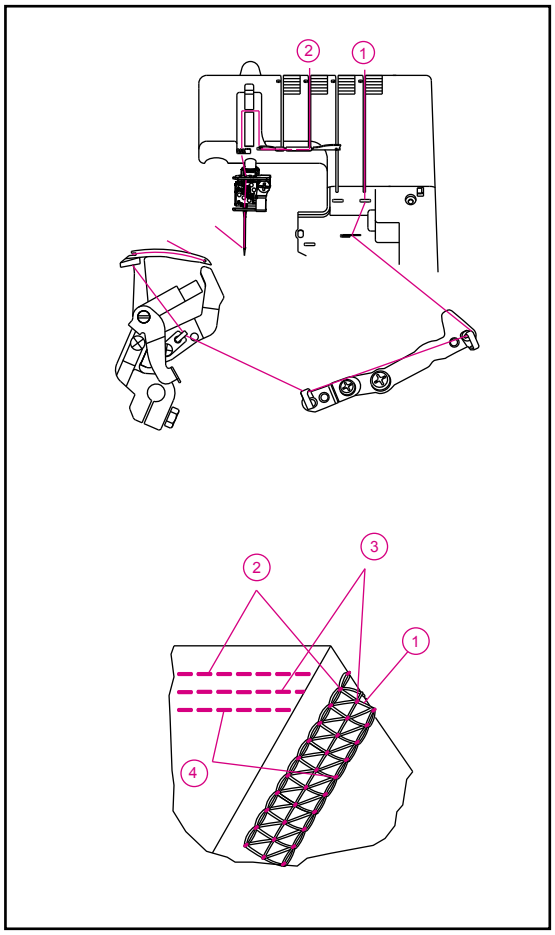

Fargekode for trådspenning: Dekksøm

1. Dekksøm sløyfetråd ..... gul
2. Høyre overtråd ..... rød
3. Midtre overtråd ..... grønn
4. Venstre overtråd ..... oransj

Hentet fra symaskinetorvet.dk

1) Træ sløyfe for kjedesøm/dekksøm (gul)

- Træ i sløyfe for kjedesøm/dekksøm som angitt i 1~10.

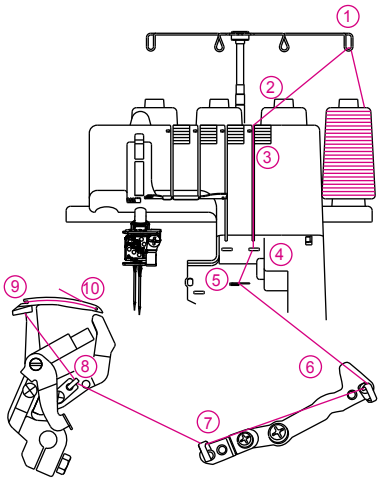

- Hev trykkfoten for å koble ut trådspenningsbrikkene.

- Før tråden bakfra og forover gjennom trådleder 1.

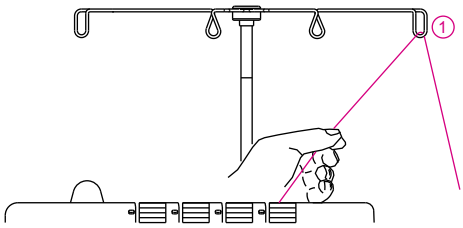

- Træ i trådlederen på toppdekselet ved å dra tråden mot venstre til den glir under trådlederen. Dra deretter tråden langs høyre side av knappen, som vist i illustrasjonen.

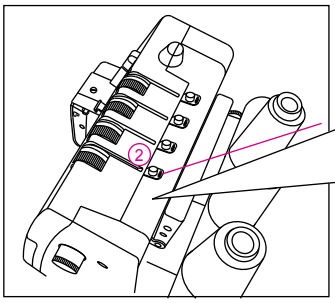

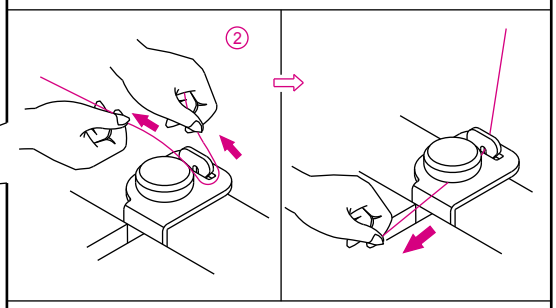

- Hold tråden med fingrene mens du fører den mellom spenningsbrikkene, og trekk den ned for å kontrollere at den legger seg riktig mellom spenningsbrikkene 3.

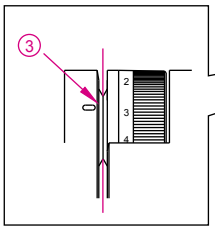

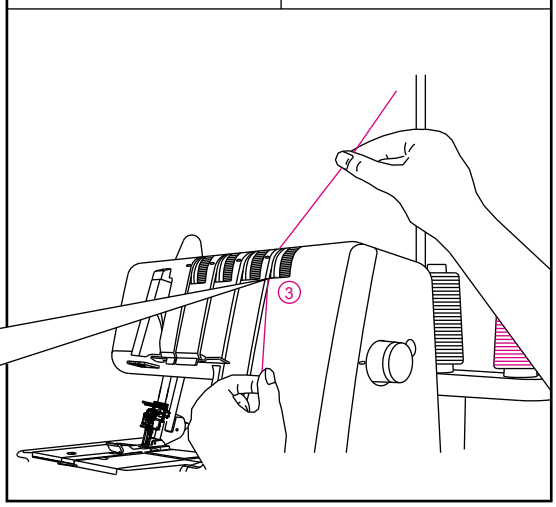

Hentet fra symaskinetorvet.dk

- Vri håndhjulet mot deg til kjedesømsløyfen stikker 10 mm ut fra kanten på stingplaten.

- Træ sløyfeområdet på maskinen ifølge de gule fargekodede trådlederne 4~10.

  Merk: Bruk pinsetten som finnes i tilbehørsboksen som et hjelpemiddel til å træ sløyfen.

- Træ tråden gjennom trådleder 4 ved hjelp av pinsetten.

- Træ tråden gjennom åpningen på forsiden av trådleder 5 ved hjelp av pinsetten.

- Træ tråden gjennom trådleder 6, 7 og 8 ved hjelp av pinsetten.

- Træ i øyet på sløyfen (A) forfra og bakover.
  Dra ut ca. 10 cm (4 tommer) tråd gjennom sløyfen.
  Før tråden gjennom V-sporet (B) på trådtildrageren.
  Hold enden av tråden stramt med venstre hånd, og dra trådtildrageren (C) opp på plass (D).

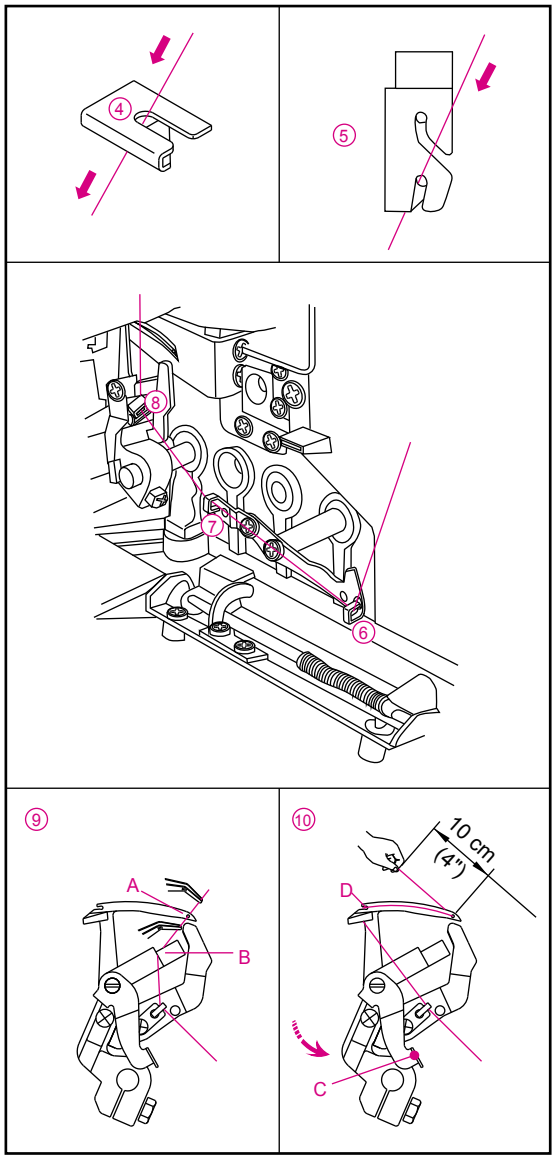

Hentet fra symaskinetorvet.dk

(2) Træ dekksøm høyre nål (rød) (E på nålfestet)

- Træ dekksøm høyre nål som angitt 1–9.

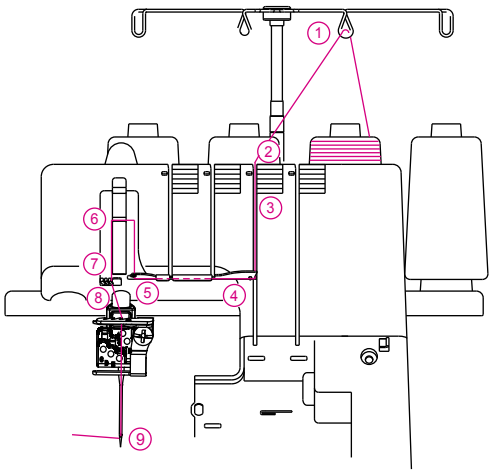

- Hev trykkfoten for å koble ut trådspenningsbrikkene.

- Før tråden bakfra og forover gjennom trådleder 1.

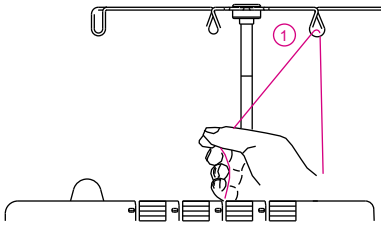

- Træ i trådlederen på toppdekselet ved å dra tråden mot venstre til den glir under trådlederen. Dra deretter tråden langs høyre side av knappen, som vist i illustrasjonen.

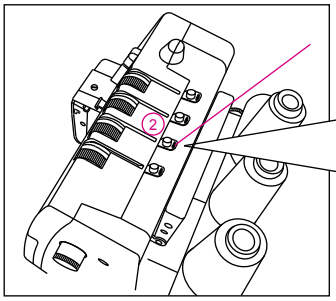

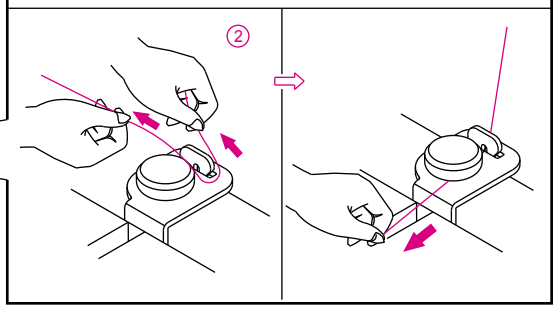

Hentet fra symaskinetorvet.dk

- Hold tråden med fingrene mens du fører den mellom spenningsbrikkene, og trekk den ned for å kontrollere at den legger seg riktig mellom spenningsbrikkene 3.

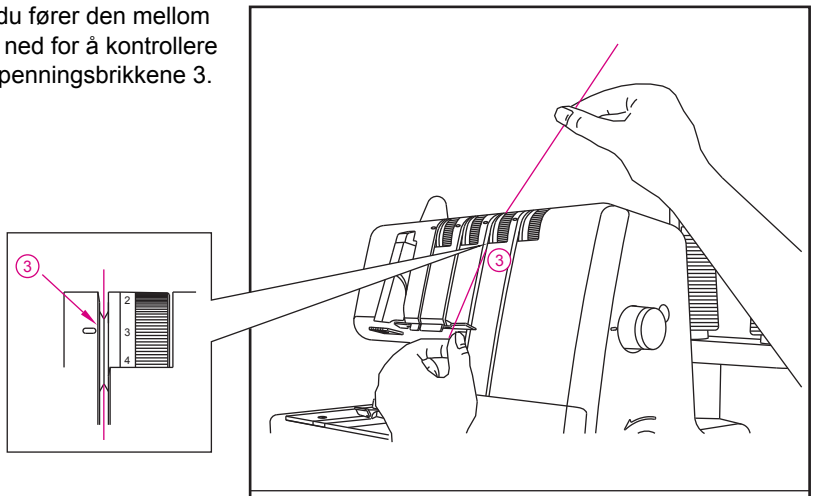

- Fortsett å træ punkt 4–8.

  Merk: Stikk tråden inn i det bakre sporet på trådlederen 5. Stikk tråden inn i sporet på tildragerdekselet 6. Stikk tråden inn i høyre spor på trådleder 7 og 8.

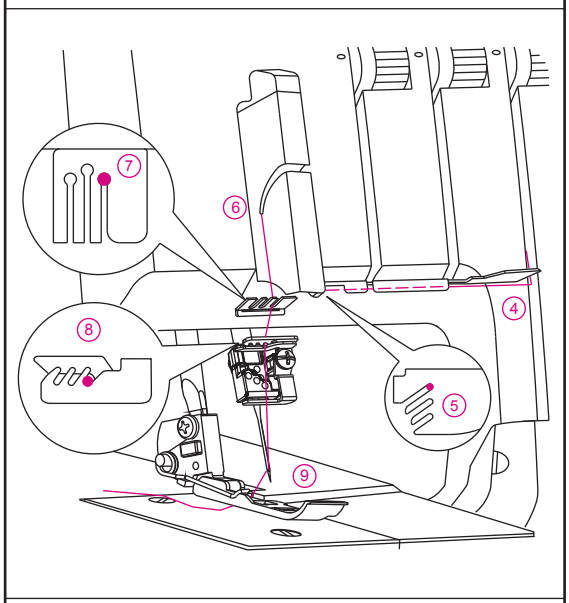

Kontroller at tråden ligger foran trådlederen nederst på nålfestet for dekksøm før du trær tråden gjennom nåløyet.

- Trekk tråden gjennom øyet i den høyre nålen 9.

  Merk: Nålitræingen blir enklere hvis man bruker pinsetten i tilbehørsboksen.

- Dra ut ca. 10 cm (4 tommer) tråd gjennom nåløyet mot baksiden av maskinen.
- Dra tråden bakover under trykkfoten.

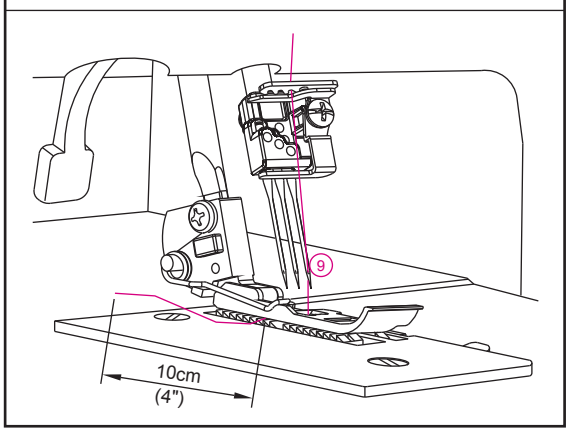

Hentet fra symaskinetorvet.dk

(3) Træ dekksøm midtre / kjedesømnål (grønn) (D på nålfestet)

- Træ dekksøm midtre nål / kjedesømnål som angitt i 1~9.

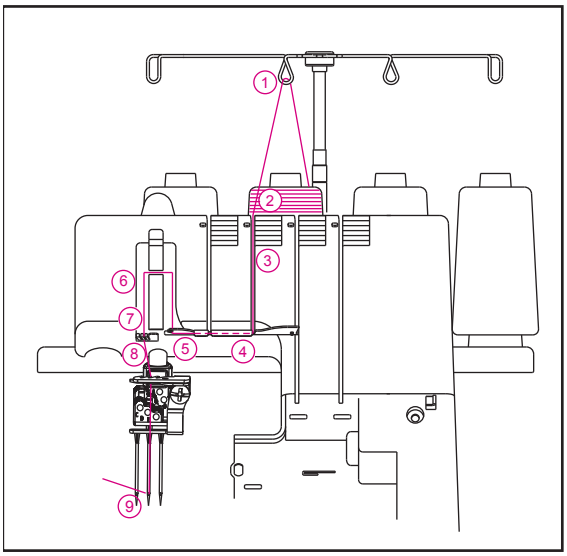

- Hev trykkfoten for å koble ut trådspenningsbrikkene.

- Før tråden bakfra og forover gjennom trådleder 1.

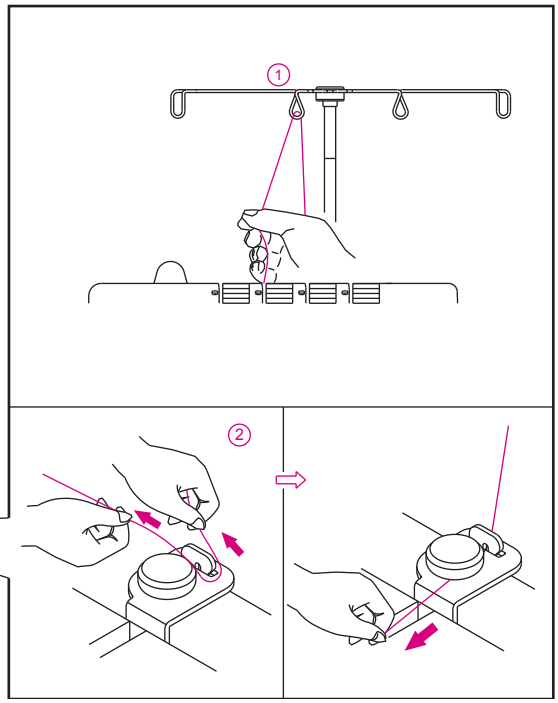

- Træ i trådlederen på toppdekselet ved å dra tråden mot venstre til den glir under trådlederen. Dra deretter tråden langs høyre side av knappen, som vist i illustrasjonen.

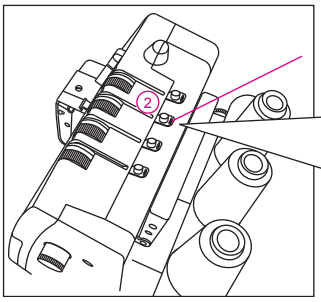

Hentet fra symaskinetorvet.dk

- Hold tråden med fingrene mens du fører den mellom spenningsbrikkene, og trekk den ned for å kontrollere at den legger seg riktig mellom spenningsbrikkene 3.

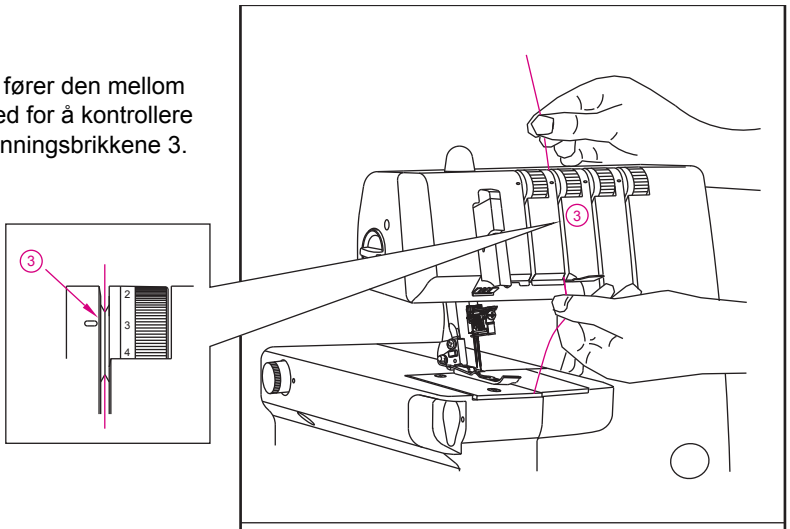

- Fortsett å træ punkt 4–8.

  Merk: Stikk tråden inn i det midtre sporet på trådlederen 5 og inn i sporet på tildragerdekselet 6. Fortsett deretter med å stikke tråden inn i det midtre sporet på trådlederne 7 og 8.

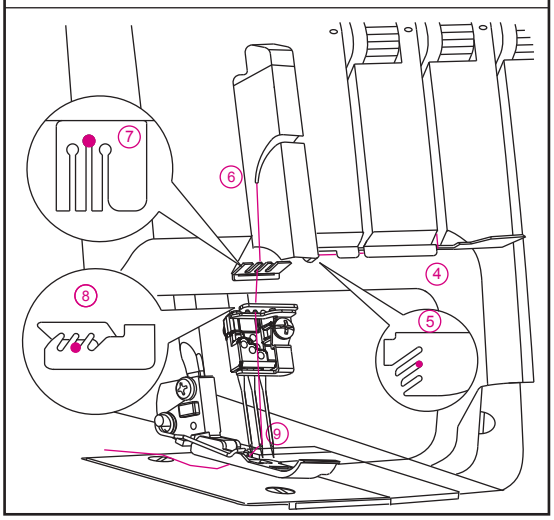

Kontroller at tråden ligger foran trådlederen nederst på nålfestet for dekksøm og kjedesøm før du trær tråden gjennom nåløyet.

Hentet fra symaskinetorvet.dk

4) Træ dekksøm-nålene

(1) Træ dekksøm venstre nål (blå) (C på nålfestet)

- Træ dekksøm venstre nål / kjedesømnål som angitt 1~9.

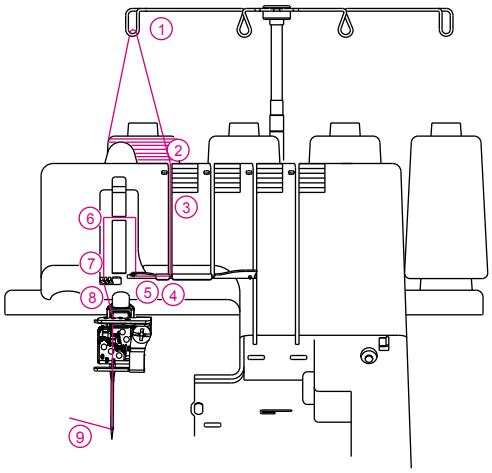

- Hev trykkfoten for å koble ut trådspenningsbrikkene.

- Før tråden bakfra og forover gjennom trådleder 1.

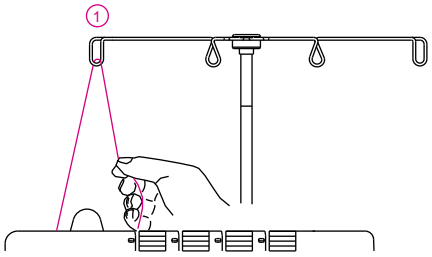

- Træ i trådlederen på toppdekselet ved å dra tråden mot venstre til den glir under trådlederen. Dra deretter tråden langs høyre side av knappen, som vist i illustrasjonen.

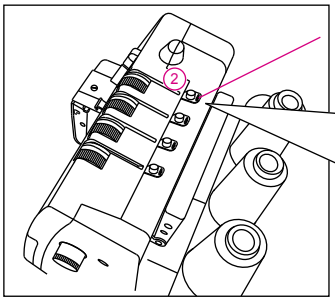

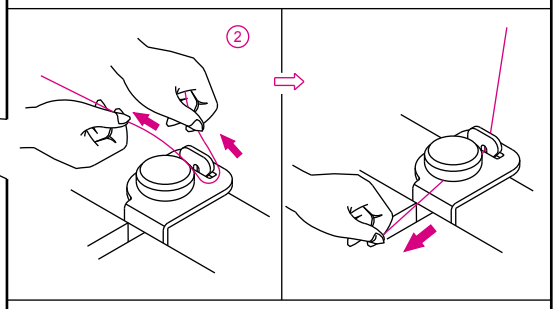

- Hold tråden med fingrene mens du fører den mellom spenningsbrikkene, og trekk den ned for å kontrollere at den legger seg riktig mellom spenningsbrikkene 3.

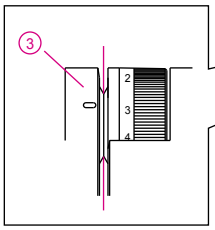

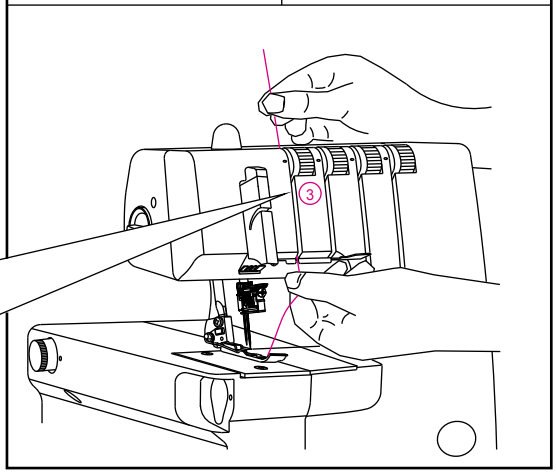

Hentet fra symaskinetorvet.dk

- Fortsett å træ punkt 4~8.

  Merk: Stikk tråden inn i sporet foran på trådlederen 5 og inn i sporet på tildragerdekselet 6. Stikk deretter tråden inn i venstre spor på trådlederne 7 og 8.

- Kontroller at tråden ligger foran trådlederen nederst på nålfestet før du trær tråden gjennom nåløyet.

- Trekk tråden gjennom øyet i den venstre nålen 9.

  Merk: Nålitræingen blir enklere hvis man bruker pinsetten i tilbehørsboksen.

- Trekk ca. 10 cm (4 tommer) tråd gjennom nåløyet.
- Dra tråden bakover, under trykkfoten.

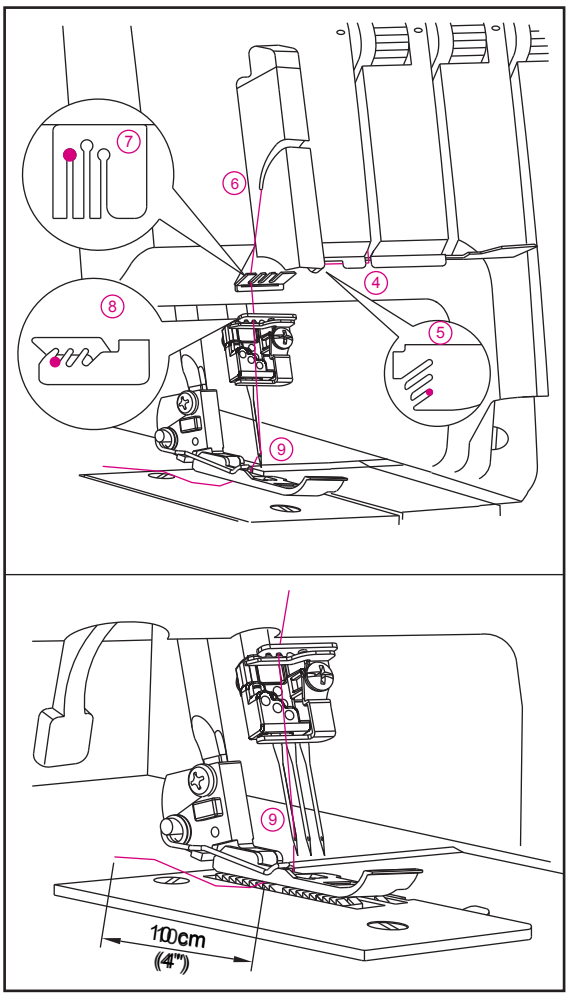

Hentet fra symaskinetorvet.dk

Anbefalte trådspenningsinnstillinger for tretråds dekksøm

Merk: * Disse trådspenningsinnstillingene er kun anbefalinger.

* Innstillingene for trådspenning må ta hensyn til:
  1) stofftype og -tykkelse
  2) nålstørrelse
  3) trådens tykkelse, type og fiberinnhold

* Stinglengden for dekksøm skal stilles på over N (2,5 mm).

NÅLSTILLING	
STINGLENGDE	N~4

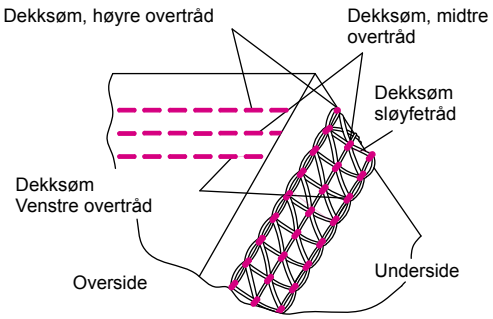

Dekksøm, sløyfetråd	Trådspenningshjul			
	Blå	Grønn	Rød	Gul
Polyester	6,0	7,0	7,0	4,0
Lodden nylon	6,0	7,0	7,0	0

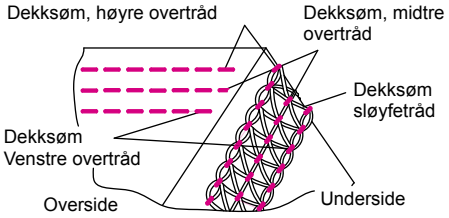

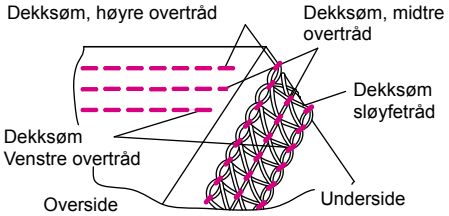

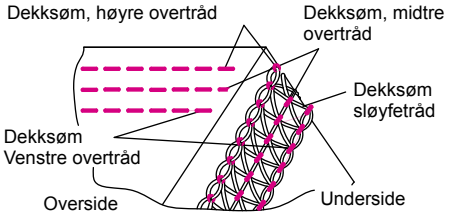

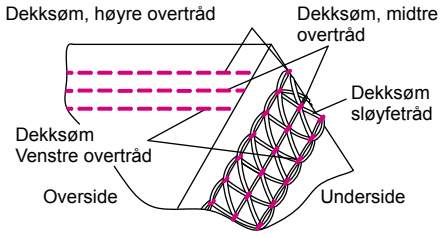

Riktig balanse

- Still hvert trådspenningshjul på innstillingene som vises til venstre, og prøvesy på en bit av stoffet du skal bruke.

Balansere

- Hvis tråden i dekksømsløyfen er for løs:
  -Vri trådspenningshjulet for tråden i dekksømsløyfen (gult) til et høyere tall.

- Hvis venstre overtråd for dekksøm er for løs:
  -Vri trådspenningshjulet for venstre overtråd for dekksøm (blått) til et høyere tall.
  -Du kan også vri trådspenningshjulet for tråden i dekksømsløyfen (gult) til et lavere tall.

- Hvis midtre overtråd for dekksøm er for løs:
  -Vri trådspenningshjulet for midtre overtråd for dekksøm (grønt) til et høyere tall.
  -Du kan også vri trådspenningshjulet for tråden i dekksømsløyfen (gult) til et lavere tall.

- Hvis høyre overtråd for dekksøm er for løs:
  -Vri trådspenningshjulet for høyre overtråd for dekksøm (rødt) til et høyere tall.
  -Du kan også vri trådspenningshjulet for tråden i dekksømsløyfen (gult) til et lavere tall.

- Hvis oversiden av stoffet rynker seg mellom overtrådene og sømmene på undersiden av stoffet blir stramme:
  - Vri trådspenningshjulet for dekksømsløyfen (gult) til et lavere tall.

Hentet fra symaskinetorvet.dk

Itræingsdiagram: Dekksøm – to tråder, smal

Fargekode for trådspenning: Smal dekksøm med to tråder

1. Dekksømsløyfe..... gul
2. Midtre overtråd (D) ..... grønn
3. Venstre overtråd (C) ..... blå
4. Nålefjerner (E)

1) Træ sløyfe for kjedesøm/dekksøm (gul)

- Træ i sløyfe for kjedesøm/dekksøm som angitt i 1~10.

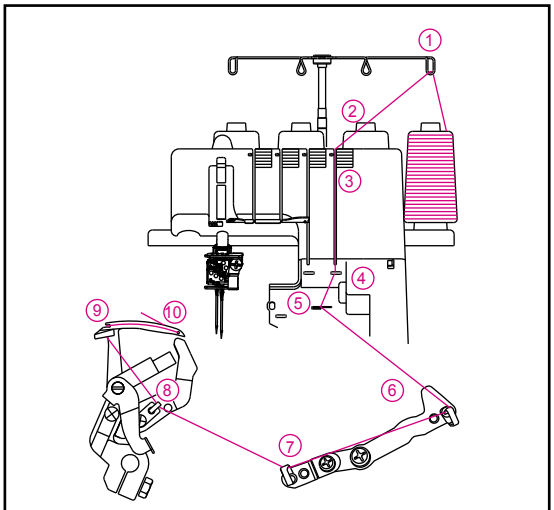

- Hev trykkfoten for å koble ut trådspenningsbrikkene.

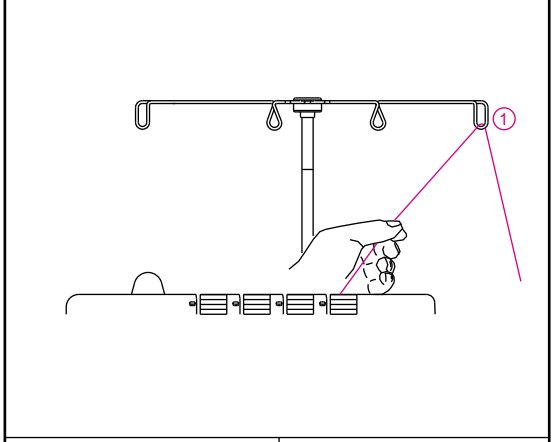

- Før tråden bakfra og forover gjennom trådleder 1.

- Træ i trådlederen på toppdekselet ved å dra tråden mot venstre til den glir under trådlederen. Dra deretter tråden langs høyre side av knappen, som vist i illustrasjonen.

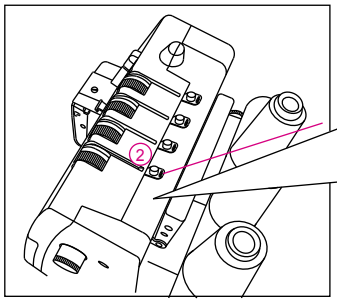

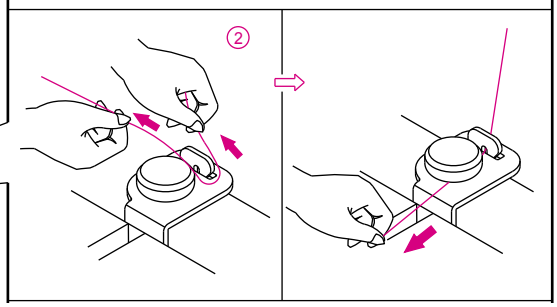

Hentet fra symaskinetorvet.dk

- Hold tråden med fingrene mens du fører den mellom spenningsbrikkene, og trekk den ned for å kontrollere at den legger seg riktig mellom spenningsbrikkene 3.

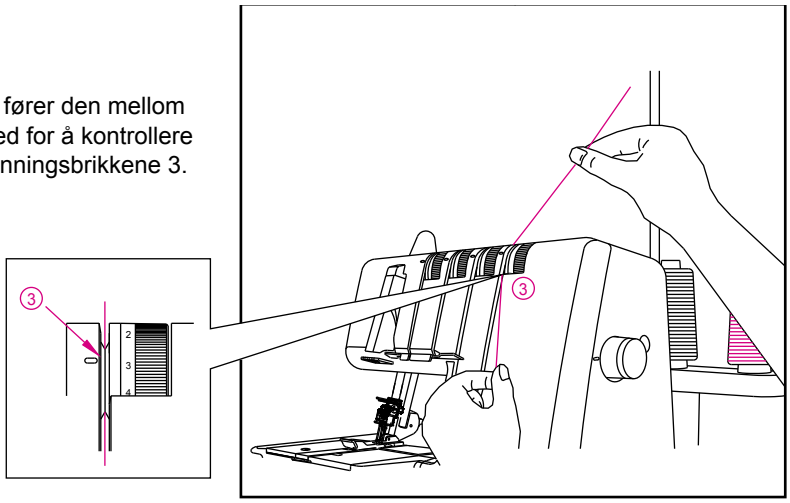

- Vri håndhjulet mot deg til kjedesømsløyfen stikker 10 mm ut fra kanten på stingplaten.

- Træ sløyfeområdet på maskinen ifølge de gule fargekodede trådlederne 4~10.

  Merk: Bruk pinsetten som finnes i tilbehørsboksen som et hjelpemiddel til å træ sløyfen.

- Træ tråden gjennom trådleder 4 ved hjelp av pinsetten.

- Træ tråden gjennom åpningen på forsiden av trådleder 5 ved hjelp av pinsetten.

- Træ tråden gjennom trådleder 6, 7 og 8 ved hjelp av pinsetten.

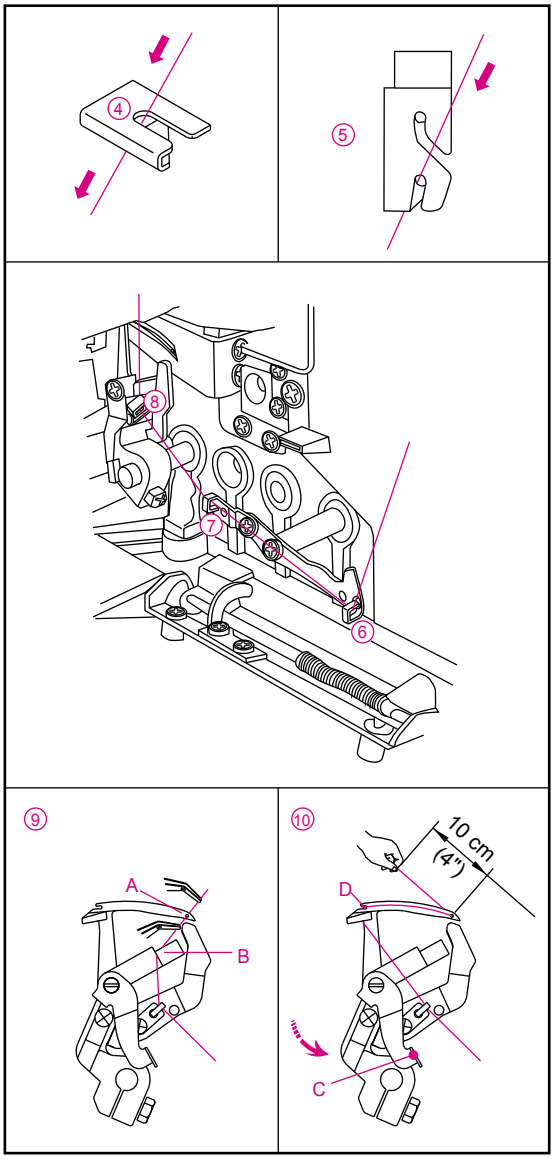

- Træ i øyet på sløyfen (A) forfra og bakover.
  Dra ut ca. 10 cm (4 tommer) tråd gjennom sløyfen.
  Før tråden gjennom V-sporet (B) på trådtildrageren.
  Hold enden av tråden stramt med venstre hånd, og dra trådtildrageren (C) opp på plass (D).

Hentet fra symaskinetorvet.dk

(2) Træ dekksøm midtre nål / kjedesømnål (grønn) (D på nålfestet)

- Træ dekksøm midtre nål / kjedesømnål som angitt 1~9.

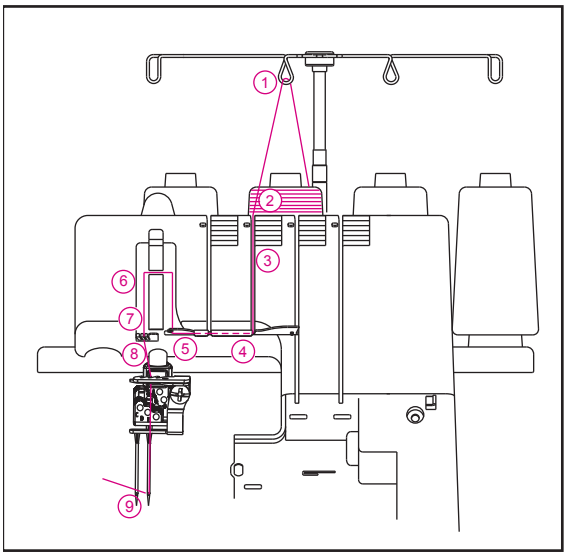

- Hev trykkfoten for å koble ut trådspenningsbrikkene.

- Træ i trådlederen på toppdekselet ved å dra tråden mot venstre til den glir under trådlederen. Dra deretter tråden langs høyre side av knappen, som vist i illustrasjonen.

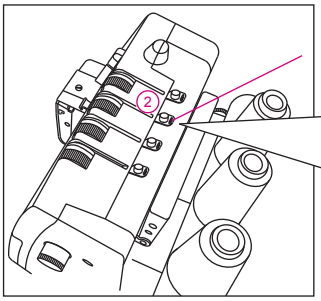

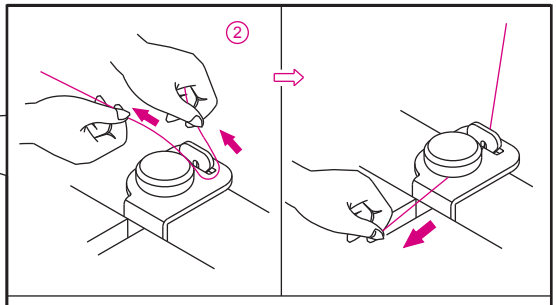

- Hold tråden med fingrene mens du fører den mellom spenningsbrikkene, og trekk den ned for å kontrollere at den legger seg riktig mellom spenningsbrikkene 3.

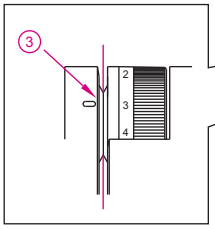

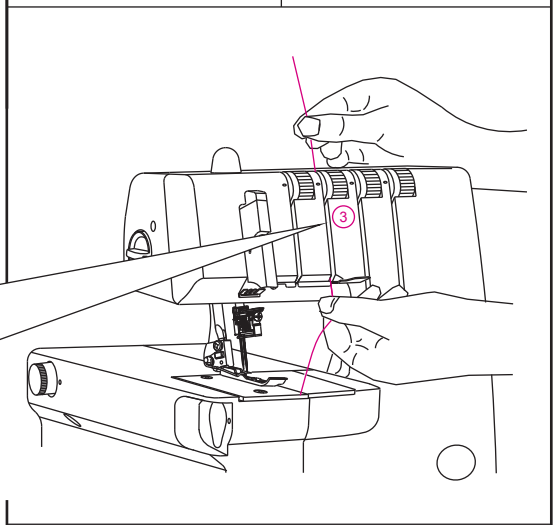

Hentet fra symaskinetorvet.dk

- Fortsett å træ punkt 4~8.

  Merk: Stikk tråden inn i det midtre sporet på trådlederen 5 og inn i sporet på tildragerdekselet 6. Fortsett deretter med å stikke tråden inn i det midtre sporet på trådlederne 7 og 8.

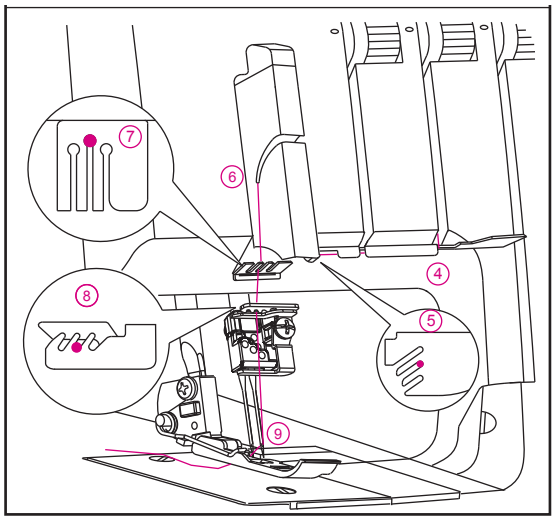

Kontroller at tråden ligger foran trådlederen nederst på nålfestet for dekksøm og kjedesøm før du trær tråden gjennom nåløyet.

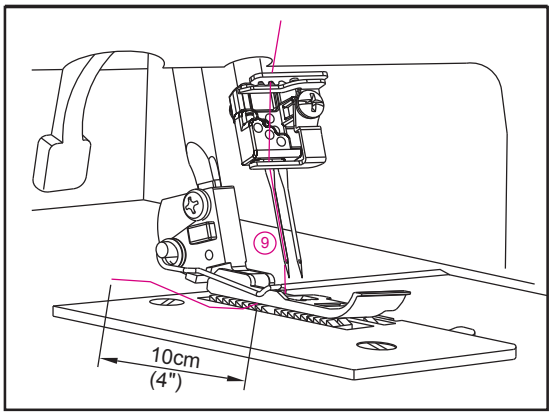

- Trekk tråden gjennom øyet i den midtre nålen 9.

  Merk: Nålitræingen blir enklere hvis man bruker pinsetten i tilbehørsboksen.

- Trekk ca. 10 cm (4 tommer) tråd gjennom nåløyet.
- Dra tråden bakover, under trykkfoten.

Hentet fra symaskinetorvet.dk

Træ dekksøm-nålene

(3) Træ dekksøm venstre nål (blå) (C på nålfestet)

- Træ dekksøm venstre nål / kjedesømnål som angitt 1~9.

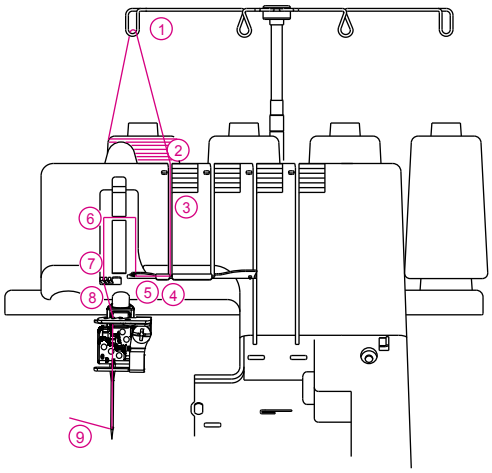

- Hev trykkfoten for å koble ut trådspenningsbrikkene.

- Før tråden bakfra og forover gjennom trådleder 1.

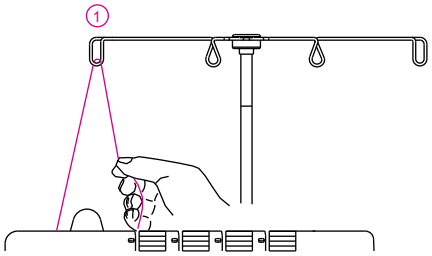

- Træ i trådlederen på toppdekselet ved å dra tråden mot venstre til den glir under trådlederen. Dra deretter tråden langs høyre side av knappen, som vist i illustrasjonen.

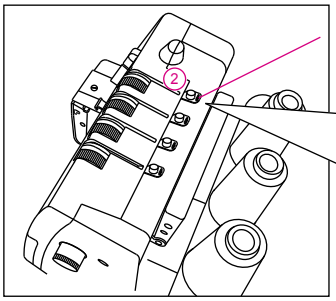

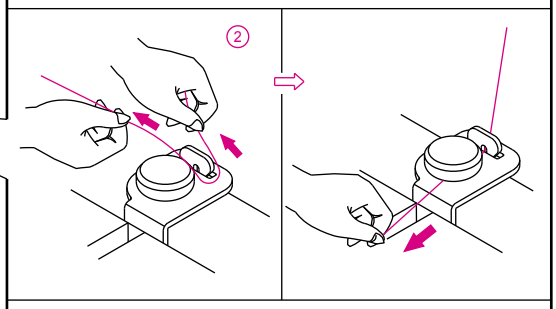

- Hold tråden med fingrene mens du fører den mellom spenningsbrikkene, og trekk den ned for å kontrollere at den legger seg riktig mellom spenningsbrikkene 3.

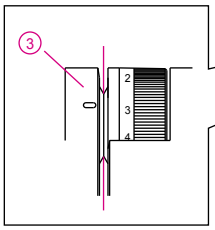

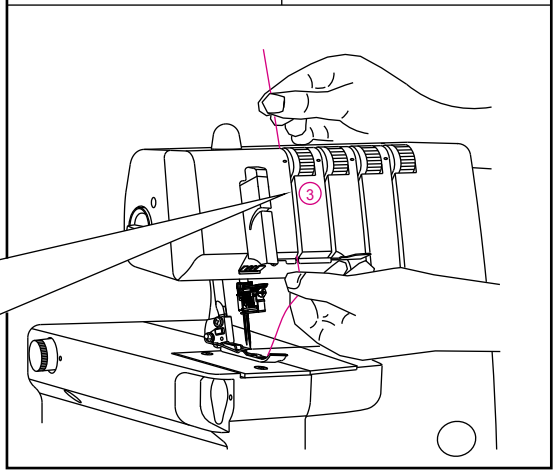

Hentet fra symaskinetorvet.dk

- Fortsett å træ punkt 4~8.

  Merk: Stikk tråden inn i sporet foran på trådlederen 5 og inn i sporet på tildragerdekselet 6. Stikk deretter tråden inn i venstre spor på trådlederne 7 og 8.

- Kontroller at tråden ligger foran trådlederen nederst på nålfestet før du trær tråden gjennom nåløyet.

- Trekk tråden gjennom øyet i den venstre nålen 9.

  Merk: Nålitræingen blir enklere hvis man bruker pinsetten i tilbehørsboksen.

- Trekk ca. 10 cm (4 tommer) tråd gjennom nåløyet.
- Dra tråden bakover, under trykkfoten.

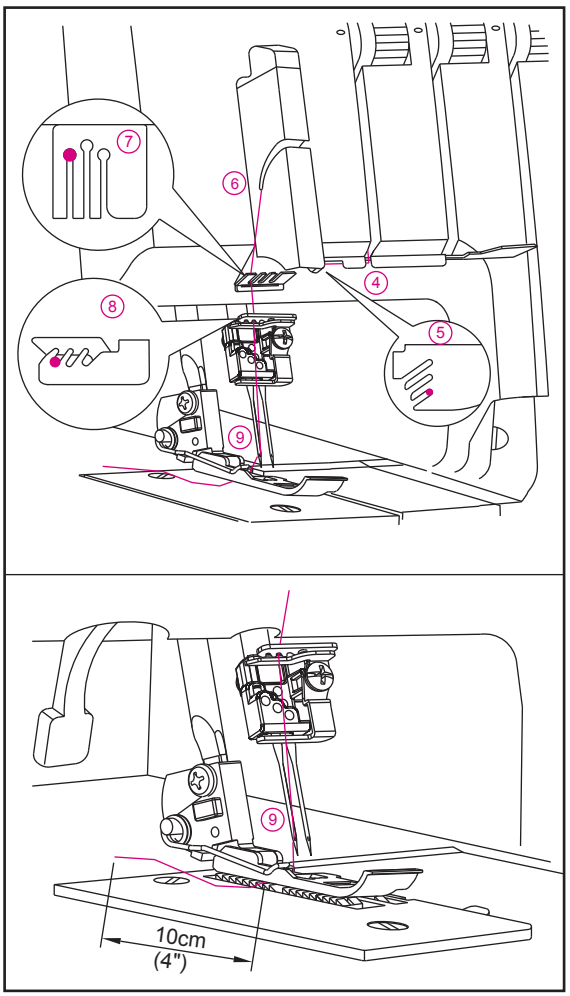

Hentet fra symaskinetorvet.dk

Itræingsdiagram: Dekksøm – to tråder, bred

Fargekode for trådspenning: Bred dekksøm med to tråder

1. Dekksømsløyfe..... gul
2. Midtre overtråd (E) ..... rød
3. Venstre overtråd (C) ..... blå
4. Nålefjerner (D)

1) Træ sløyfe for kjedesøm/dekksøm (gul)

- Træ i sløyfe for kjedesøm/dekksøm som angitt i 1~10.

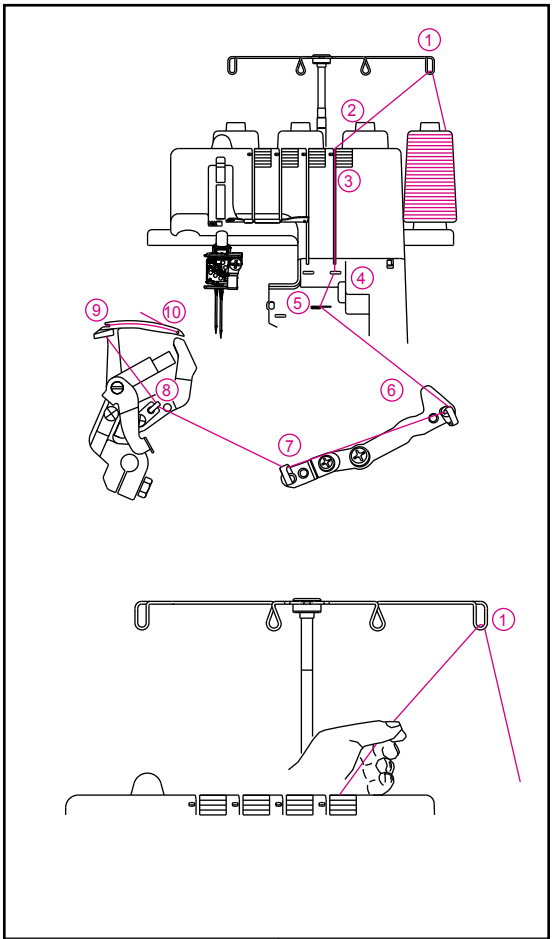

- Hev trykkfoten for å koble ut trådspenningsbrikkene.
- Før tråden bakfra og forover gjennom trådleder 1.
- Træ i trådlederen på toppdekselet ved å dra tråden mot venstre til den glir under trådlederen. Dra deretter tråden langs høyre side av knappen, som vist i illustrasjonen.

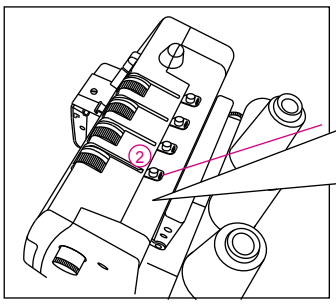

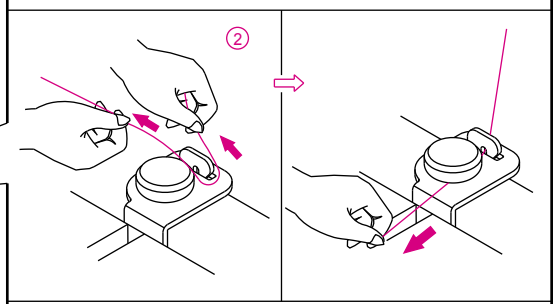

Hentet fra symaskinetorvet.dk

- Hold tråden med fingrene mens du fører den mellom spenningsbrikkene, og trekk den ned for å kontrollere at den legger seg riktig mellom spenningsbrikkene 3.

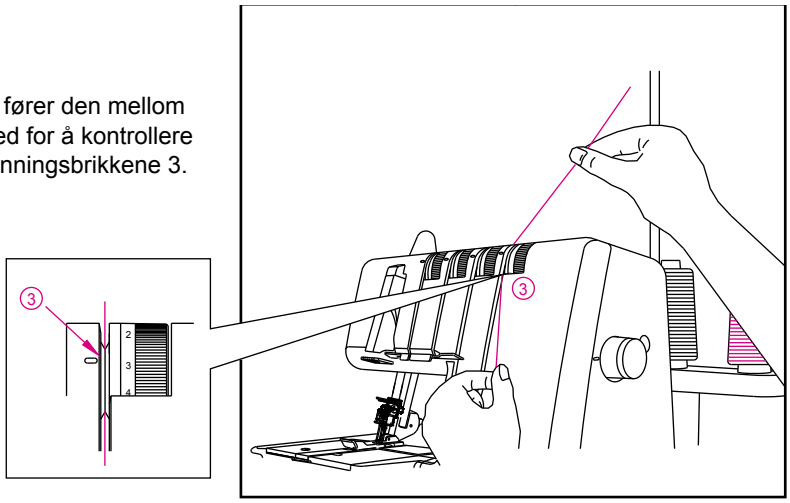

- Vri håndhjulet mot deg til kjedesømsløyfen stikker 10 mm ut fra kanten på stingplaten.

- Træ sløyfeområdet på maskinen ifølge de gule fargekodede trådlederne 4~10.

  Merk: Bruk pinsetten som finnes i tilbehørsboksen som et hjelpemiddel til å træ sløyfen.

- Træ tråden gjennom trådleder 4 ved hjelp av pinsetten.

- Træ tråden gjennom åpningen på forsiden av trådleder 5 ved hjelp av pinsetten.

- Træ tråden gjennom trådleder 6, 7 og 8 ved hjelp av pinsetten.

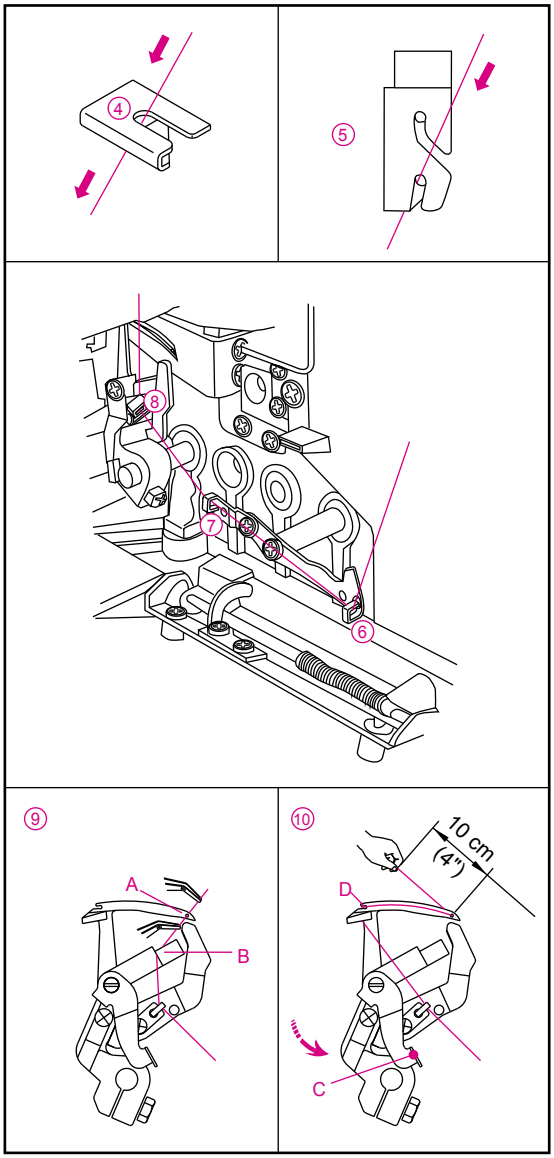

- Træ i øyet på sløyfen (A) forfra og bakover.
  Dra ut ca. 10 cm (4 tommer) tråd gjennom sløyfen.
  Før tråden gjennom V-sporet (B) på trådtildrageren.
  Hold enden av tråden stramt med venstre hånd, og dra trådtildrageren (C) opp på plass (D).

Hentet fra symaskinetorvet.dk

(2) Træ dekksøm høyre nål (rød) (E på nålfestet)

- Træ dekksøm høyre nål som angitt 1–9.

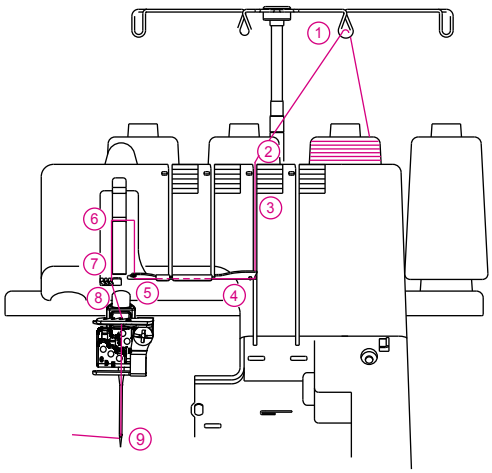

- Hev trykkfoten for å koble ut trådspenningsbrikkene.

- Før tråden bakfra og forover gjennom trådleder 1.

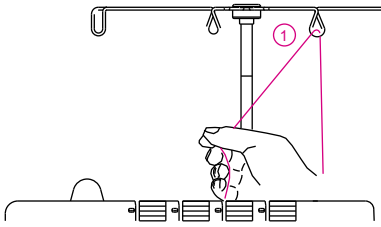

- Træ i trådlederen på toppdekselet ved å dra tråden mot venstre til den glir under trådlederen. Dra deretter tråden langs høyre side av knappen, som vist i illustrasjonen.

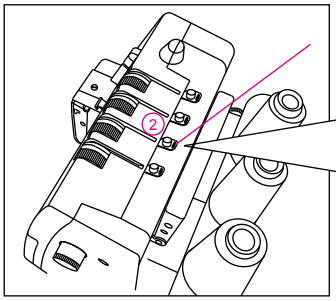

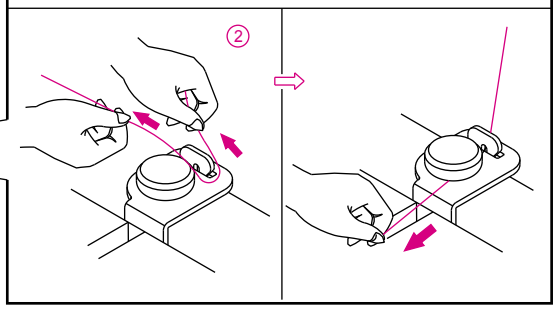

Hentet fra symaskinetorvet.dk

- Hold tråden med fingrene mens du fører den mellom spenningsbrikkene, og trekk den ned for å kontrollere at den legger seg riktig mellom spenningsbrikkene 3.

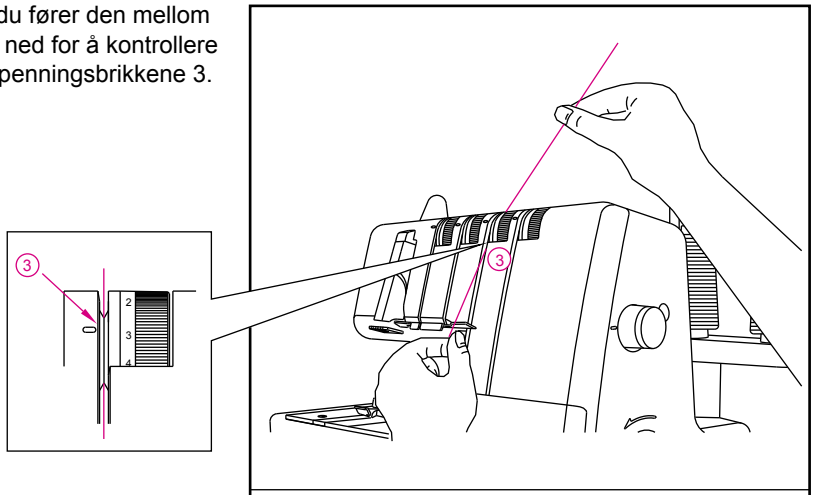

- Fortsett å træ punkt 4~8.

  Merk: Stikk tråden inn i det bakre sporet på trådlederen 5. Stikk tråden inn i sporet på tildragerdekselet 6. Stikk tråden inn i høyre spor på trådleder 7 og 8.

Kontroller at tråden ligger foran trådlederen nederst på nålfestet for dekksøm før du trær tråden gjennom nåløyet.

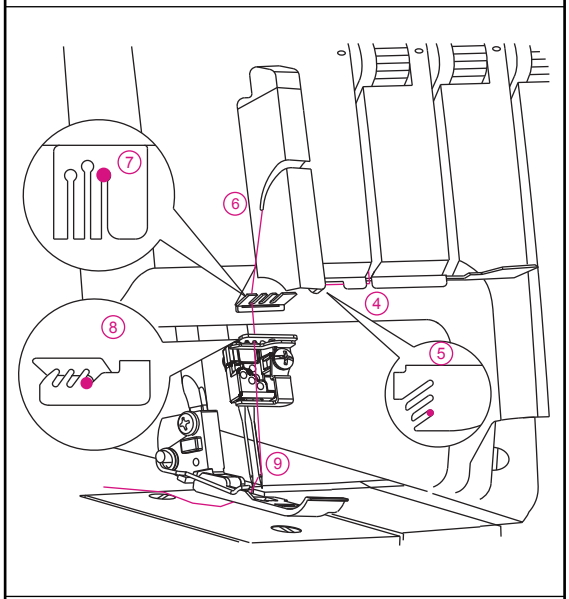

- Trekk tråden gjennom øyet i den høyre nålen 9.

  Merk: Nålitræingen blir enklere hvis man bruker pinsetten i tilbehørsboksen.

- Dra ut ca. 10 cm (4 tommer) tråd gjennom nåløyet mot baksiden av maskinen.
- Dra tråden bakover under trykkfoten.

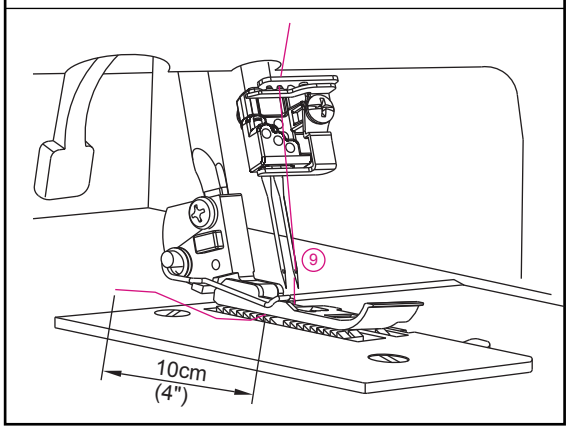

Hentet fra symaskinetorvet.dk

3) Træ dekksøm-nålene

(1) Træ dekksøm venstre nål (blå) (C på nålfestet)

- Træ dekksøm venstre nål / kjedesømnål som angitt 1~9.

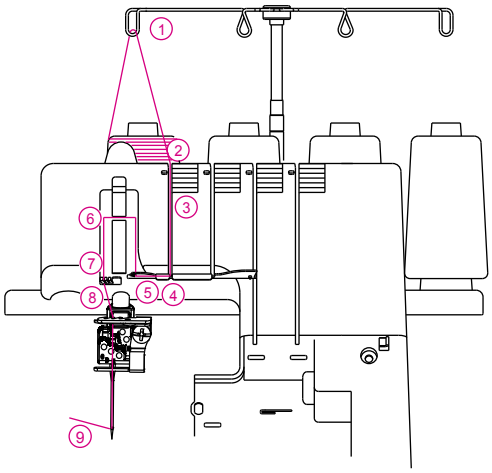

- Hev trykkfoten for å koble ut trådspenningsbrikkene.

- Før tråden bakfra og forover gjennom trådleder 1.

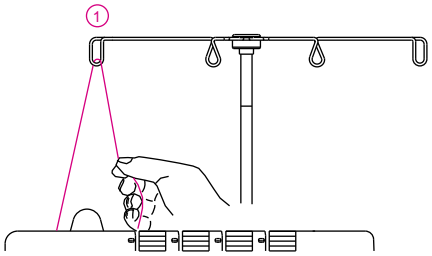

- Træ i trådlederen på toppdekselet ved å dra tråden mot venstre til den glir under trådlederen. Dra deretter tråden langs høyre side av knappen, som vist i illustrasjonen.

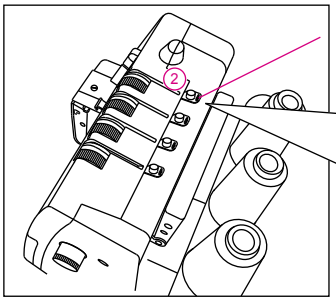

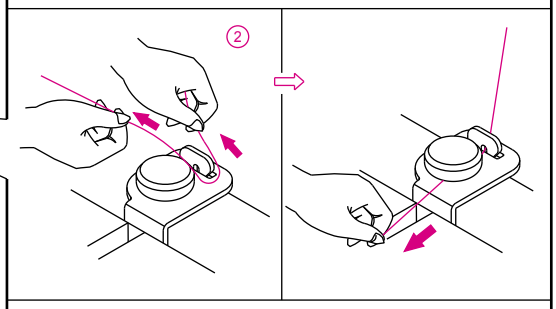

- Hold tråden med fingrene mens du fører den mellom spenningsbrikkene, og trekk den ned for å kontrollere at den legger seg riktig mellom spenningsbrikkene 3.

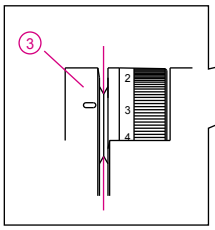

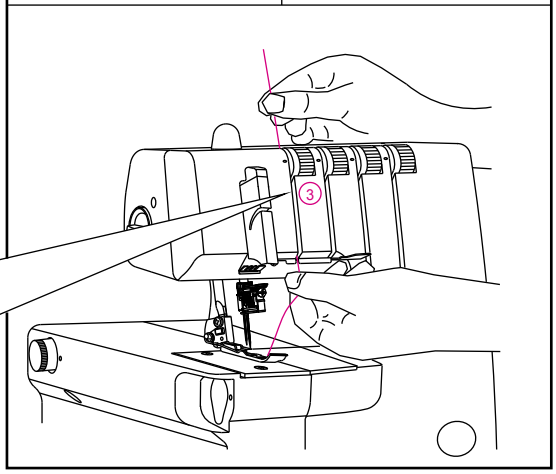

Hentet fra symaskinetorvet.dk

- Fortsett å træ punkt 4~8.

  Merk: Stikk tråden inn i sporet foran på trådlederen 5 og inn i sporet på tildragerdekselet 6. Stikk deretter tråden inn i venstre spor på trådlederne 7 og 8.

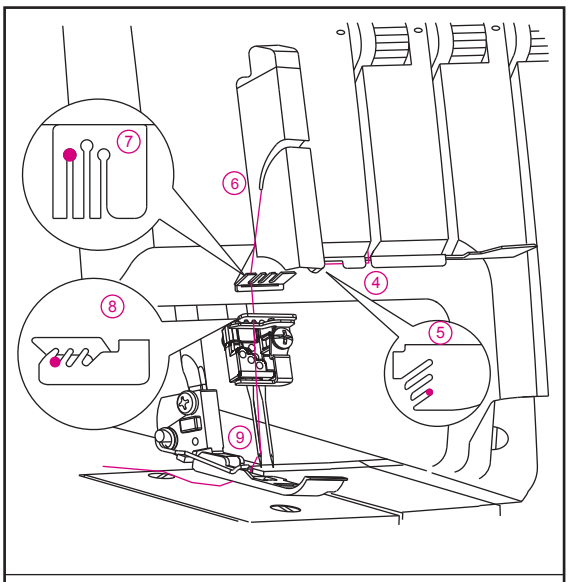

- Kontroller at tråden ligger foran trådlederen nederst på nålfestet før du trær tråden gjennom nåløyet.

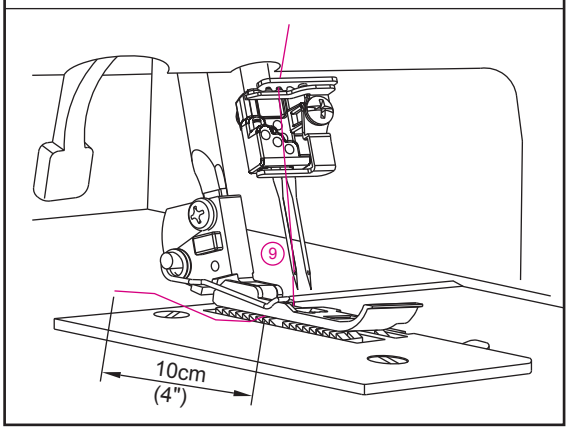

- Trekk tråden gjennom øyet i den venstre nålen 9.

  Merk: Nålitræingen blir enklere hvis man bruker pinsetten i tilbehørsboksen.

- Trekk ca. 10 cm (4 tommer) tråd gjennom nåløyet.
- Dra tråden bakover, under trykkfoten.

Hentet fra symaskinetorvet.dk

Anbefalte trådspenningsinnstillinger for totråds dekksøm

Merk: * Disse trådspenningsinnstillingene er kun anbefalinger.

* Innstillingene for trådspenning må ta hensyn til:
  1) stofftype og -tykkelse
  2) nålstørrelse
  3) trådens tykkelse, type og fiberinnhold

* Stinglengden for dekksøm skal stilles på over N (2,5 mm).

NÅLSTILLING		
STINGLENGDE	N~4	

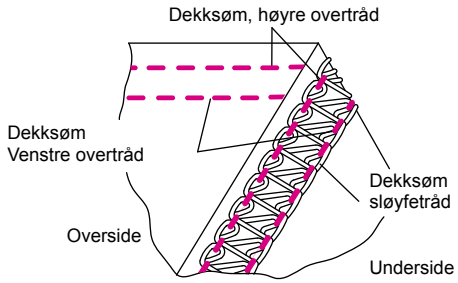

Dekksøm, sløyfetråd	Trådspenningshjul			
	Blå	Grønn	Rød	Gul
Polyester	6,0	7,0		5,0
Lodden nylon	6,0	7,0		0

Dekksøm, sløyfetråd	Trådspenningshjul			
	Blå	Grønn	Rød	Gul
Polyester	6,0		7,0	4,0
Lodden nylon	6,0		7,0	0

Riktig balanse

- Still hvert trådspenningshjul på innstillingene som vises til venstre, og prøvesy på en bit av stoffet du skal bruke.

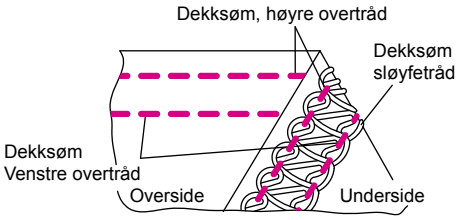

Balansere

- Hvis tråden i dekksømsløyfen er for løs:
  -Vri trådspenningshjulet for tråden i dekksømsløyfen (gult) til et høyere tall.

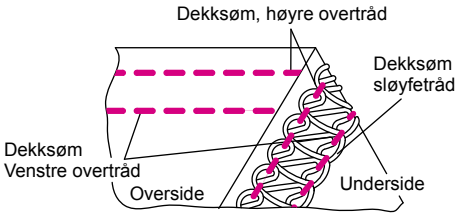

- Hvis venstre overtråd for dekksøm er for løs:
  -Vri trådspenningshjulet for venstre overtråd for dekksøm (blått) til et høyere tall.
  -Du kan også vri trådspenningshjulet for tråden i dekksømsløyfen (gult) til et lavere tall.

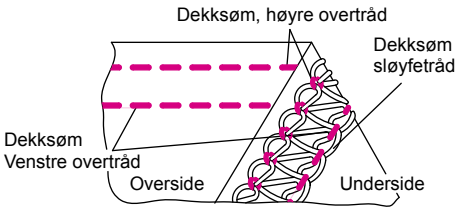

- Hvis høyre overtråd for dekksøm er for løs:
  -Vri trådspenningshjulet for høyre overtråd for dekksøm (grønt eller blått) til et høyere tall.
  -Du kan også vri trådspenningshjulet for tråden i dekksømsløyfen (gult) til et lavere tall.

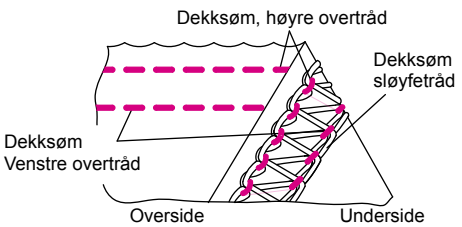

- Hvis oversiden av stoffet rynker seg mellom overtrådene og sømmene på undersiden av stoffet blir stramme:
  - Vri trådspenningshjulet for dekksømsløyfen (gult) til et lavere tall.

Hentet fra symaskinetorvet.dk

Itræingsdiagram: Kjedesøm

- Et itræingsdiagram med fargekoder for hurtigreferanse er plassert på innsiden av sløyfedekselet.
- Fjern venstre (C) og høyre (E) nål.
- Træ maskinen i rekkefølgen 1 til 2 som vist til høyre.

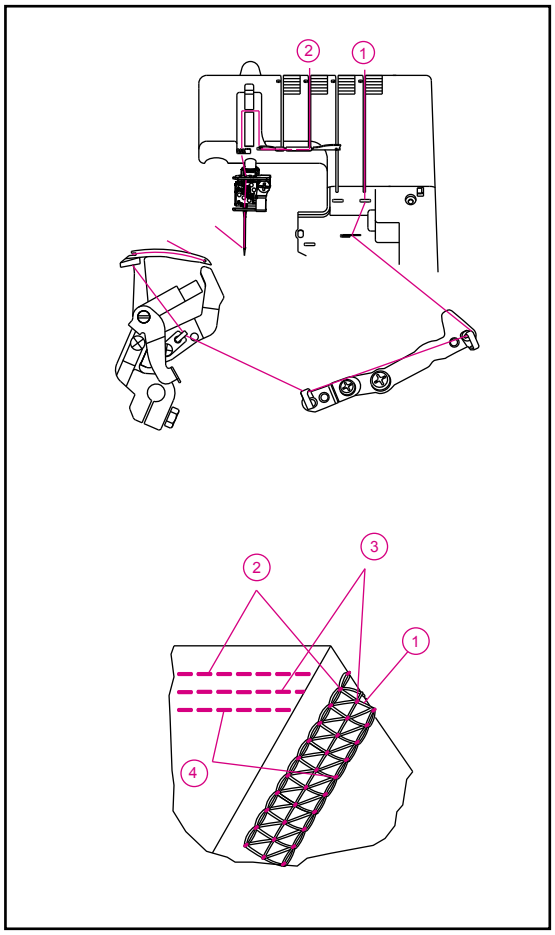

Fargekode for trådspenning: Kjedesøm

1. Kjedesøm sløyfetråd ..... gul
2. Kjedesøm overtråd (D) ..... grønn

Hentet fra symaskinetorvet.dk

1) Træ sløyfe for kjedesøm/dekksøm (gul)

- Træ i sløyfe for kjedesøm/dekksøm som angitt i 1~10.

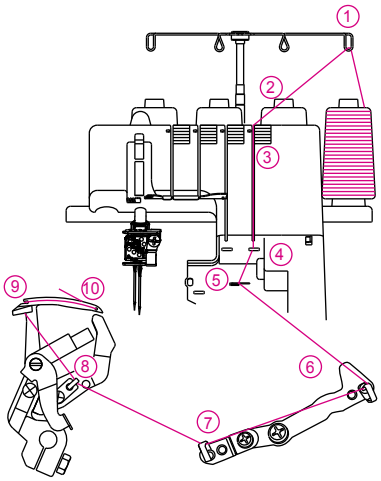

- Hev trykkfoten for å koble ut trådspenningsbrikkene.

- Før tråden bakfra og forover gjennom trådleder 1.

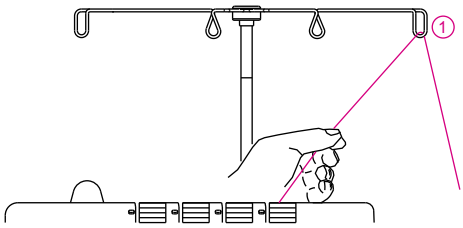

- Træ i trådlederen på toppdekselet ved å dra tråden mot venstre til den glir under trådlederen. Dra deretter tråden langs høyre side av knappen, som vist i illustrasjonen.

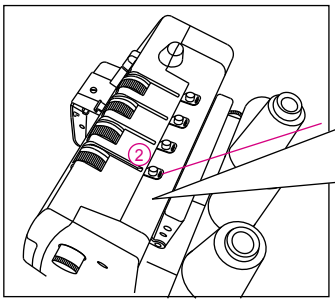

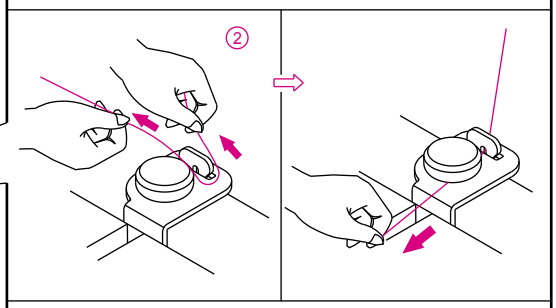

- Hold tråden med fingrene mens du fører den mellom spenningsbrikkene, og trekk den ned for å kontrollere at den legger seg riktig mellom spenningsbrikkene 3.

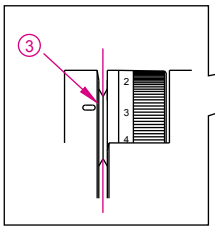

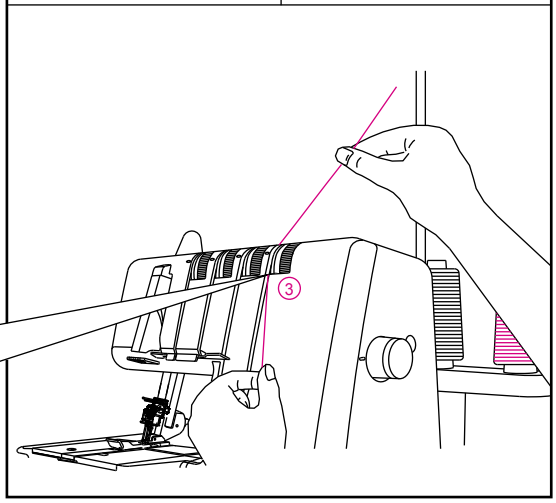

Hentet fra symaskinetorvet.dk

- Vri håndhjulet mot deg til kjedesømsløyfen stikker 10 mm ut fra kanten på stingplaten.

- Træ sløyfeområdet på maskinen ifølge de gule fargekodede trådlederne 4~10.

  Merk: Bruk pinsetten som finnes i tilbehørsboksen som et hjelpemiddel til å træ sløyfen.

- Træ tråden gjennom trådleder 4 ved hjelp av pinsetten.

- Træ tråden gjennom åpningen på forsiden av trådleder 5 ved hjelp av pinsetten.

- Træ tråden gjennom trådleder 6, 7 og 8 ved hjelp av pinsetten.

- Træ i øyet på sløyfen (A) forfra og bakover.
  Dra ut ca. 10 cm (4 tommer) tråd gjennom sløyfen.
  Før tråden gjennom V-sporet (B) på trådtildrageren.
  Hold enden av tråden stramt med venstre hånd, og dra trådtildrageren (C) opp på plass (D).

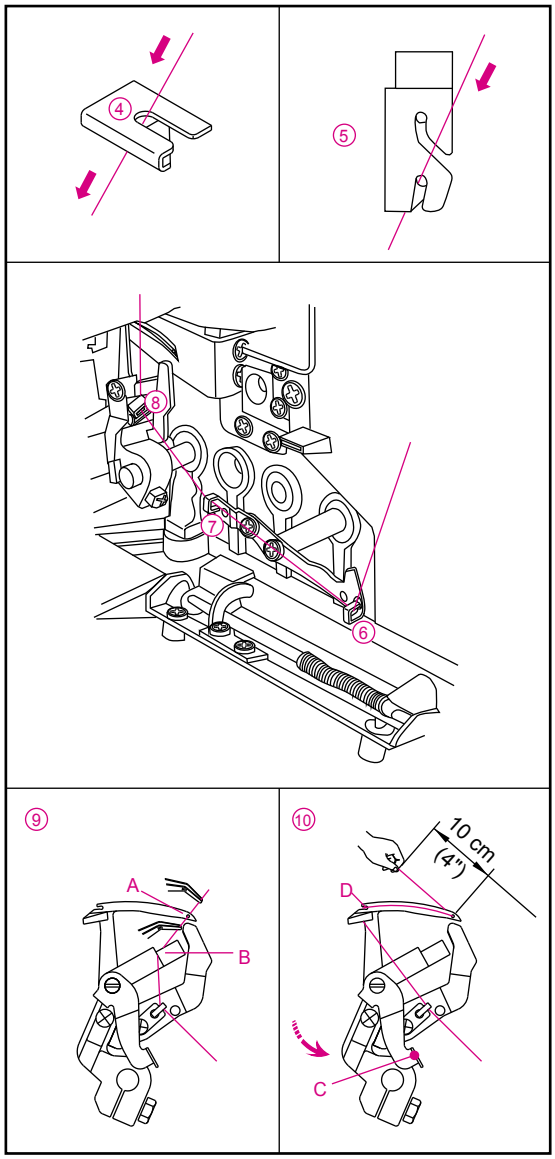

Hentet fra symaskinetorvet.dk

(2) Træ dekksøm midtre nål / kjedesømnål (grønn) (D på nålfestet)

- Træ dekksøm midtre nål / kjedesømnål som angitt 1~9.
- Hev trykkfoten for å koble ut trådspenningsbrikkene.

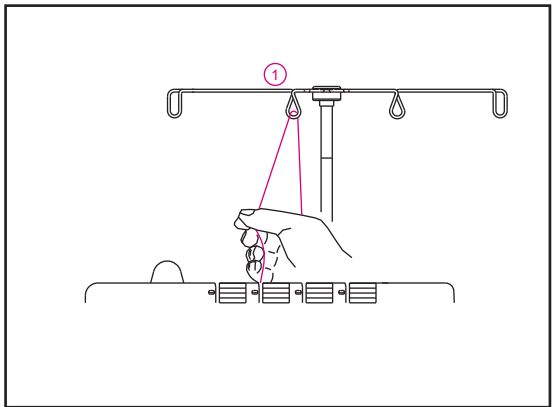

- Før tråden bakfra og forover gjennom trådleder 1.

- Træ i trådlederen på toppdekselet ved å dra tråden mot venstre til den glir under trådlederen. Dra deretter tråden langs høyre side av knappen, som vist i illustrasjonen.

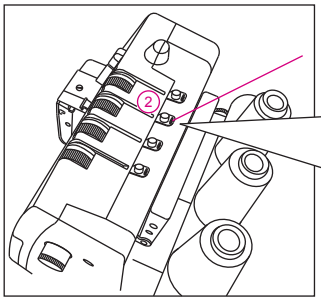

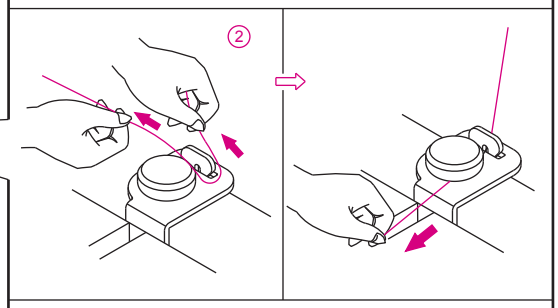

- Hold tråden med fingrene mens du fører den mellom spenningsbrikkene, og trekk den ned for å kontrollere at den legger seg riktig mellom spenningsbrikkene 3.

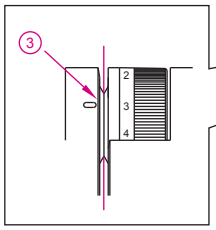

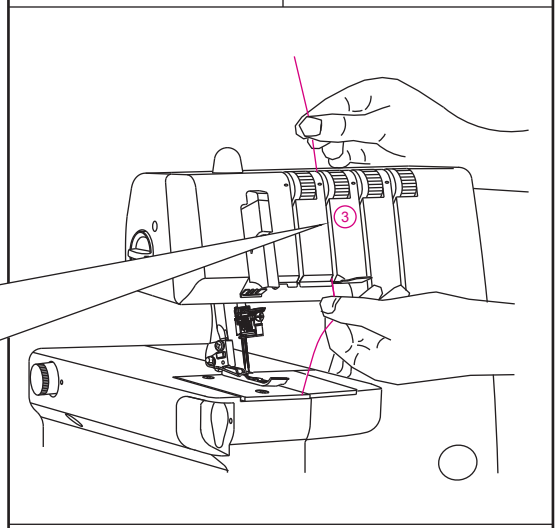

- Fortsett å træ punkt 4~8.

Merk: Stikk tråden inn i det midtre sporet på trådlederen 5 og inn i sporet på tildragerdekselet 6. Fortsett deretter med å stikke tråden inn i det midtre sporet på trådlederne 7 og 8.

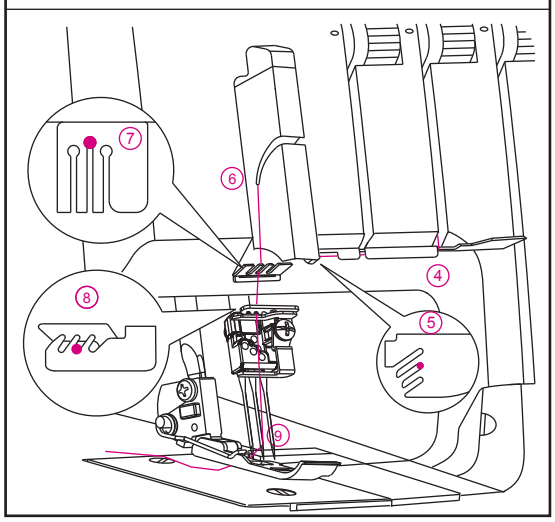

Kontroller at tråden ligger foran trådlederen nederst på nålfestet for dekksøm og kjedesøm før du trær tråden gjennom nåløyet.

Hentet fra symaskinetorvet.dk

Anbefalte trådspenningsinnstillinger for dobbel kjedesøm

Merk: * Disse trådspenningsinnstillingene er kun anbefalinger.

* Innstillingene for trådspenning må ta hensyn til:
  1) stofftype og -tykkelse
  2) nålstørrelse
  3) trådens tykkelse, type og fiberinnhold

* Stinglengden for dobbel kjedesøm skal stilles på over 2 mm.

NÅLSTILLING	
STINGLENGDE	2 ~ 4

Riktig balanse

- Still hvert trådspenningshjul på innstillingene som vises til venstre, og prøvesy på en bit av stoffet du skal bruke.

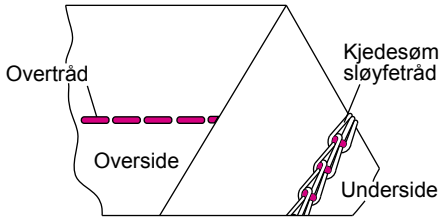

Stoff	Trådspenningshjul			
	Blå	Grønn	Rød	Gul
Middels tykt		7,0		7,5

Balansere

- Hvis overtråden for kjedesøm er for løs:
  -Vri trådspenningshjulet overtråden (grønt) til et høyere tall.
  -Du kan også vri trådspenningshjulet for tråden i kjedesømsløyfen (gult) til et lavere tall.

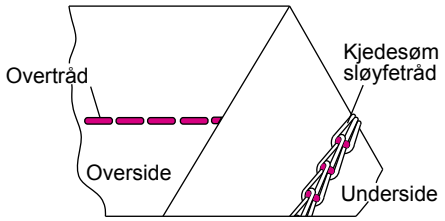

Hentet fra symaskinetorvet.dk

Sy

Den doble kjedesømmen sys med to tråder, en i nålen og en i sløyfen.

Starten og enden av sømmen

- Når du skal begynne å sy, drar du trådkjeden forsiktig mot baksiden av maskinen til nålen trenger igjennom stoffet.
- Når du begynner å sy etter at du har trædd maskinen, sy 2 ~ 3 cm på en prøvelapp og sy avkjeding for å lage en kjede.
- I enden av sømmen drar du stoffet forsiktig mot baksiden av maskinen og syr en avkjeding.

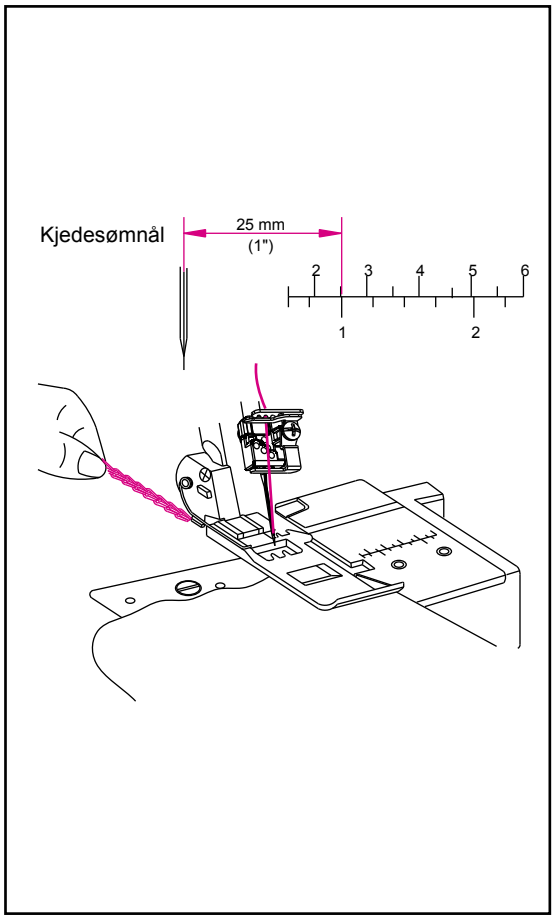

Hentet fra symaskinetorvet.dk

13. BYTTE TRÅDER: KNYTE

- Når du skal bytte trådtype eller farge, klipp av tråden nær spolen.

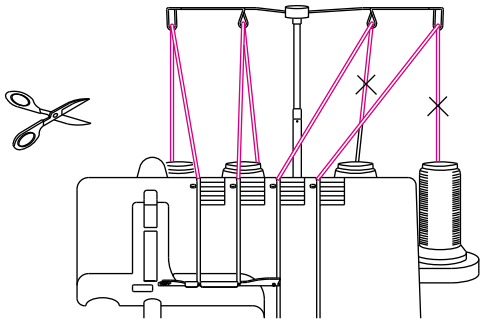

- Sett en ny trådsnelle på stativet.
- Knyt sammen den nye og den gamle trådenden med en firkantet knute. Klipp av trådendene slik at de er 2~3 cm (1 tomme) lange. Hvis du klipper de for korte, kan de løsne.
- Dra hardt i begge trådendene for å sjekke at knuten holder.
- Hev trykkfoten for å koble ut trådspenningsbrikkene.

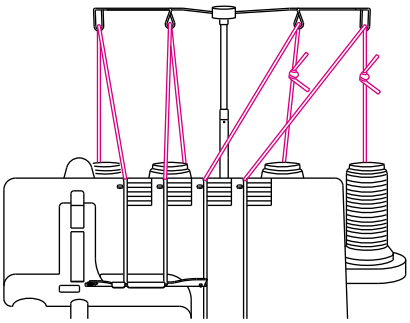

- Trekk trådene én og én gjennom maskinen.
- Hvis trådene ikke glir lett, kontrollerer du om de har floket seg ved trådlederne eller under trådstativet.
- Når du trekker tråd gjennom nålene, må du STOPPE når knuten er foran nålen.
- Klipp tråden, og stikk den gjennom nålen.

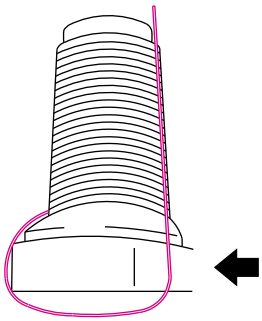

Hentet fra symaskinetorvet.dk

14. JUSTERE STINGLENGDEN

- Hjulet for innstilling av stinglengde skal i de fleste tilfeller stå på N.
- Juster stinglengden til N~ 4 når du syr i svært tykke stoffer.
- Juster stinglengden til 2~N når du syr i lette stoffer, for å få pen søm uten at stoffet rynkes.

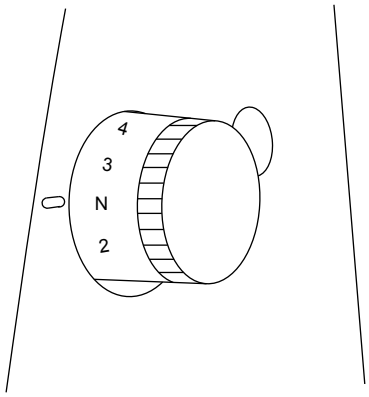

15. JUSTERE TRYKKFOTPRESSET

- Trykkfotpresset på denne maskinen er forhåndsinnstilt fra fabrikken slik at det er egnet for sying i middels tykke stoffer.
- Til de fleste materialer behøver du vanligvis ikke justere trykkfotpresset. I enkelte tilfeller kan det imidlertid være behov for justering, for eksempel når du syr i tynne og tykke stoffer.
- Da benyttes innstillingene N for vanlig, 1 for det letteste trykkfotpresset og 5 for tyngste trykkfotpresset.
- Til tynne stoffer: Reduser presset
- Til tykke stoffer: Øk presset

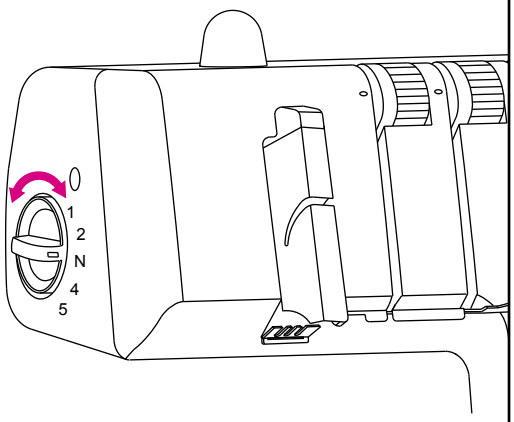

Hentet fra symaskinetorvet.dk

16. DIFFERENSIALMATING

- Differensialmating er et system som "strekker" eller "rynker" stoffet, når mengde matet stoff over transportørene foran i forhold til transportørene bak, endres.
- Differensialmatingsområdet går fra 1:0.6~1:2.0. Differensialmatingen kan justeres ved hjelp av justeringshjulet som vises på illustrasjonen til høyre.
- Bruk av differensialmating er svært effektivt når du syr på elastiske stoffer.
- N er innstillingen for forholdet 1:1 på justeringshjulet for differensialmating.

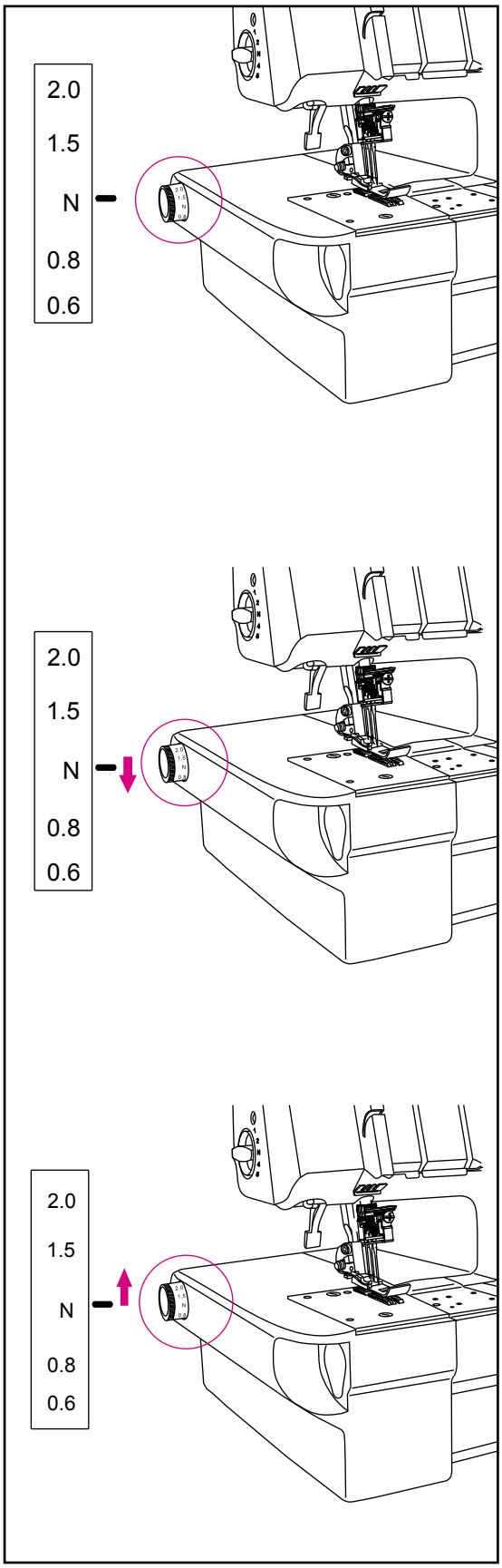

Slik stiller du justeringshjulet for differensialmating på rynking

- Still justeringshjulet for differensialmating over innstillingen N. Hvilken innstilling som skal velges, er avhengig av hvilket materiale du syr på og hvor mye dette skal rynkes. Benytt derfor en innstilling som passer til stoffet, og sy en prøvelapp før du syr på plagget.

Merk: Ved vanlig sying skal justeringshjulet for differensialmating stilles på N.

Slik stiller du justeringshjulet for differensialmating på elastisk stoff

- Still knotten på justeringshjulet for differensialmating under innstillingen N.

Hentet fra symaskinetorvet.dk

Rengjøre maskinen

Fare:
Koble strømledningen fra vegguttaket før du rengjør maskinen.

- Bruk en tørr lobørste og fjern ofte lo fra sløyfeområdet.

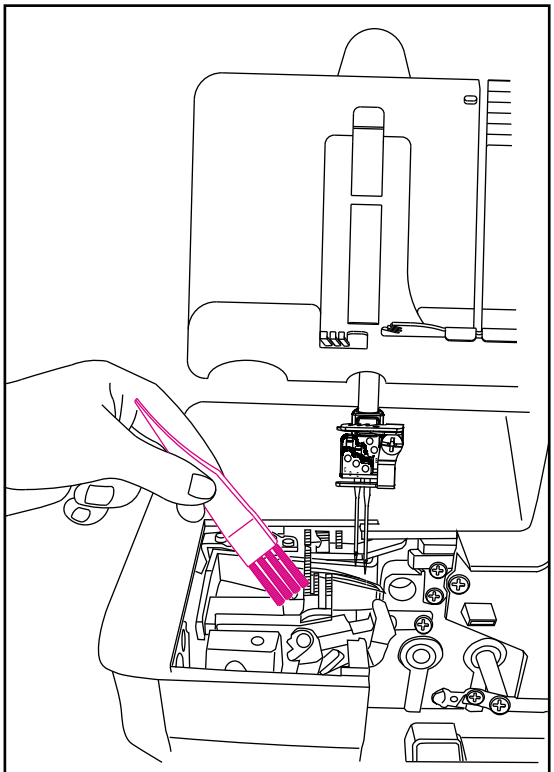

Smøre maskinen

Fare:
Koble strømledningen fra vegguttaket før du rengjør maskinen.

- Smørepunktene som vises i oversikten, skal smøres med jevne mellomrom.

Merk: Bruk bare symaskinolje. Bruk ikke andre typer olje, det kan føre til skade på maskinen.

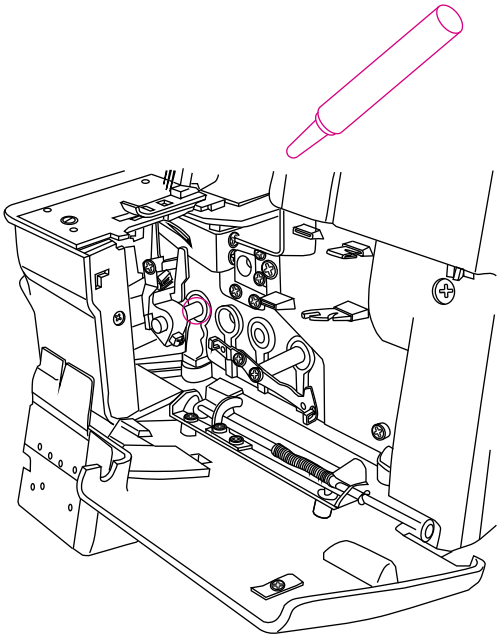

Hentet fra symaskinetorvet.dk

Bytte lyspære

Fare:
Ta alltid støpselet på symaskinen ut av stikkontakten før du bytter lyspære.

- Nye lyspærer kan kjøpes hos forhandleren. Ta med deg den gamle lyspæren til forhandleren og be om samme type lyspære.

- Hvis spenningen som er angitt på typeskiltet for strøm på maskinen er 120 V, må du be om en lyspære i samsvar med spesifikasjonene nedenfor.

- bajonettype: 110–120 V, 15 W
  - Glassform: T-20
  - Lampesokkel: E12
  - Lengde totalt: 48 mm

- Fjern skruen på lysdekselet, skyv det forsiktig mot baksiden, og sving det mot venstre og av maskinen, som vist i illustrasjonen. Vri pæren mot venstre for å fjerne den. Når du skal sette inn en ny pære, stikker du pæren inn i kontakten og vrir den mot høyre.

Forsiktig:
Pass på at lyspæren er avkjølt før du bytter den ut med en ny.

Advarsel:
Sett lysdekselet på igjen før du kobler til strømledningen.

- Hvis spenningen som er angitt på typeskiltet for strøm på maskinen er 220–240 V, må du be om en lyspære i samsvar med spesifikasjonene nedenfor.

- Av typen Edison (til å skru i): 220–240 V, 15 W
  - Glassformet: T-22
  - Lampesokkel: E14
  - Lengde totalt: 56 mm

- Fjern skruen på lysdekselet, skyv det forsiktig mot baksiden, og sving det mot venstre og av maskinen, som vist i illustrasjonen. Vri pæren mot venstre for å fjerne den. Når du skal sette inn en ny pære, skru pæren inn i kontakten og vri den mot høyre.

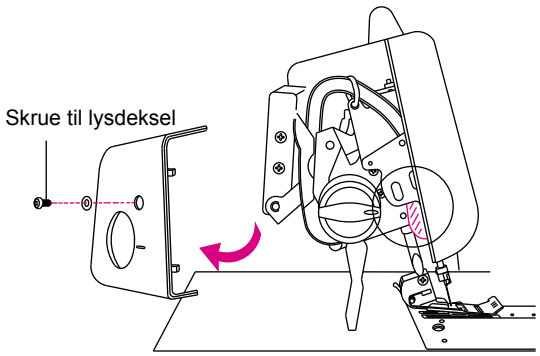

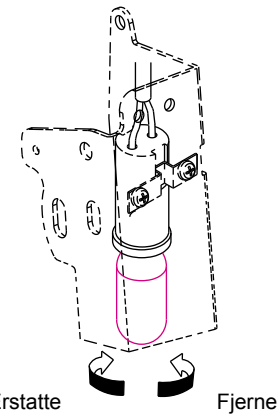

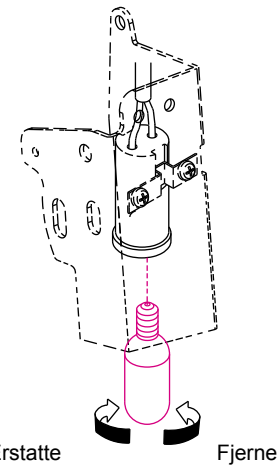

Hentet fra symaskinetorvet.dk

18. TRYKKFOT SOM SMEKKES PÅ

- Trykkføtter til å smekke på som er spesiallaget til denne maskinen, fås som ekstrautstyr.

  Merk: Ikke bruk trykkføtter som er laget til andre maskiner. Bruk av slike trykkføtter kan føre til at den kommer i konflikt med nålen. Dette kan være farlig.

- Trykkfoten som kan smekkes på er lett å fjerne og bytte ut.

Forsiktig:
Sørg for å koble fra strømledningen eller slå av strømbryteren når du skal bytte trykkfot.

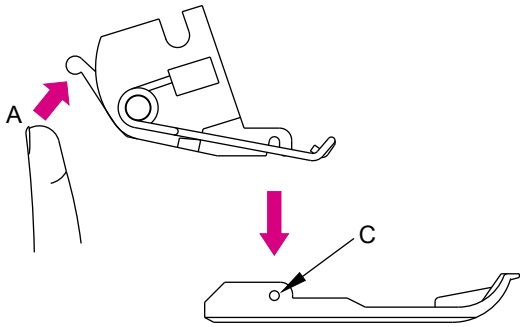

Fjerne

- Hev trykkfoten og hev nålfestet til øverste stilling.
- Trykk på den røde spaken (A) på baksiden av klemmen under trykkfotfestet, hev trykkfotløfteren til øverste stilling, og fjern trykkfotplaten mens du holder trykkfotløfteren i denne stillingen.

Sette inn

- Plasser trykkfotplaten på stingplaten under trykkfotfestet, slik at bolten (C) passer inn i sporet (B) på festet. Senk deretter trykkfotløfteren.
- Hvis det er vanskelig å få plass til trykkfotplaten under trykkfotfestet, hever du trykkfotløfteren til øverste stilling og plasserer trykkfotplaten under trykkfotfestet mens du holder trykkfotløteren slik. Senk deretter trykkfotløfteren.
- Hev trykkfotløfteren og kontroller at trykkfotplaten er ordentlig festet til trykkfotfestet.

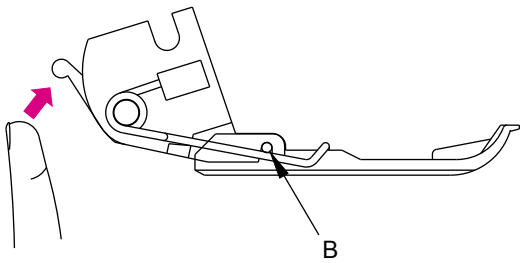

Hentet fra symaskinetorvet.dk

19. FEILSØKINGSDIAGRAM

Problem	Løsning	Side
Stoffet mates dårlig	- Øk stinglengden. - Øk presset på trykkfoten for tykke stoffer. - Reduser presset på trykkfoten for lette stoffer.	46 46 46
Nålen brekker	- Sett inn nålen på riktig måte. - Stram til nålskruen. - Bruk større nål på kraftige stoffer.	11 11 11
Tråden ryker	- Sjekk at tråden er trædd i rett. - Kontroller med tanke på floker eller fastklemt tråd. - Sett inn nålen på riktig måte. - Sett i ny nål, nålen som står i kan være bøyd eller butt. - Bruk kun kvalitetstråd. - Løsne trådspenningen.	16-44 45 11 7 34 12,25,38,43
Maskinen hopper over sting	- Sett i nye nåler, nålene som står i kan være bøyd eller butt. Bruk kun originale SINGER 2022-nåler. - Stram nålskruen. - Sett inn nålen på riktig måte. - Bruk nål av en annen type eller størrelse. - Sjekk at tråden er trædd i rett. - Øk presset på trykkfoten. - Bruk kvalitetstråd.	7 11 11 11 16-44 21 52
Uregelmessige sting	- Balanser trådspenningen. - Kontroller med tanke på floker eller fastklemt tråd. - Sjekk at tråden er trædd i rett.	12,25,38,43 20 16-44
Stoffet rynkes	- Løsne trådspenningen. - Kontroller med tanke på floker eller fastklemt tråd. - Bruk tynn kvalitetstråd. - Reduser stinglengden. - Reduser presset på trykkfoten for lette stoffer.	12,25,38,43 45 52 21 21
Stoffet blir sittende fast	- Lukk sløyfedekselet før du syr. - Kontroller med tanke på floker eller fastklemt tråd. - Press sammen tykke stofflag med en vanlig maskin før du syr.	8 45
Maskinen fungerer ikke	- Koble maskinen til stikkontakten.	8

Hentet fra symaskinetorvet.dk

20. FORHOLDET MELLOM STOFF, TRÅD OG NÅL

Type stoff	Type tråd	SINGER 2022-nål
IKKE-ELASTISK		
Tynt Batist, organdi, tyll, krepp osv.	Bomull: nr. 100 Silke/rayon: nr. 100 Spunnet: nr. 80 ~ nr. 90 Polyester: nr. 80 ~ nr. 100	nr. 12/80
Middels tykt Musselin, kretong, sateng, gabardin, bomullsstoff osv.	Bomull: nr. 60 ~ nr. 80 Silke/rayon: nr. 50 Spunnet: nr. 60 ~ nr. 80 Polyester: nr. 60 ~ nr. 80	nr. 14/90, nr. 12/80
Tykt Oxford-stoff, denim, tweed, serge, kordfløyel	Bomull: nr. 40 ~ nr. 60 Silke/rayon: nr. 40 ~ nr. 60 Spunnet: nr. 60 ~ nr. 80 Polyester: nr. 50 ~ nr. 80	nr. 14/90
STRIKKET		
Trikot	Spunnet: nr. 80 ~ nr. 90 Polyester: nr. 60 ~ nr. 80	nr. 12/80
Jersey	Spunnet: nr. 60 ~ nr. 80 Polyester: nr. 60 ~ nr. 80 Bomull: nr. 60 ~ nr. 80	nr. 14/90, nr. 12/80
Ull (vevd, strikket)	Spunnet: nr. 60 ~ nr. 80 Polyester: nr. 50 ~ nr. 60 Lodden nylon Lodden polyester	nr. 14/90, nr. 12/80

Hentet fra symaskinetorvet.dk

21. SPESIFIKASJON

Artikkel	Spesifikasjon
Syhastighet	Maks. 1300 spm
Differensial matehastighet	1:0.6 ~ 1:2 (på maskin med differensialmating)
Dekksømnål, mål	To nåler: 2,8 mm (smal), 5,6 mm (bred) Trillingnåler: 5,6 mm
Nålestangens slaglengde	27 mm
Trykkfot, heve	4,5 mm
Nål	SINGER 2022 nr. 90
Antall tråder	2~4
Symaskinens mål (mm)	
Bredde	360
Dybde	290
Høyde	300
Vekt (kg)	7,3 kg

Hentet fra symaskinetorvet.dk

RESIRKULERING

Ilkke kast elektriske apparater som usortert husholdningsavfall. Benytt egne returpunkt.

Kontakt lokale myndigheter for å få informasjon om hvilke returpunkter som er tilgjengelige.

Dersom elektriske apparater kastes på søppelfyllinger eller avfallsplasser, kan farlige stoffer lekke ut i grunnvannet og komme inn i næringskjeden og medføre helseskader og redusert trivsel.

Når gamle apparater byttes ut med nye, er forhandleren juridisk forpliktet til å ta inn det gamle apparatet ditt og kassere det uten ekstra kostnad.

Hentet fra symaskinetorvet.dk

KÄYTTÖOHJE
14T970C

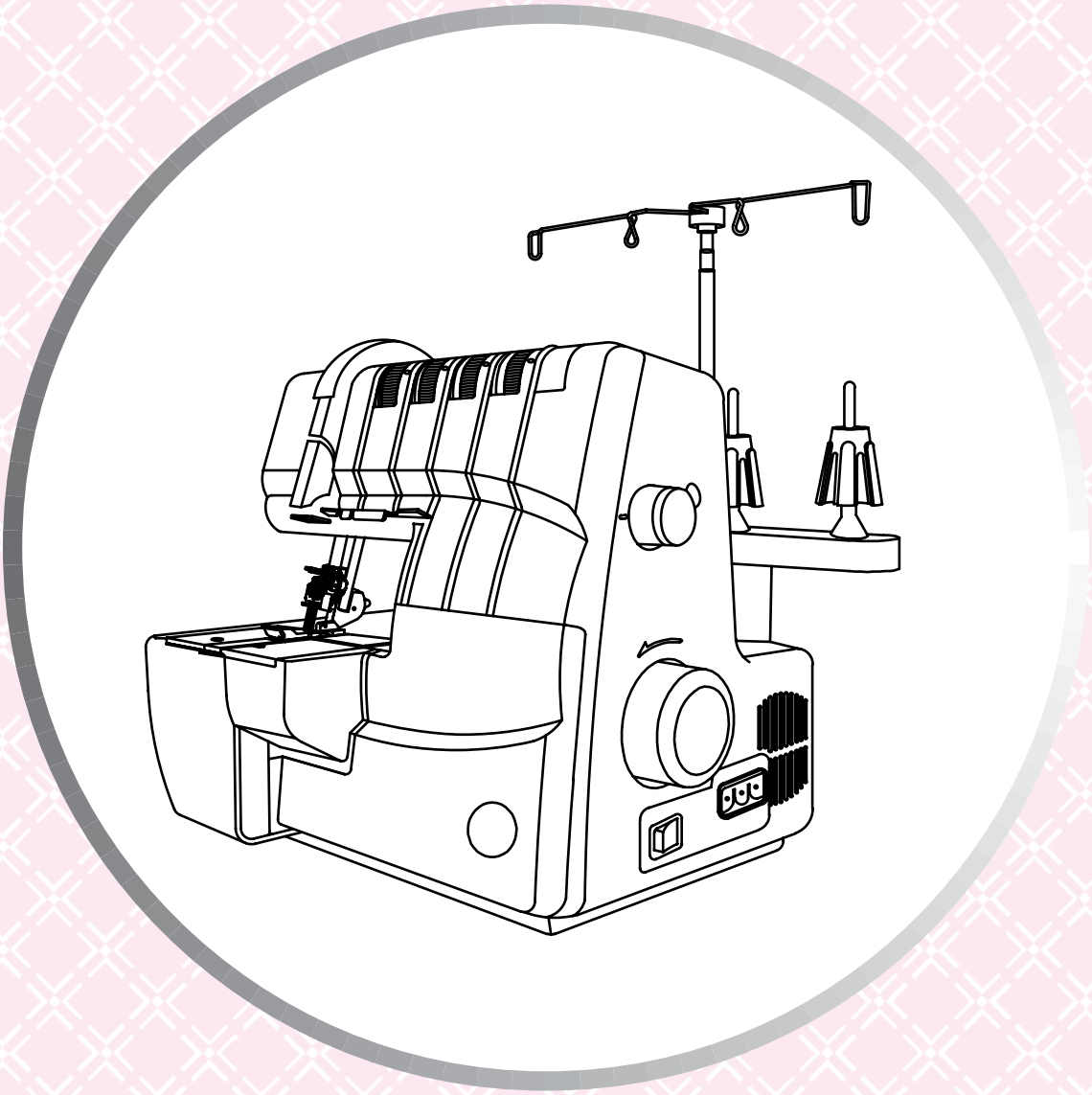

Hentet fra symaskinetorvet.dk

ALUKSI

Kiitos, että olet hankkinut tämän ketju- ja peitetikkiyhdistelmäsaumurin. Tällä kotikäyttöön tarkoitetulla saumurilla voit ommella kaikenlaisia kankaita, niin ohuita batistikankaita kuin paksua denimiäkim.

Tutustu huolellisesti tähän käyttöohjeeseen, jotta osaat käyttää ja huoltaa konettasi oikein. Saat koneesasi parhaan hyödyn, kun luet käyttöohjeen läpi ennen kuin alat käyttää uutta saumuriasi. Tutustu sitten saumuriin noudattamalla käyttöohjeen opastusta sivu sivulta.

Jotta saumuri olisi aina kaikkein uudenaikaisimman tekniikan mukainen, valmistaja pidättää oikeuden muuttaa tarvittaessa ilman ennakkoilmoitusta sen ulkonäköä, muotoilua tai varustevalikoimaa.

Hentet fra symaskinetorvet.dk

TÄRKEITÄ TURVAOHJEITA

Sähkölaitteita käytettäessä on aina noudatettava perusturvaohjeita, joita ovat seuraavat. Lue ohjeet huolellisesti ennen koneen käyttämistä.

VAARA- Sähkösokkivaaran ehkäisemiseksi:

* Konetta ei saa jättää ilman valvontaa sen ollessa kiinni virtalähteessä.

* Irrota kone virtalähteestä heti lopetettuasi ompelemisen sekä ennen koneen puhdistamista.

* Irrota kone virtalähteestä ennen lampun vaihtoa. Tarkista, että uusi lamppu on aina samanlainen kuin entinen ja tyyppiä 240V/15W.

VAROITUS - Palohaavojen, sähkösokin ja loukkaantumisen ehkäisemiseksi:

* Älä anna käyttää konetta leluna. Ole erityisen tarkkana, jos konetta käyttää tai sen lähettyvillä on lapsi tai huonokuntoinen henkilö.

* Tätä konetta saa käyttää vain sen käyttöohjeessa ilmoitettuun tarkoitukseen. Käytä ainoastaan tässä käyttöohjeessa mainittuja, valmistajan suosittelemia lisävarusteita.

* Älä käytä tätä konetta, jos sen virtajohto tai pistoke on vahingoittunut, jos se ei toimi kunnolla, jos se on pudonnut tai muuten vahingoittunut tai jos se on pudonnut veteen. Toimita kone lähimmälle valtuutetulle jälleenmyyjälle tai huoltokeskukseen tarkistettavaksi ja huollettavaksi tai elektronisia tai mekaanisia säätöjä varten.

* Älä käytä konetta niin, että sen ilma-aukot eivät ole vapaina. Pidä koneen ja jalkasäätimen tuuletusaukot puhtaina nukasta, pölystä ja kankaanpalasista.

* Pidä sormesi poissa liikkuvien osien lähettyviltä. Ole erityisen varovainen neula-alueen lähettyvillä.

* Käytä aina oikeaa pistolevyä. Väärä pistolevy voi aiheuttaa neulojen katkeamisen.

* Älä käytä vääntyneitä neuloja.

* Älä vedä äläkä työnnä kangasta ompelun aikana. Se voi aiheuttaa neulan katkeamisen.

* Sammuta virta koneesta (“0”), kun teet toimenpiteitä neula-alueella, kuten pujotat ylälankaa, vaihdat neulaa, pujotat siepparilankaa, vaihdat paininjalkaa jne.

* Irrota kone aina virtalähteestä, kun irrotat kansia, kun avaat kannen nostaaksesi leikkuuterän tai langoitat sieppareita, öljyät konetta tai teet muita käyttöohjeessa mainittuja huoltotoimenpiteitä.

* Älä pudota tai työnnä ilma-aukkoihin mitään.

* Älä käytä konetta ulkona.

* Älä käytä konetta tilassa, jossa käytetään aerosolituotteita (spray) tai jossa annetaan happea.

* Kun lopetat ompelun, käännä kaikki säätimet asentoon (“0”) ja irrota sitten pistoke pistorasiasta.

* Älä irrota pistoketta johdosta vetämällä. Tartu aina pistokkeeseen, älä johtoon.

* Kone on aina syytä irrottaa virtalähteestä, kun se ei ole käytössä.

* Jos tämän koneen virtajohto on vahingoittunut, hanki erikoisjohto lähimmältä valtuutetulta jälleenmyyjältä tai huoltokeskuksesta.

* Tässä ompelukoneessa on kaksoiseristys. (Paitsi USA/ KANADA)

* Siinä saa käyttää ainoastaan identtisiä varaosia. Katso kaksoiseristettyjä koneita koskevia ohjeita.

Hentet fra symaskinetorvet.dk

* Jos öljyä menee silmiin, huuhdo se heti vedellä pois. Jos vahingossa nielet öljyä, hakeudu välittömästi lääkäriin.

* Sulje laitteen kannet ennen käyttöä.

KAKSOISERISTETTYJEN LAITTEIDEN HUOLTO (Ei koske USAn ja Kanadan versioita)
Kaksoiseristetyissä laitteissa on maadoituksen sijasta kaksi eristysjärjestelmää. Kaksoiseristetyssä tuotteessa ei ole lainkaan maadoitusta, eikä siihen pidä sellaista lisätä. Kaksoiseristetyt laitteet on huollettava erityisen huolellisesti ja asiantuntevasti, ja huollon saa tehdä vain pätevä huoltohenkilö. Kaksoiseristettyjen laitteiden varaosien pitää aina olla identtiset alkuperäisten kanssa. Kaksoiseristetyt laitteet on merkitty sanoilla ‘KAKSOISERISTYS’ tai ‘KAKSOISERISTETTY’. Tuotteessa saattaa olla myös symboli ⧈.

PIDÄ NÄMÄ OHJEET TALLESSA - Tämä saumuri on tarkoitettu vain kotikäyttöön.

* Pidä käyttöohje sopivassa paikassa saumurin lähettyvillä ja anna se mukaan, jos luovutat saumurin jollekin toiselle.

* Käytä konetta vain kuivassa tilassa.

* Älä koskaan jätä konetta ilman valvontaa, mikäli paikalla on lapsia tai vanhuksia, jotka eivät ehkä kykene arvioimaan aiheutuvia vaaratilanteita.

* Älä anna lasten leikkiä koneella.

* Tätä laitetta voivat käyttää yli 8-vuotiaat lapset ja henkilöt, joiden fyysiset, aistimelliset tai henkiset kyvyt tai kokemukset ja tiedot ovat tavanomaista heikommat, jos heille on opastettu laitteen turvallista käyttöä ja jos he ymmärtävät siihen liittyvät vaaratekijät.

* Lapset eivät saa puhdistaa tai huoltaa laitetta ilman valvontaa.

* Sammuta aina virta koneesta tehdessäsi valmisteluja ennen ompelua (neulan vaihto, langoitus).

* Irrota kone virtalähteestä aina, kun jätät sen ilman valvontaa, jotta virta ei mene vahingossa päälle.

* Irrota kone virtalähteestä aina, kun vaihdat lamppua tai teet muita huoltotoimenpiteitä (öljyäminen, puhdistaminen).

* Älä käytä konetta, jos se on märkä tai kosteassa tilassa.

* Älä koskaan irrota virtajohtoa vetämällä johdosta, vaan tartu aina pistokkeeseen.

* Älä aseta mitään jalkasäätimen päälle.

* Älä koskaan käytä konetta niin, että sen ilma-aukot ovat tukossa. Pidä ilma-aukot ja jalkasäädin puhtaina pölystä, öljystä ja kangassilpusta.

* Koneessa saa käyttää vain Wakahon valmistamaa jalkasäädintyyppiä 4C-326G/ 4C-316C/ 4C-345G/ 4C-326C.

* Jos jalkasäätimen johto on vahingoittunut, sen saa vahinkojen välttämiseksi vaihtaa vain valmistaja tai valmistajan valtuuttama huoltomies tai muu pätevä henkilö.

* Euroopan yhteystiedot ilmoitetaan.

* Normaalikäytössä melutaso on alle 76dB(A).

Hentet fra symaskinetorvet.dk

SISÄLLYS

		Sivu
1.	Saumurin osat	171
2.	Varusteet	173
3.	Neulat	173
4.	Avaa siepparin luukku näin	174
5.	Tärkeimmät osat siepparin luukun takana	174
6.	Valmistelut ennen ompelua	174
7.	Langoituksern val mistelu	176
	* Lankatelineen asettaminen paikalleen	176
	* Lankaverkko	176
	* Lankarullan pidike	176
8.	Neulo jen irrotta minen ja kiinnittäminen	177
	* Neulan asemat	177
	* Neulan/neulojen irrottaminen	177
	* Neulan/neulojen kiinnittäminen	177
9.	Ommelvalinta	178
10.	Kätevä ommeltaulukko	178
11.	Peitetikikki ommellaan näin	179
12.	Koneen langoittaminen	182
	* Langoituskaavio: Kolmilankainen peitetikki/Ketjutikki	182
	* Langankireyden värikoodi: Peitetikki	182
	* Kolmilankainen peitetikki, langankireyssuositukset	191
	* Langoituskaavio: Peitetikki Kaksilankainen kapea	192
	* Langankireyden värikoodi: Kaksilankainen kapea peitetikki	192
	* Langoituskaavio: Peitetikki – Kaksilankainen leveä	198
	* Langankireyden värikoodi: Kaksilankainen leveä peitetikki	198
	* Kaksilankainen peitetikki, langankireyssuositukset	204
	* Langoituskaavio: Ketjutikki	205
	* Langankireyden värikoodi: Ketjutikki	205
	* Kaksilankainen ketjutikki, langankireyssuositukset	209
13.	Lanko jen vaihta minen: solmumenetelmä	211
14.	Tikin pituuden säätä minen	212
15.	Paininjalan puristuksen säätä minen	212
16.	Differentiaalisyöttö	213
17.	Koneen huolto	214
18.	Pikakiinnitettävä paininjalka	216
19.	Missä vika?	217
20.	Kankaan, langan ja neulan välinen suhde	218
21.	Tekniset tiedot	219

Hentet fra symaskinetorvet.dk

1. SAUMURIN OSAT

1. Langanohjaimet ja pidin
2. Kahva
3. Vasemman neulan langankireyden säädin (sininen)
4. Keskimmäisen neulan langankireyden säädin (vihreä)
5. Oikean neulan langankireyden säädin (punainen)
6. Ketjutikkisiepparin langankireyden säädin (keltainen)
7. Pistolevy
8. Kangaslevy
9. Siepparin luukku
10. Virta- ja valokytkin
11. Tikin pituuden säädin
12. Käsipyörä
13. Lankateline
14. Kartionsovitin
15. Lankatappi

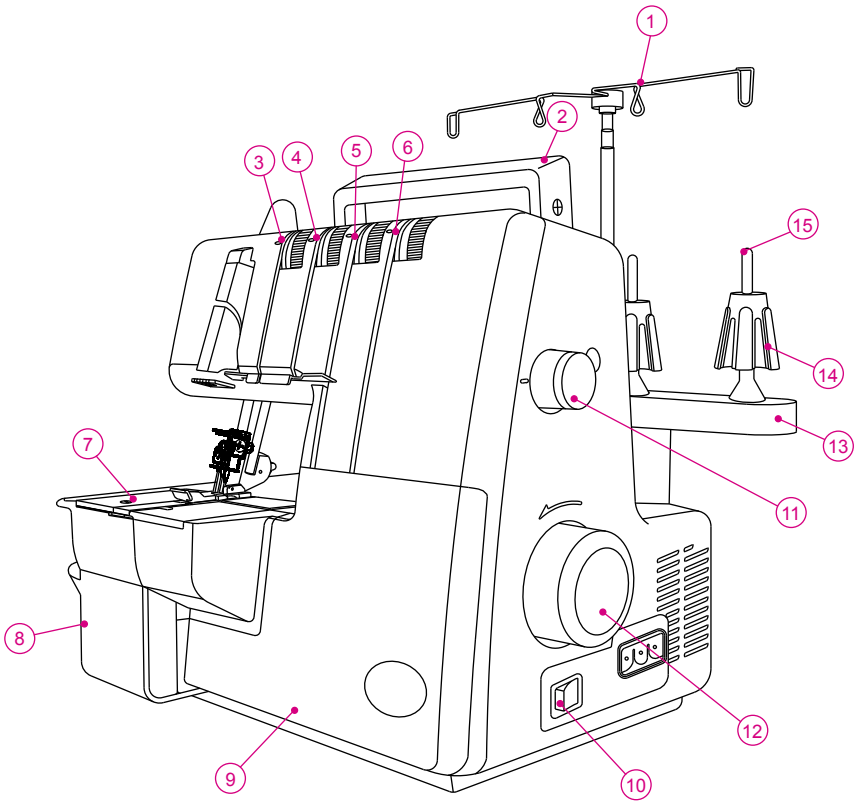

Hentet fra symaskinetorvet.dk

16. Painintangon nostin ja langankireyden vapautin
17. Differentiaalisyötön säädin
18. Paininjalan puristuksen säädin

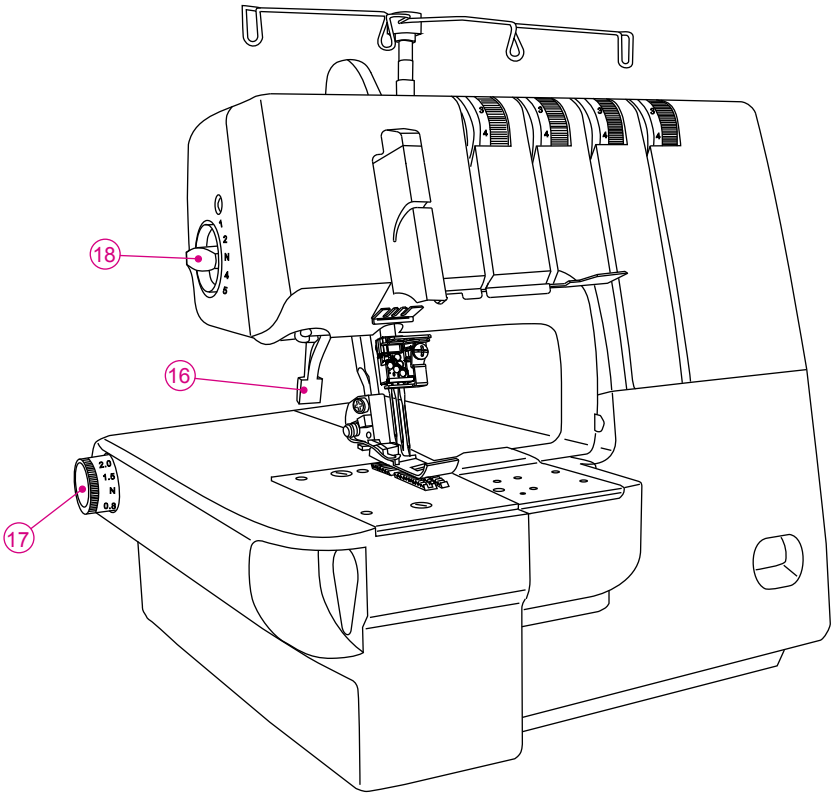

Hentet fra symaskinetorvet.dk

2. VARUSTEET

Varusteet ovat tarvikelaatikossa.

1.	Ruuvitaltta (suuri)	1
2.	Lankarullan pidike	4
3.	Lankaverkko	4
4.	Öljypullo	1
5.	Kuusiokoloavain (pieni)	1
6.	Pinsetit	1
7.	Neulapakkaus	1
8.	Harja	1
9.	Lankarullan pidike	1
10.	Koneen suojus	1

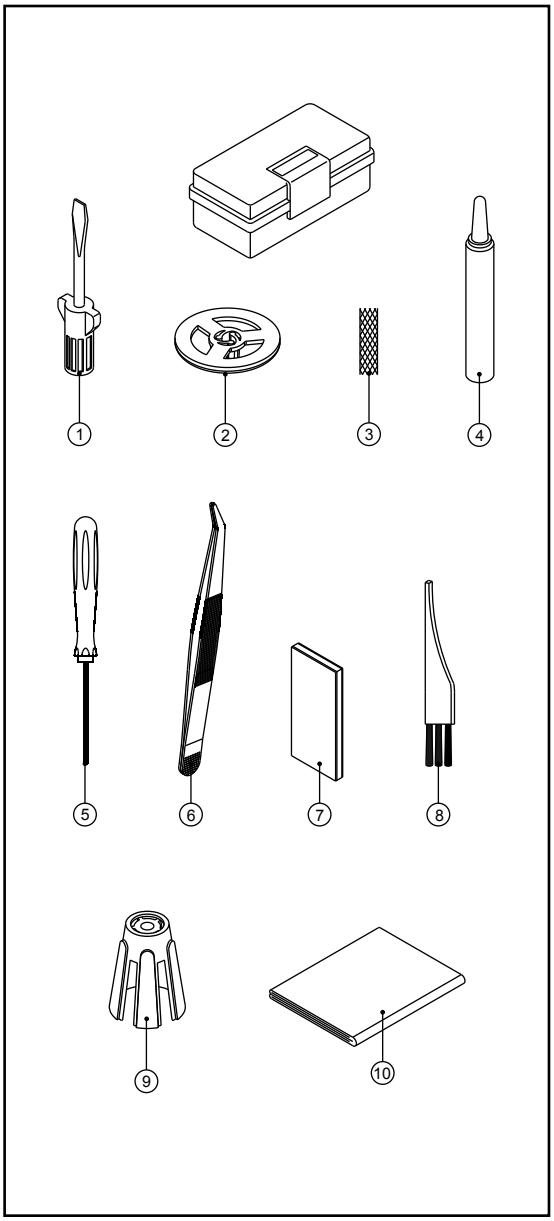

3. NEULAT

- Tässä saumurissa käytetään litteitä teollisuusneuloja, joita ei voi asettaa koneeseen takaperin.
- Älä aseta tähän peitetikkisaumuriin minkään kokoista tavalllista ompelukoneneulaa.
- Koneessa on SINGER 2022 -neulat, koko 14/90.
- Käytä vain SINGER 2022 -neuloja ja kokoja 14/90 ja 12/80, joita on mukana tarvikelaatikossa.

SINGER 2022
Saumurineula

Hentet fra symaskinetorvet.dk

4. AVAA SIEPPARIN LUUKKU NÄIN

Varo:
Muista sammuttaa virta koneesta.

- Työnnä luukkua oikealle niin pitkälle kuin se menee.
- Vedä luukku alas itseesi päin.

Varo:
Muista, että siepparin luukun on oltava kiinni ompelun aikana.

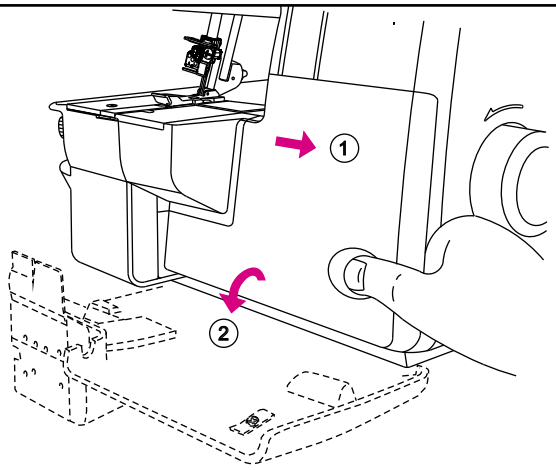

5. TÄRKEIMMÄT OSAT SIEPPARIN LUUKUN TAKANA

1. Ketjutikki/peitetikkisieppari

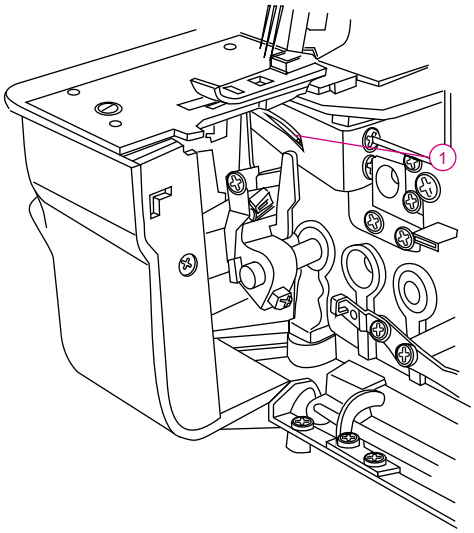

6. VALMISTELUT ENNEN OMPELUA

- Yhdistä jalkasäädin/virtajohto koneen pistorasiaan.
- Kytke virtajohto pistorasiaan.
- Virtakytkin: Paina " I " -merkki alas, niin virta kytkeytyy (ON).
  Paina "O"-merkki alas, niin virta sammuu (OFF).
- Käytä konetta ja säädä ompelunopeutta jalkasäätimellä.
- Mitä kovempaa painat, sitä nopeammin kone ompelee.
- Pysäytä kone nostamalla jalka pois jalkasäätimeltä.

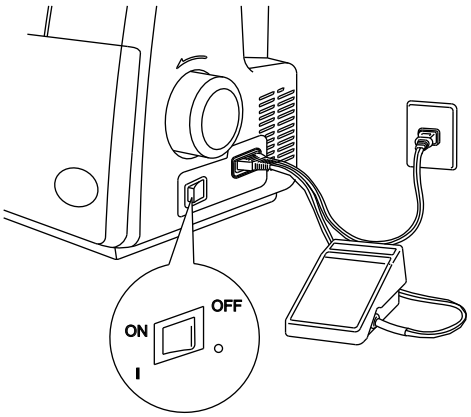

VAROITUS:

Käytä vain koneen mukana toimitettua jalkasäädintä.
(Tyyppi 4C-316B vain USA:ssa ja Kanadassa.)
Muista seuraavalla sivulla oleva varoitus.

Hentet fra symaskinetorvet.dk

POLARISOITU PISTOKE (VAIN USA JA KANADA)

Tässä ompelukoneessa on polarisoitu pistoke (toinen piikki on leveämpi kuin toinen). Sähkösokin välttämiseksi tämä pistoke menee polarisoituun pistorasiaan vain yhdessä suunnassa. Jos pistoke ei mene kunnolla paikalleen, käännä se toisin päin. Jos se ei vieläkään mene paikalleen, pyydä laillistettua sähkömiestä korjaamaan pistorasia. Älä tee pistokkeeseen mitään muutoksia.

Varoitus:

* Tarkista, että seinäpistorasian jännite on sama kuin koneen moottorin jännite.

* Käsittele jalkasäädintä varoen ja vältä pudottamasta sitä lattialle. Älä pane mitään jalkasäätimen päälle.

* Irrota virtajohto virtalähteestä, kun vaihdat neuloja tai paininjalkoja tai kun poistut koneen luota. Tällöin kukaan ei käynnistä konetta painamalla vahingossa jalkasäädintä.

Hentet fra symaskinetorvet.dk

Lankatelineen asettaminen paikalleen

- Ota lankateline esiin styrox-pakkauksesta ja aseta oikealla olevan kuvan mukaisesti paikalleen.
- Tämä kone toimitetaan siten, että lankateline on styrox-pakkauksen päällä.
- Vedä lankatelineen pidin kokonaan esiin.
- Teleskooppivarren kaksi liitäntää napsahtavat paikalleen, kun ne ovat oikeassa asennossa.
- Keskitä langanohjaimet lankatappien yläpuolelle.
- Aseta langat lankatappeihin sovittimien päälle.

Huomaa: Uusi koneesi on langoitettu kolmoispeitetikille. Sivulla 45 on ohje lankojen solmimisesta.

Lankaverkko

- Tekokuitulanka purkautuu rullalta helposti liian löyhästi, joten pujota koneen mukana toimitetut lankaverkot kartioiden päälle alakautta niin, että langan pää pääsee purkautumaan sen yläreunasta vapaasti, katso kuvaa.

Lankarullan pidike

- Kun käytät tavlalista ompelulankaa, aseta koneen mukana toimitettu lankarullan pidike lankarullan päälle kuvan mukaisesti.

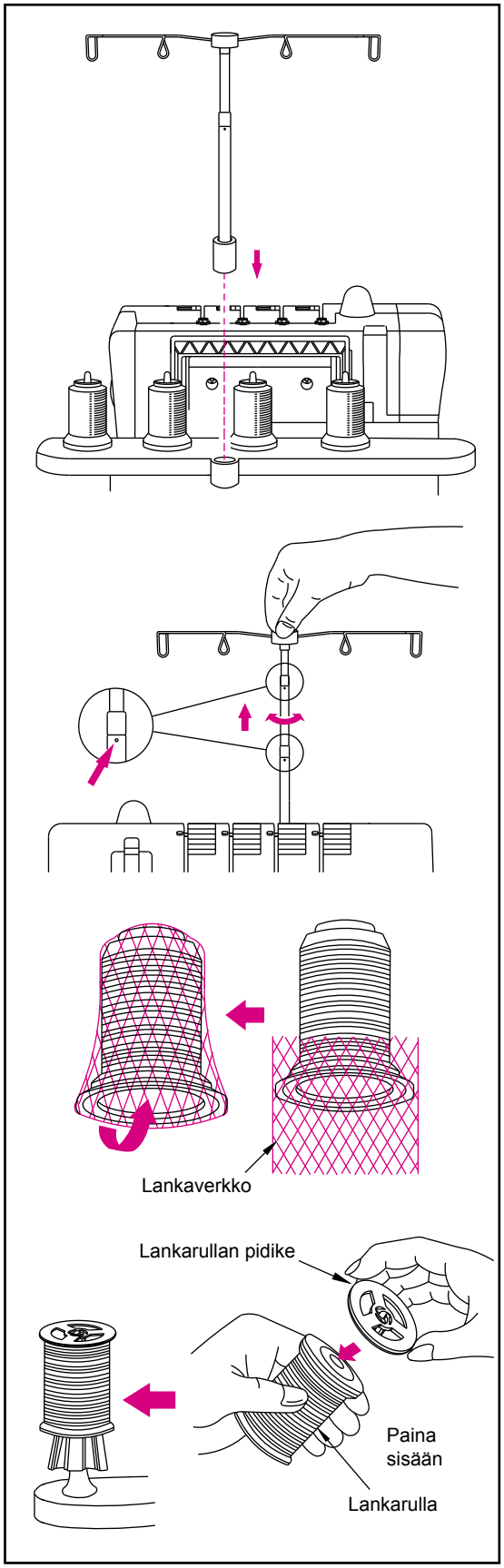

Hentet fra symaskinetorvet.dk

8. NEULOJEN IRROTTAMINEN JA KIINNITTÄMINEN

Neulan asemat

- Tähän koneeseen voi kiinnittää kolme neulaa piirroskuvan mukaisesti.
- Käyttöohjeessa viitataan neulan asemiin kuvaamalla neulatanko oikealla olevan esimerkin mukaisesti.

Huomaa: Kun kaikki peitetikkineulat ovat paikallaan, vasen neula on hieman korkeammalla kuin muut.

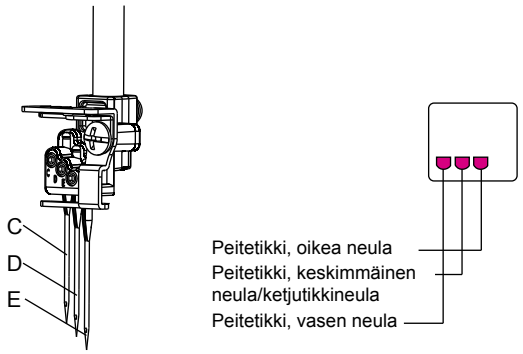

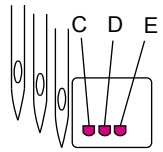

Vasen, keskimmäinen ja oikea peitetikkineulalanka.

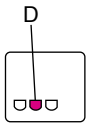

Ketjutikkineulalanka

Neulan/neulojen irrottaminen

Varo:
Muista irrottaa kone virtalähteestä ennen neulan/neulojen irrottamista.

- Käännä käsipyörää itseesi päin, kunnes neulat ovat yläasennossaan.'
- Pane pala paksua kangasta (esim. huopaa) paininjalan alle. Laske neulat puoliksi kankaaseen.
- Löysää, mutta älä irrota, neularuuveja pienellä kuusiokoloavaimella. Pidä neuloista kiinni käsin ja nosta neulatanko. Neulat jäävät kiinni kankaaseen.

C. Peitetikki, vasen neula
D. Peitetikki, vasen neula
E. Peitetikki, oikea neula

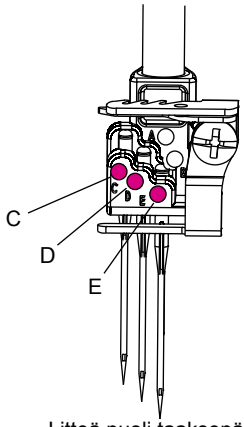

Litteä puoli taaksepäin.

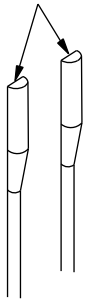

Huomaa:
Kun olet irrottanut neulan, jota et nyt tule käyttämään, muista kiristää sen neularuuvi tyhjään reikään niin, että se ei pääse putoamaan. Älä kiristä ruuvia liian tiukalle, jotta ruuvi ei vahingoitu

Neulan/neulojen kiinnittäminen

- Pidä neulasta kiinni niin, että litteä puoli on taaksepäin.
- Työnnä neulaa reikään niin pitkälle kuin se menee.
- Kun kiinnität neulaa, on hyvä ensin laskea se pistolevyn reikään, jolloin se kohdistuu neulatankoon oikein . Työnnä neulaa sitten ylöspäin.

Tässä koneessa käytetään SINGER 2022 -neuloja. Älä käytä tavallisia ompelukoneneuloja.

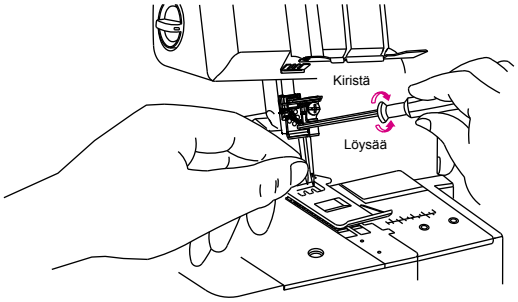

Hentet fra symaskinetorvet.dk

9. OMMELVALINTA

Tällä saumurilla voi ommella neljänlaisia ompeleita sen mukaan, kuinka neulat on kiinnitetty, kuinka langat on pujotettu ja kuinka langankireys on säädetty.

Tikkityyppi			Vittaussivu
1. Kaksinkertainen ketjutikki	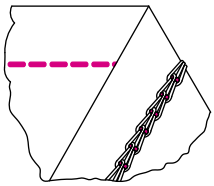	1-neulaista 2-lankaista ommelta käytetään koristeompeleiden ompelemiseen. Tällöin sauman voi ommella myös halutun matkan päähän reunasta ottamalla oikea sieppari ja lankaveitsi pois käytöstä.	39
2. Kapea peitetikki (2,8 mm)	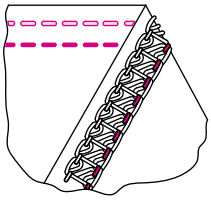	2-neulainen, 3-lankainen peitetikki sopii joustaville kankaille, kuten neulokseille ym. Kapea ommel muodostuu käyttämällä vasenta ja keskimmäistä neulaa.	25
3. Leveä peitetikki (5,6 mm)	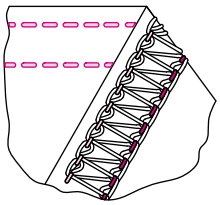	2-neulainen, 3-lankainen peitetikki sopii joustaville kankaille, kuten neulokseille ym. Leveä ommel muodostuu käyttämällä vasenta ja oikeaa neulaa.	32
4. Kolmoispeitetikki (5,6 mm)	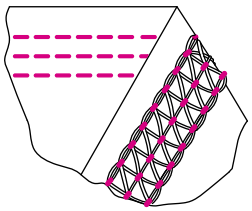	3-neulainen 4-lankainen ommel sopii joustaville kankaille, kuten neuloksille ym. Kolmiosainen ommel muodostuu käyttämällä vasenta, keksimmäistä ja ikeaa neulaa.	16

10. KÄTEVÄ OMMELTAULUKKO

	Tikkityyppi		Kireyden säädin: Numerot edustavat peruskireyksiä ommeltaessa normaalia kangasta nro 60 polyesterilangalla,				Sivu
			Sininen	Vihreä	Punainen	Keltainen	
1	Kaksinkertainen ketjutikki			7,0		7,5	39
2	Kapea peitetikki	2,8 mm	6,0	7,0		6,5	25
3	Leveä peitetikki	5,6 mm	6,0		7,0	6,0	32
4	Kolmoispeitetikki	5,6 mm	6,0	7,0	7,0	4,0	16

Langankireys muuttuu suuremmaksi, kun käännät säätimiä suurempaa lukua kohti. Tällä sivulla ja koko käyttöohjeessa esitetyt langankireydet ovat vain ohjeellisia Säädä langankireydet sopiviksi kullekin kankaalle ja langan vahvuudelle Parhaaseen lopputulokseen pääset säätämällä kireyttä korkeintaan puoli numeroa kerrallaan.

* Kun ompelet ketjutikkiä numeron 1 esittämässä tilanteessa, säädä tikin pituudeksi enemmän kuin 2 mm
* Kun ompelet ketjutikkiä numeron 2, 3 tai 4 esittämässä tilanteessa, säädä tikin pituudeksi enemmän kuin N (2,5 mm).

Hentet fra symaskinetorvet.dk

11. PEITETIKKI OMMELLAAN NÄIN

- Tällä saumurilla voi ommella 3-lankaista 5,6 mm leveää alapeitetikkiä.
- Peitetikillä voi peittää, kantata tai päällitikata päänteitä ja päärmätä t-paitojen ja svetareiden helmoja sekä ommella litteitä yhdyssaumoja.
- Peitetikki sopii parhaiten joustaville kankaille, kuten neuloksille.
- Sillä voi ommella myös kudottua kangasta kuten denimiä, mutta silloin langankireyteen on kiinnitettävä erityistä huomiota langan katkeilun ja hyppytikkien ehkäisemiseksi.
- Jos sellaista tapahtuu ommellessasi denimiä, vaihda ensin neulat ja säädä langankireyttä vähän kerrallaan (1/4 numeroa kerrallaan).

Saumurin valmistelu käyttöä varten

Varo:
Muista sammuttaa virta koneesta.

- Avaa siepparin luukku. (Katso sivu 8.)
- Kiinnitä saumuriin 5,6 mm:n kolmoispeitetikkiä varten oikea peitetikkineula (E), keskimmäinen peitetikkineula (D) ja vasen peitetikkineula (C).
- Pujota langat neuloihin (E), (D) ja (C) ja langoita peitetikkisieppari (keltainen).
- Ohjainlevyn merkinnät ilmaisevat etäisyyden peitetikin keskimmäisestä neulasta.
  Käytä sitä apuna kankaan reunan asettelussa.
- Sulje siepparin luukku.

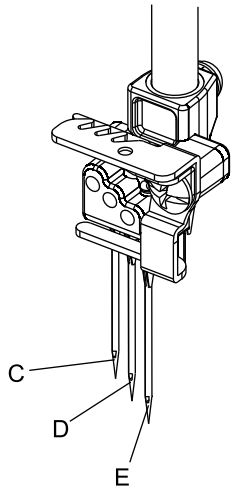

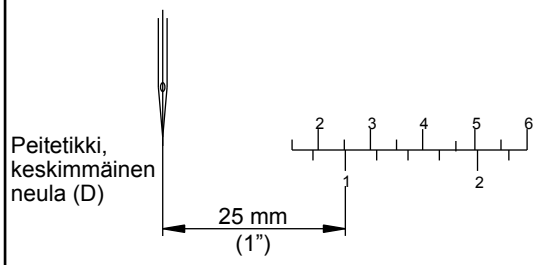

Hentet fra symaskinetorvet.dk

Ohjeita peitetikin ompeluun

Ompelun alussa

- Nosta paininjalka. (a)

- Aseta kangas paininjalan alle neulan taakse. (b)
- Laske paininjalka. (c)

Huomaa:
Kun aloitat ompelun kankaan keskeltä, aseta kangas haluamaasi ompeleen aloituskohtaan. (d)

Ompelun lopussa

lopeta ompelu niin, että kangas ei ole neulojen alla.

- Nosta paininjalka. (e)

- Käännä käsipyörää itseesi päin (vastapäivään) yksi kierros, sitten itsestäsi poispäin yksi kierros (myötäpäivään) ja pysähdy niin, että neulat ovat yläasennossa. (f)

- Pane peukalosi tikkien päälle, vedä kangas kevyesti koneen taakse ja katkaise langat. (g)

Huomaa:
Tämä ohje koskee peitetikkiä, koska sen yhteydessä ei voi ommella luonnosketjua. (h)

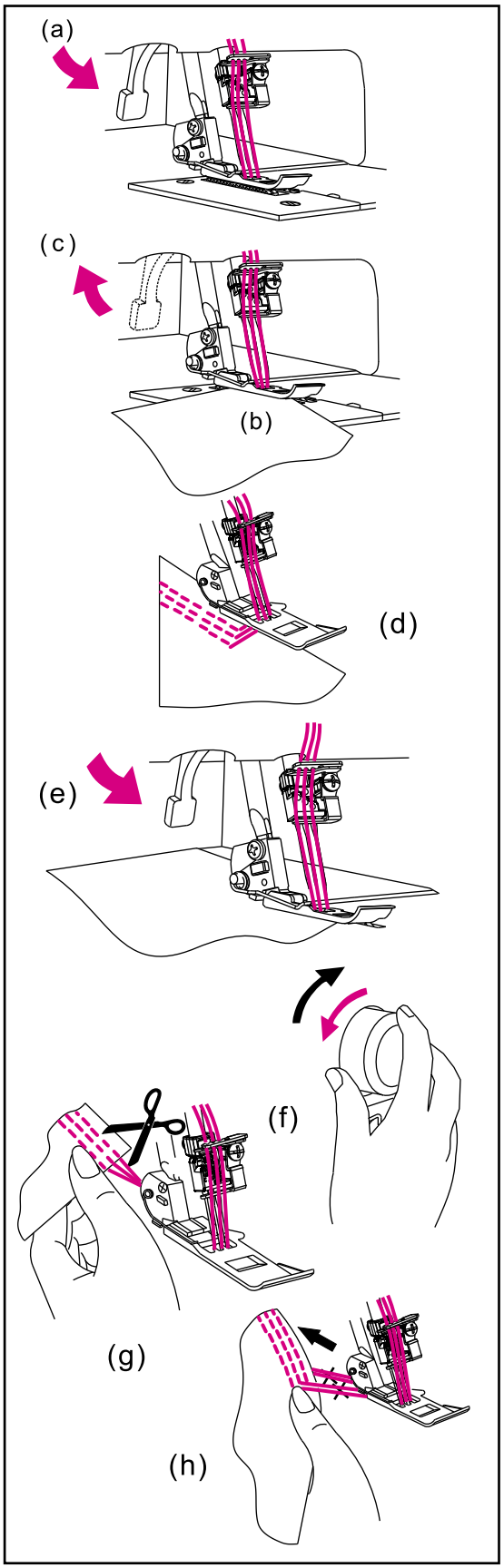

Hentet fra symaskinetorvet.dk

Ompeleen päättely

- Koska peitetikkisauma purkautuu, jos vedät siepparilangasta, ommel on pääteltävä seuraavasti.

- Kun ompelet kankaan reunaan, niin solmi ensin yhteen neulalangat (2 tai 3 lankaa oikealla olevan kuvan mukaisesti.
  Solmi sitten nämä langat yhteen siepparilankojen kanssa.

- Jos ompelu päättyy kankaan keskelle, vedä neulalangat (2 tai 3 lankaa) kankaan nurjalle puolelle ja solmi langat samalla tavalla kuin edellä.

- Katkaise langanpäät.

  Huomaa: Normaalisti aloituslanganpäät eivät purkaudu, mutta kannattaa silti varmuuden vuoksi päätellä nekin samalla tavalla kuin kankaan reunaan päättyvät langat.

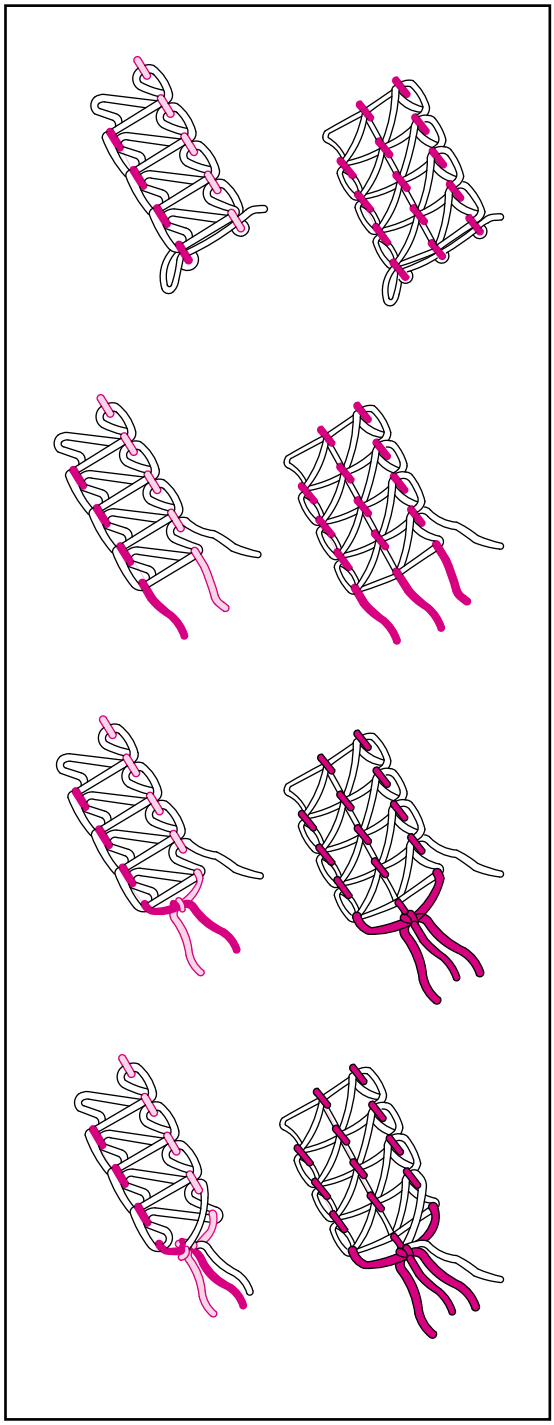

Hentet fra symaskinetorvet.dk

Langoituskaavio: Kolmilankainen peitetikki/Ketjutikki

- Värikoodattu langoituskaavio on siepparin luukun sisäpuolella. Siitä voit tarkistaa langoitustiet nopeasti.
- Langoita kone järjestyksessä 1 => 2, katso kuvaa oikealla.

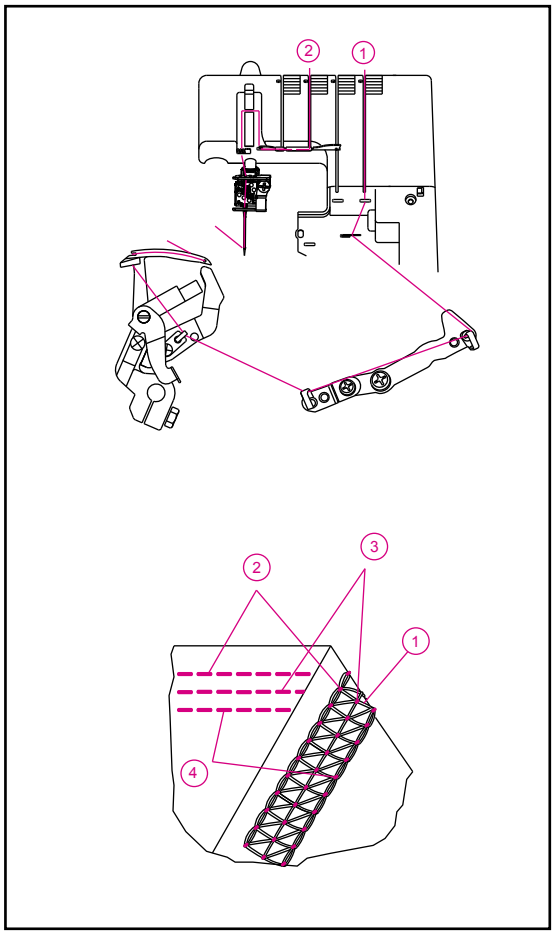

Langankireyden värikoodi: Peitetikki

1. Peitetikki, siepparilanka..... Keltainen
2. Oikea neulalanka..... Punainen
3. Keskimmäinen neulalanka ..... Vihreä
4. Vasen neulalanka ..... Sininen

Hentet fra symaskinetorvet.dk

1) Ketjutikki/peitetikkisiepparin langoittaminen (keltainen)

- Langoita ketjutikki/peitetikkisieppari kohdissa 1–10 esitetyllä tavalla.

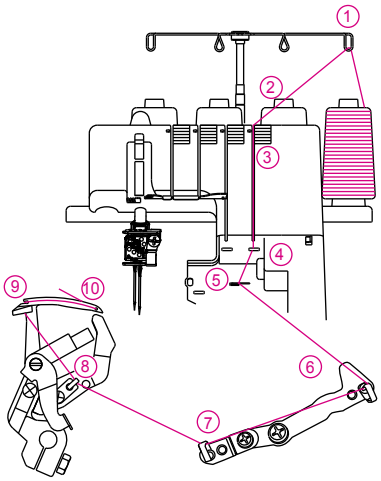

- Nosta paininjalka, niin langankiristys vapautuu.

- Vie lanka takakautta eteen langanohjaimen 1 läpi.

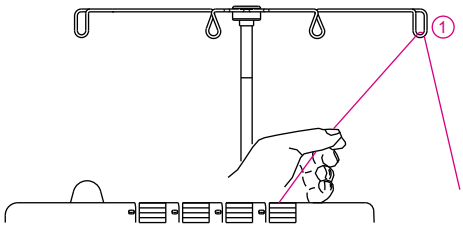

- Langoita ylempi peitetikin langanohjain vetämällä lankaa vasemmalle, kunnes se napsahtaa ohjaimen alle. Vedä sitten lankaa alemman painikkeen oikeaa puolta pitkin kuvan mukaisesti.

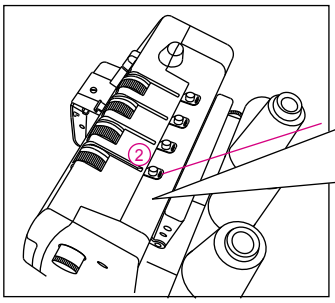

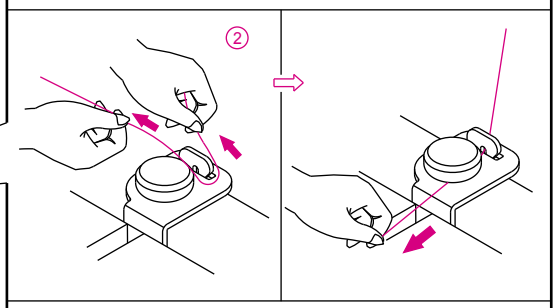

- Pidä sormilla langanpäästä kiinni, vie se kireyslevyjen välistä ja vedä sitä alaspäin varmistaaksesi, että lanka kulkee kunnolla kireyslevyjen 3 välissä.

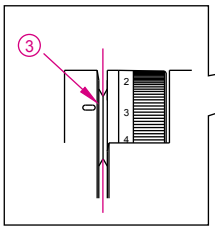

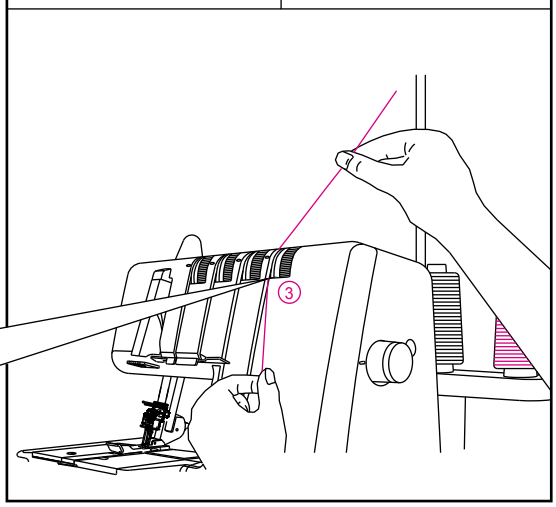

Hentet fra symaskinetorvet.dk

- Käännä käsipyörää itseesi päin, kunnes ketjutikkisieppari ulottuu 10 mm pistolevyn reunan ulkopuolelle.

- Langoita koneen siepparialue seuraamalla ruskeita värikoodattuja ohjeita kohdissa 4–10.

  Huomaa: Siepparien langoituksen apuna kannattaa käyttää koneen mukana toimitettuja pinsettejä.

- Vie lanka pinseteillä ohjaimen 4 läpi.

- Vie lanka pinseteillä ohjaimen 5 etummaiseen aukkoon.

- Vie lanka pinseteillä ohjainten 6, 7 ja 8 läpi.

- Pujota lanka siepparin silmään (A) etukautta taakse. Vedä noin 10 cm lankaa siepparin läpi. Aseta lanka langoittimen V:n muotoiseen aukkoon (B). Pidä napakasti kiinni langanpäästä ja vedä langoittimen vipu (C) paikalleen (D).

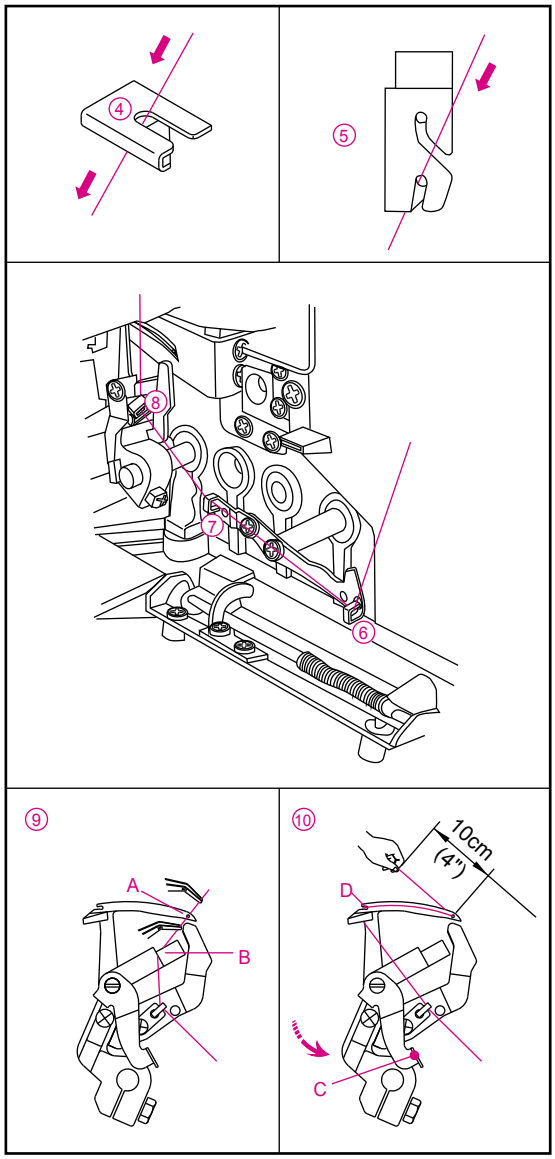

Hentet fra symaskinetorvet.dk

(2) Oikean peitetikkineulan langoittaminen (punainen) (E neulatangossa)

- Langoita oikea peitetikkineula kohdissa 1–9 esitetyllä tavalla.

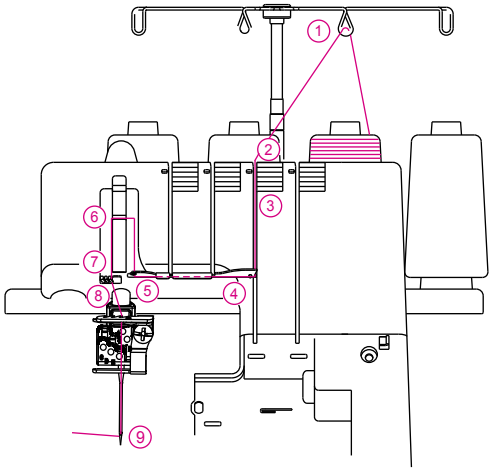

- Nosta paininjalka, niin langankiristys vapautuu.

- Vie lanka takakautta eteen langanohjaimen 1 läpi.

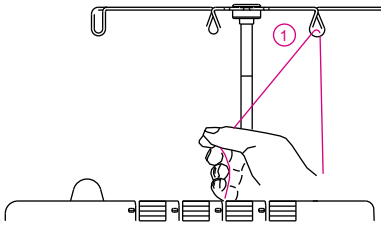

- Langoita ylempi langanohjain vetämällä lankaa vasemmalle, kunnes se napsahtaa ohjaimen alle. Vedä sitten lankaa alemman painikkeen oikeaa puolta pitkin kuvan mukaisesti.

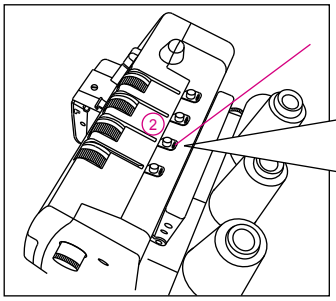

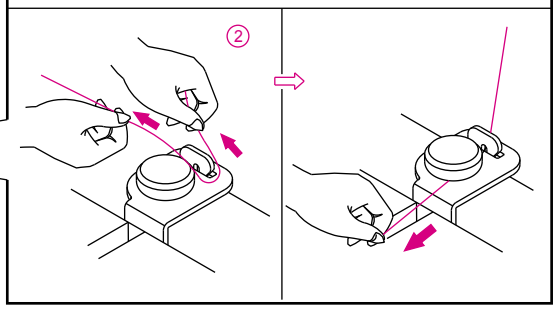

Hentet fra symaskinetorvet.dk

- Pidä sormilla langanpäästä kiinni, vie se kireyslevyjen välistä ja vedä sitä alaspäin varmistaaksesi, että lanka kulkee kunnolla kireyslevyjen 3 välissä.

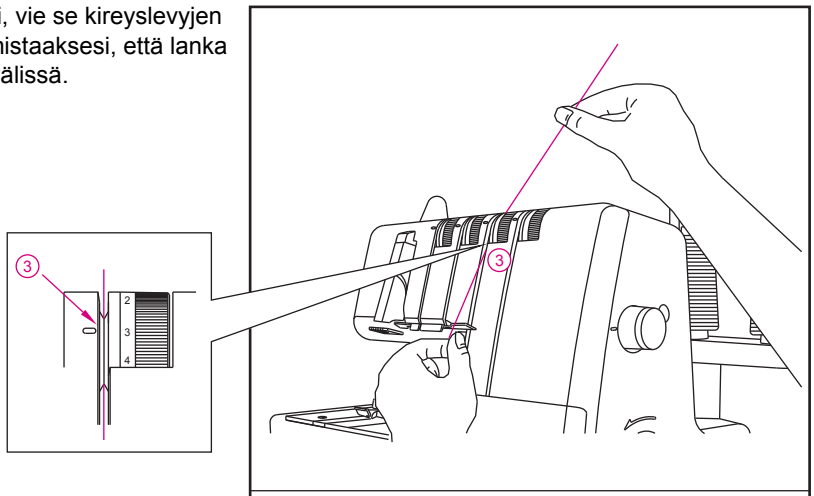

- Jatka viemällä lanka kohtiin 4–8.

  Huomaa: Vie lanka ohjainten 5 takimmaiseen aukkoon. Vie lanka peitetikin langannostajan 6 aukkoon. Vie lanka ohjainten 7 ja 8 oikeanpuoleisiin aukkoihin.

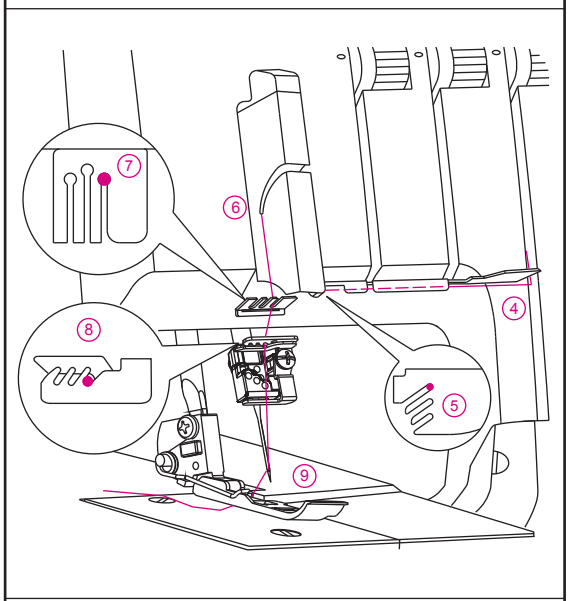

Tarkista ennen langan pujottamista neulaan, että lanka kulkee sen langanohjaimen edestä, joka sijaitsee peitetikin neularuuvin alaosassa.

- Pujota lanka oikeaan neulaan 9.

  Huomaa: Pinseteillä langan pujottaminen sujuu helposti.

- Vedä noin 10 cm lankaa oikean neulan läpi koneen taakse.
- Vie lanka taakse paininjalan alle.

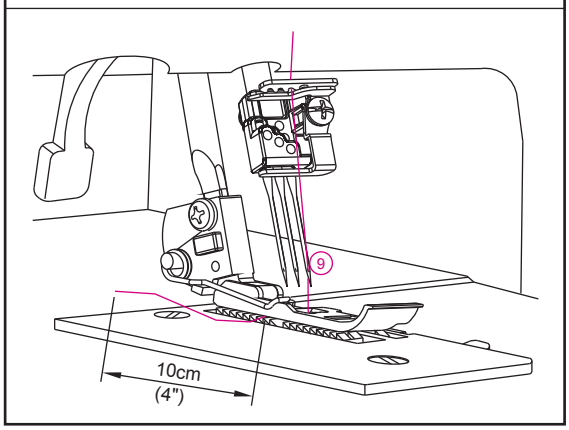

Hentet fra symaskinetorvet.dk

(3) Kekimmäisen peitetikkineulan/ketjutikkineulan langoittaminen (vihreä) (D neulatangossa)

- Langoita peitetikkineula/ketjutikkineula kohdissa 1–9 esitetyllä tavalla.

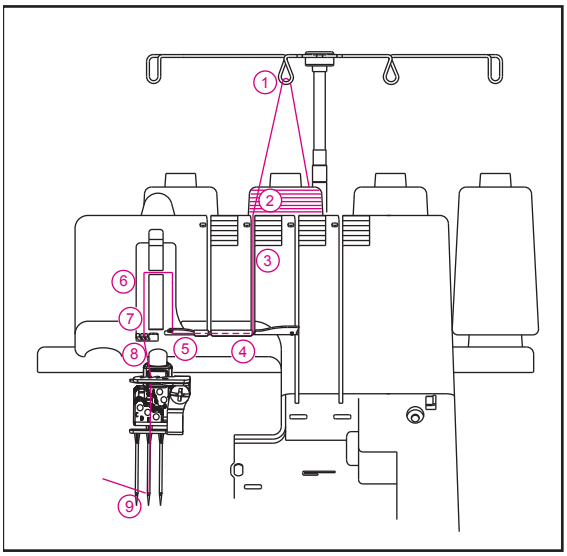

- Nosta paininjalka, niin langankiristys vapautuu.

- Vie lanka takakautta eteen langanohjaimen 1 läpi.

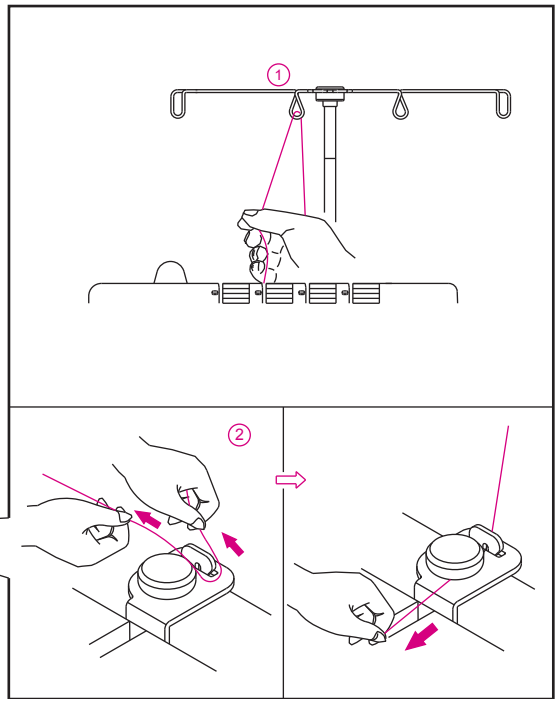

- Langoita ylempi peitetikin langanohjain vetämällä lankaa vasemmalle, kunnes se napsahtaa ohjaimen alle. Vedä sitten lankaa alemman painikkeen oikeaa puolta pitkin kuvan mukaisesti.

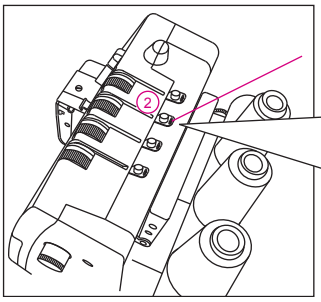

Hentet fra symaskinetorvet.dk

- Pidä sormilla langanpäästä kiinni, vie se kireyslevyjen välistä ja vedä sitä alaspäin varmistaaksesi, että lanka kulkee kunnolla kireyslevyjen 3 välissä.

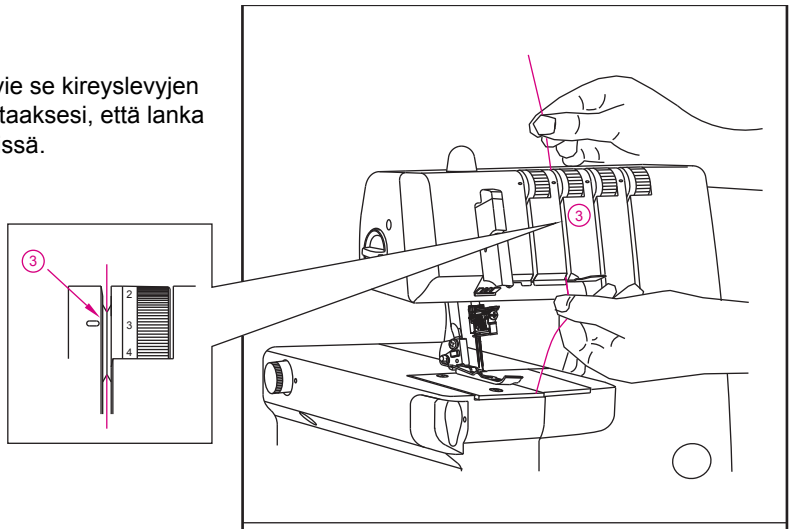

- Vie lanka edelleen kohtiin 4–8.

Huomaa: Vie langa langanohjaimen 5 keskimmäiseen aukkoon ja peitetikin langanohjaimeen 6. Jatka langoitusta langanohjainten 7 ja 8 keskimmäisiin aukkoihin

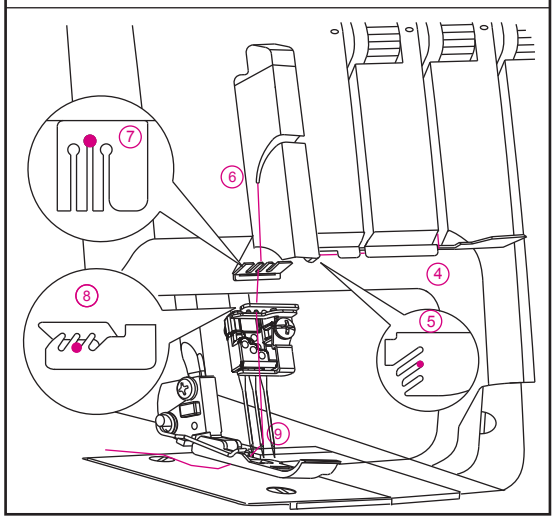

Tarkista ennen langan pujottamista neulaan, että lanka kulkee sen langanohjaimen edestä, joka sijaitsee peitetikin ja ketjutikin neularuuvin alaosassa.

Hentet fra symaskinetorvet.dk

4) Peitetikkineulojen langoittaminen

(1) Vasemman peitetikkineulan langoittaminen (sininen) (C neulatangossa)

- Langoita vasen peitetikkineula/ketjutikkineula kohdissa 1–9 esitetyllä tavalla.

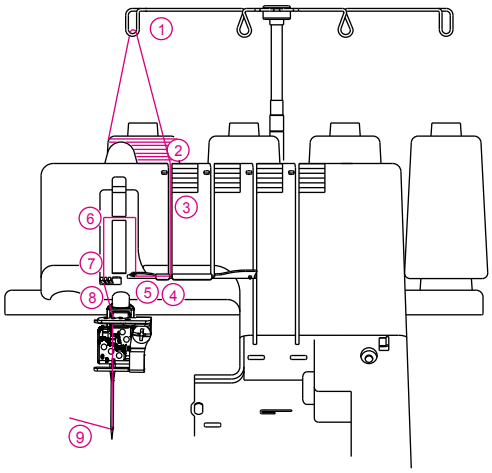

- Nosta paininjalka, niin langankiristys vapautuu.

- Vie lanka takakautta eteen langanohjaimen 1 läpi.

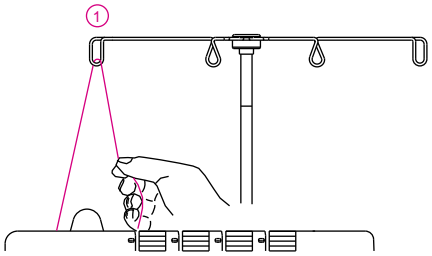

- Langoita ylempi langanohjain vetämällä lankaa vasemmalle, kunnes se napsahtaa ohjaimen alle. Vedä sitten lankaa alemman painikkeen oikeaa puolta pitkin kuvan mukaisesti.

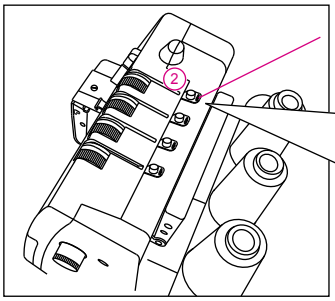

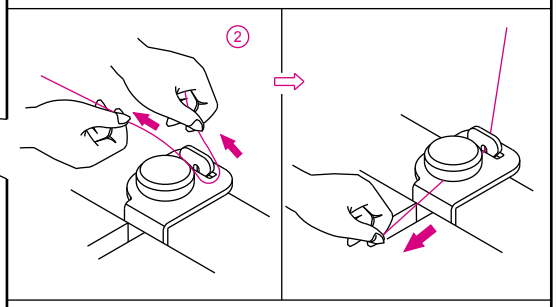

- Pidä sormilla langanpäästä kiinni ja vie se kireyslevyjen välistä ja vedä sitä alaspäin varmistaaksesi, että lanka kulkee kunnolla kireyslevyjen 3 välissä.

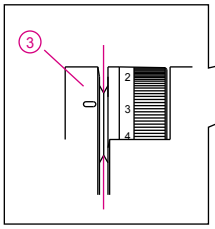

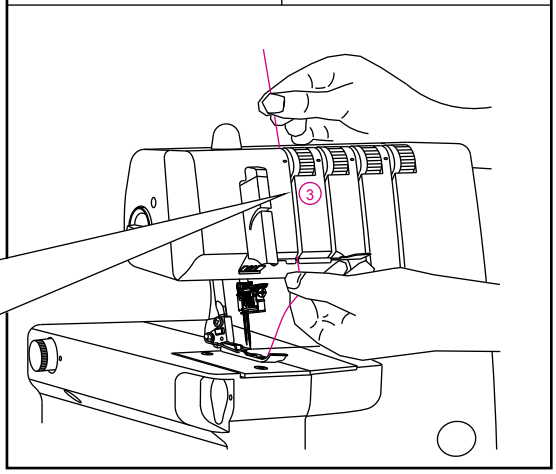

Hentet fra symaskinetorvet.dk

- Vie lanka edelleen kohtiin 4–8.

  Huomaa: Vie lanka langanohjaimen 5 etummaiseen aukkoon ja peitetikin langanohjaimeen 6. Vie lanka ohjainten 7 ja 8 vasemmanpuoleisiin uriin.

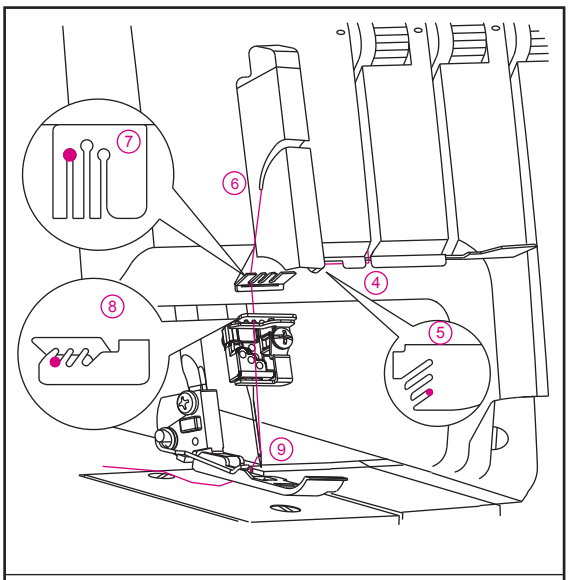

- Tarkista ennen langan pujottamista neulaan, että lanka kulkee sen langanohjaimen edestä, joka sijaitsee peitetikin neularuuvin alaosassa.

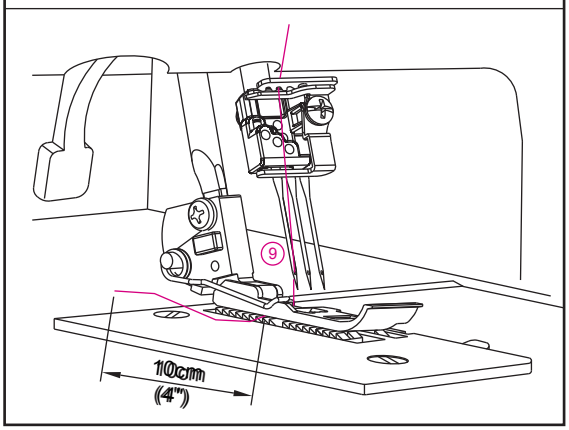

- Pujota lanka vasempaan neulaan 9.

  Huomaa: Pinseteillä langan pujottaminen sujuu helposti.

- Vedä noin 10 cm lankaa oikean neulan läpi ja jätä se roikkumaan vapaasti.
- Vie lanka taakse paininjalan alle.

Hentet fra symaskinetorvet.dk

Kolmilankainen peitetikki, langankireyssuositukset

Huomaa:* Nämä ovat vain säätösuosituksia.

* Langankireysasetuksiin vaikuttavat:
  1) kankaan tyyppi ja vahvuus
  2) neulakoko
  3) langan vahvuus, tyyppi ja kuiturakenne

* Peitetikin tikin pituuden tulee olla vähintään arvolla N (2,5 mm).

NEULAN ASEMA	
TIKIN PITUUS	N–4

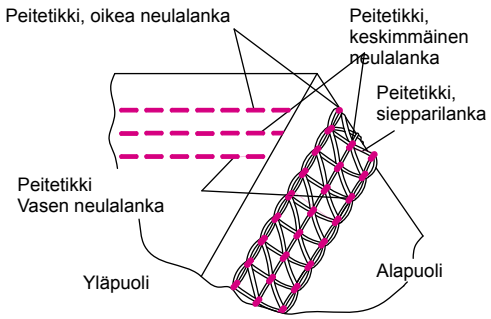

Peitetikki, siepparilanka	Kireyden säädin			
	Sininen	Vihreä	Punainen	Keltainen
Polyesteri	6,0	7,0	7,0	4,0
Villanailon	6,0	7,0	7,0	0

Oikea tasapaino

- Säädä kukin langankireys oikealla esitetyille arvoille ja kokeile ommelta tilkulle.

Tasapainottaminen

- Kun peitetikkisiepparilanka on liian löysällä:
  - Käännä peitetikkisiepparilangan kireyssäädintä (keltainen) suurempaa lukua kohti.

- Kun vasen peitetikkineulalanka on liian löysällä:
  - Käännä peitetikin vasemman neulalangan kireyssäädintä (sininen) suurempaa lukua kohti.
  - Tai käännä peitetikkisiepparilangan kireyssäädintä (keltainen) pienempää lukua kohti.

- Kun keskimmäinen peitetikkineulalanka on liian löysällä:
  - Käännä keskimmäisen peitetikkisiepparilangan kireyssäädintä (vihreä) suurempaa lukua kohti.
  - Tai käännä peitetikkisiepparilangan kireyssäädintä (keltainen) pienempää lukua kohti.

- Kun oikea peitetikkineulalanka on liian löysällä:
  - Käännä oikean peitetikkineulalangan kireyssäädintä (punainen) suurempaa lukua kohti.
  - Tai käännä peitetikkisiepparilangan kireyssäädintä (keltainen) pienempää lukua kohti.

- Kun kankaan pinta pullistuu neulalankojen välistä ja ommel näyttää kireältä kankaan nurjalla puolella:
  - Käännä peitetikkisiepparilangan kireyssäädintä (keltainen) pienempää lukua kohti.

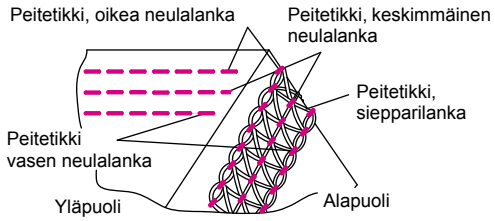

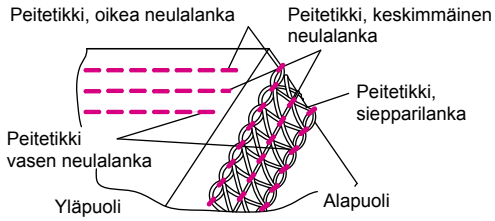

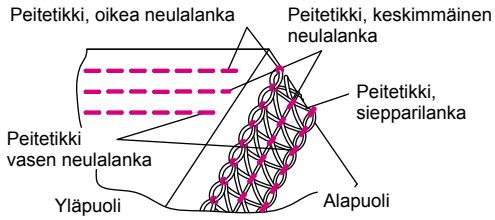

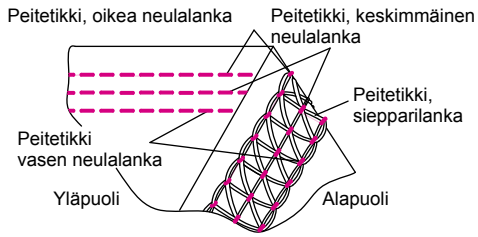

Hentet fra symaskinetorvet.dk

Langoituskaavio: Peitetikki Kaksilankainen kapea

Langankireyden värikoodi: Kaksilankainen kapea peitetikki

1. Peitetikkisieppari ..... Keltainen
2. Keskimmäinen neulalanka (D) ..... Vihreä
3. Vasen neulalaka (C) ..... Sininen
4. Irrota neula (E).

1) Ketjutikki/peitetikkisiepparin langoittaminen (keltainen)

- Langoita ketjutikki/peitetikkisieppari kohdissa 1–10 esitetyllä tavalla.

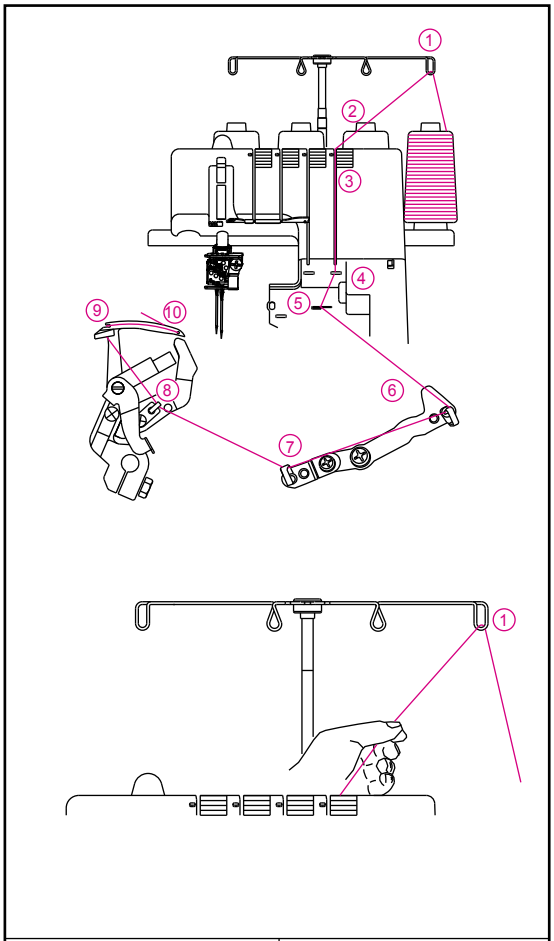

- Nosta paininjalka, niin langankiristys vapautuu.
- Vie lanka takakautta eteen langanohjaimen 1 läpi.
- Langoita ylempi langanohjain vetämällä lankaa vasemmalle, kunnes se napsahtaa ohjaimen alle. Vedä sitten lankaa alemman painikkeen oikeaa puolta pitkin kuvan mukaisesti.

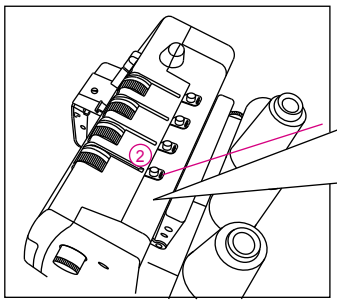

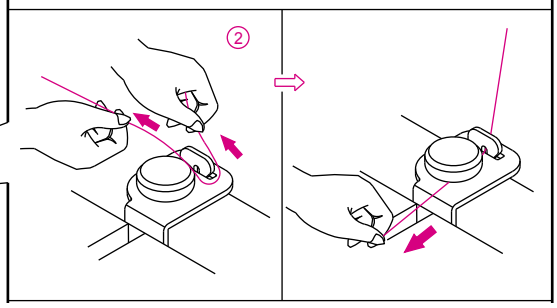

Hentet fra symaskinetorvet.dk

- Pidä sormilla langanpäästä kiinni, vie se kireyslevyjen välistä ja vedä sitä alaspäin varmistaaksesi, että lanka kulkee kunnolla kireyslevyjen 3 välissä.

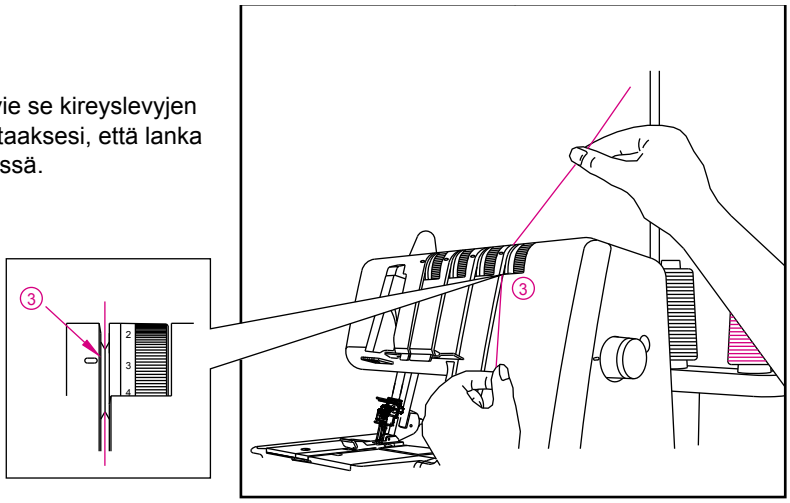

- Käännä käsipyörää itseesi päin, kunnes ketjutikkisieppari ulottuu 10 mm pistolevyn reunan ulkopuolelle.

- Langoita koneen siepparialue seuraamalla ruskeita värikoodattuja ohjeita kohdissa 4–10.

  Huomaa: Siepparien langoituksen apuna kannattaa käyttää koneen mukana toimitettuja pinsettejä.

- Vie lanka pinseteillä ohjaimen 4 läpi.

- Vie lanka pinseteillä ohjaimen 5 etummaiseen aukkoon

- Vie lanka pinseteillä ohjainten 6, 7 ja 8 läpi.

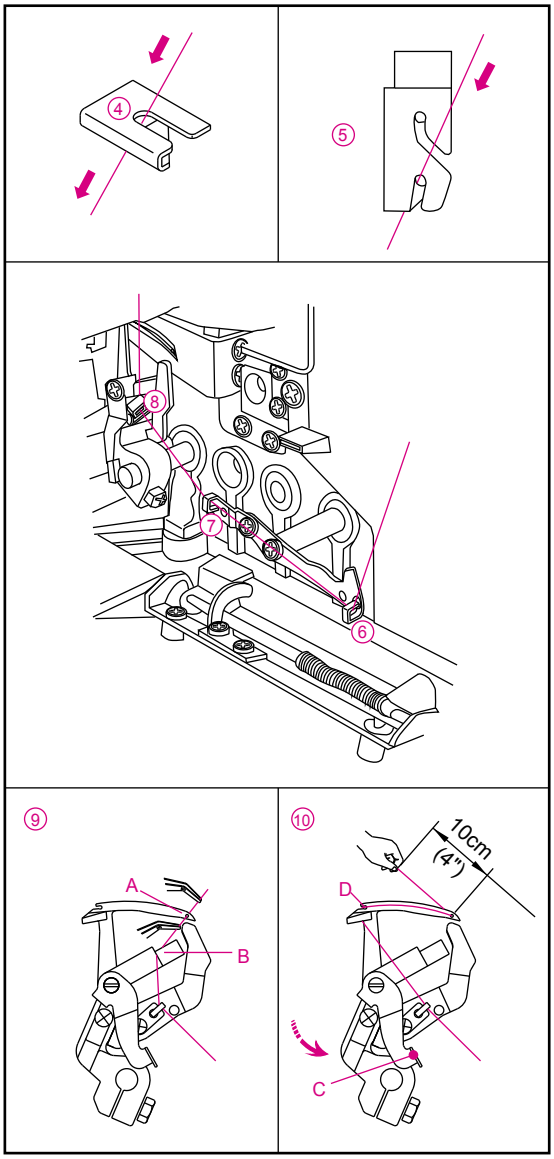

- Pujota lanka siepparin silmään (A) etukautta taakse. Vedä noin 10 cm lankaa siepparin läpi. Aseta lanka langoittimen V:n muotoiseen aukkoon (B). Pidä napakasti kiinni langanpäästä ja vedä langoittimen vipu (C) paikalleen (D).

Hentet fra symaskinetorvet.dk

(2) Keskimmäisen peitetikkineulan/ketjutikkineulan langoittaminen (vihreä) (D neulatangossa)

- Langoita peitetikkineula/ketjutikkineula kohdissa 1–9 esitetyllä tavalla.

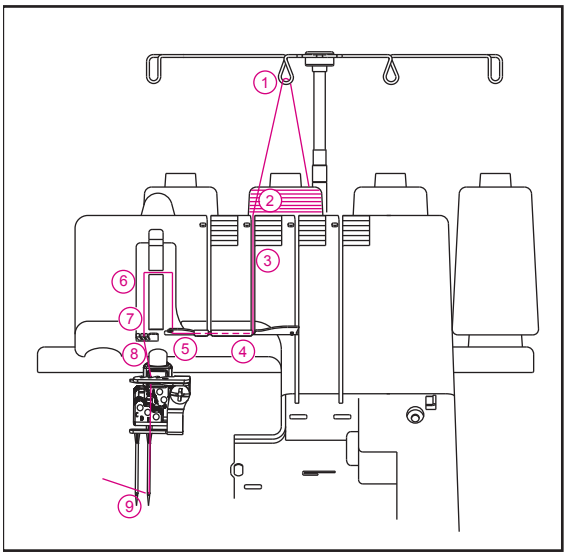

- Nosta paininjalka, niin langankiristys vapautuu.

- Langoita ylempi langanohjain vetämällä lankaa vasemmalle, kunnes se napsahtaa ohjaimen alle. Vedä sitten lankaa alemman painikkeen oikeaa puolta pitkin kuvan mukaisesti.

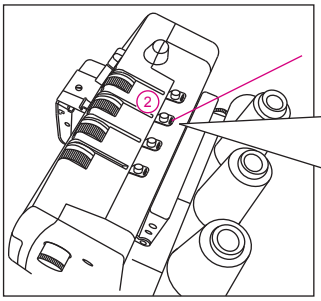

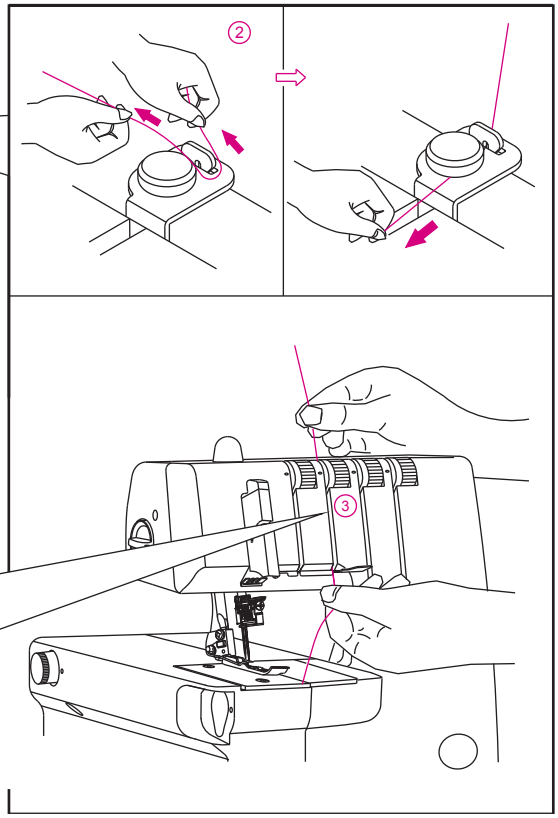

- Pidä sormilla langanpäästä kiinni, vie se kireyslevyjen välistä ja vedä sitä alaspäin varmistaaksesi, että lanka kulkee kunnolla kireyslevyjen 3 välissä.

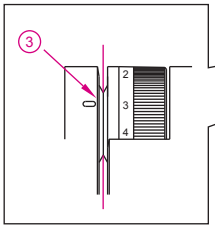

Hentet fra symaskinetorvet.dk

- Vie lanka edelleen kohtiin 4–8.

  Huomaa: Vie langa langanohjaimen 5 keskimmäiseen aukkoon ja peitetikin langanohjaimeen 6. Jatka langoitusta langanohjainten 7 ja 8 keskimmäisiin uriin.

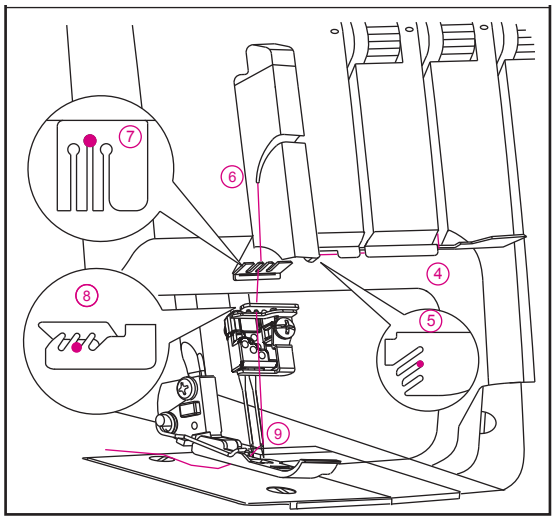

Tarkista ennen langan pujottamista neulaan, että lanka kulkee sen langanohjaimen edestä, joka sijaitsee peitetikin ja ketjutikin neularuuvin alaosassa.

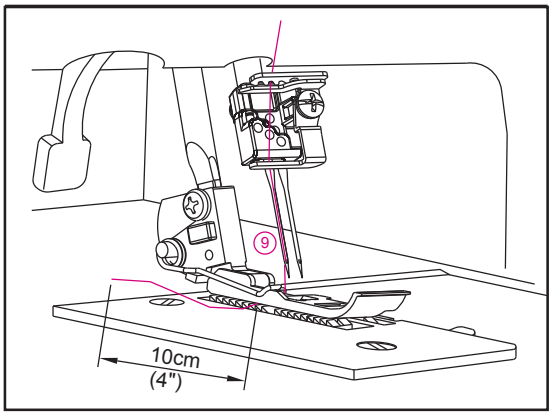

- Pujota lanka keskimmäiseen neulaan 9.

  Huomaa: Pinseteillä langan pujottaminen sujuu helposti.

- Vedä noin 10 cm lankaa neulansilmän läpi ja jätä roikkumaan vapaasti.
- Vie lanka taakse paininjalan alle.

Hentet fra symaskinetorvet.dk

Peitetikkineulojen langoittaminen

(3) Vasemman peitetikkineulan langoittaminen (sininen) (C neulatangossa)

- Langoita vasen peitetikkineula/ketjutikkineula kohdissa 1–9 esitetyllä tavalla.

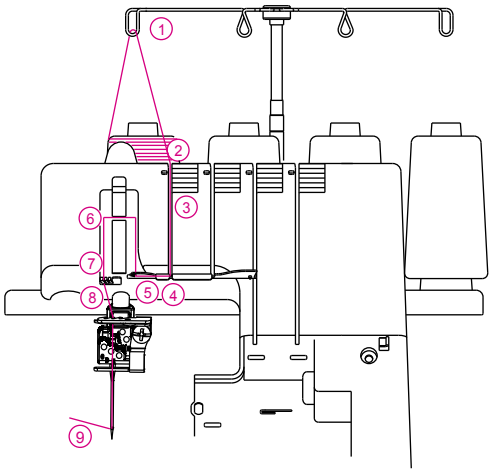

- Nosta paininjalka, niin langankiristys vapautuu.

- Vie lanka takakautta eteen langanohjaimen 1 läpi.

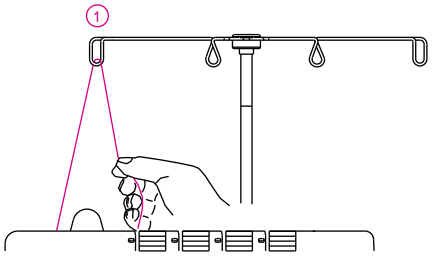

- Langoita ylempi langanohjain vetämällä lankaa vasemmalle, kunnes se napsahtaa ohjaimen alle. Vedä sitten lankaa alemman painikkeen oikeaa puolta pitkin kuvan mukaisesti.

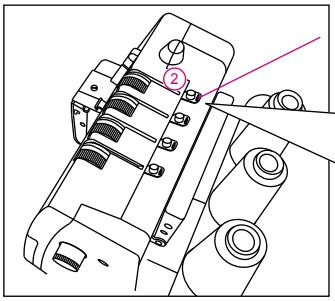

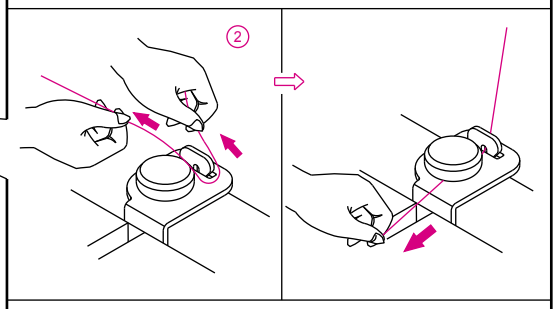

- Pidä sormilla langanpäästä kiinni ja vie se kireyslevyjen välistä ja vedä sitä alaspäin varmistaaksesi, että lanka kulkee kunnolla kireyslevyjen 3 välissä.

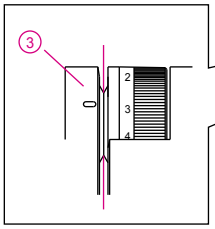

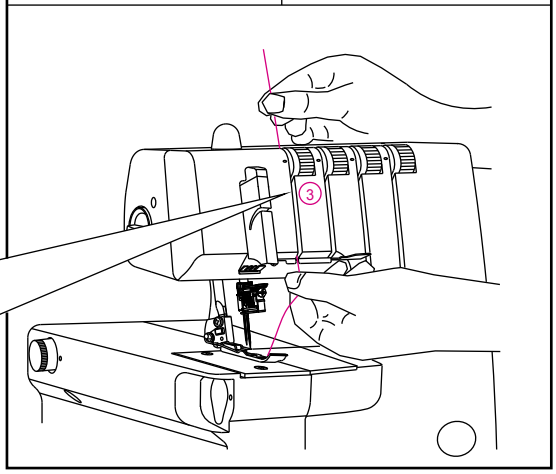

Hentet fra symaskinetorvet.dk

- Vie lanka edelleen kohtiin 4–8.

  Huomaa: Vie lanka langanohjaimen 5 etummaiseen aukkoon ja peitetikin langanohjaimeen 6. Vie lanka ohjainten 7 ja 8 vasemmanpuoleisiin uriin.

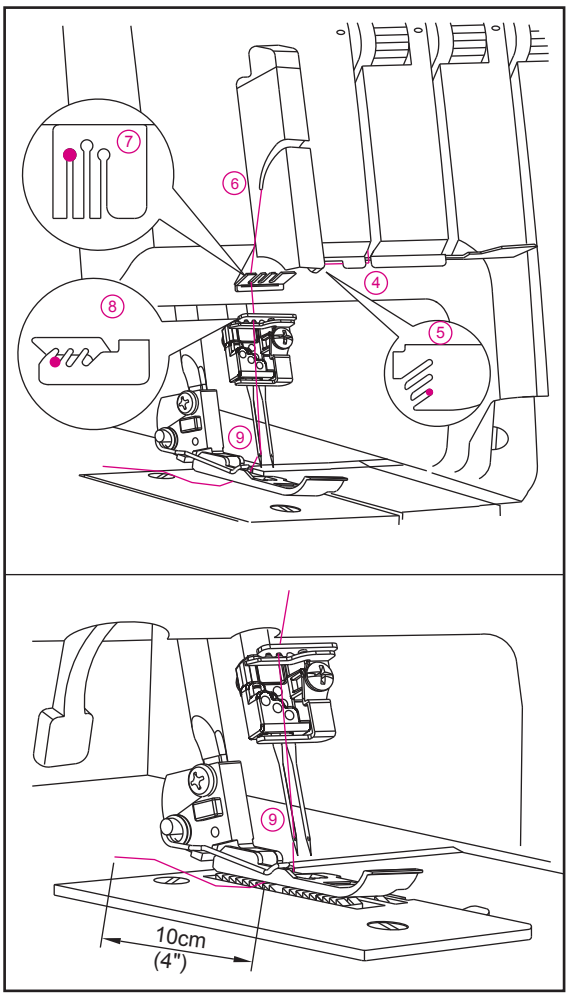

- Tarkista ennen langan pujottamista neulaan, että lanka kulkee sen langanohjaimen edestä, joka sijaitsee peitetikin neularuuvin alaosassa.

- Pujota lanka vasempaan neulaan 9.

  Huomaa: Pinseteillä langan pujottaminen sujuu helposti.

- Vedä noin 10 cm lankaa oikean neulan läpi ja jätä roikkumaan vapaasti.
- Vie lanka taakse paininjalan alle.

Hentet fra symaskinetorvet.dk

Langoituskaavio: Peitetikki – Kaksilankainen leveä

Langankireyden värikoodi: Kaksilankainen leveä peitetikki

1. Peitetikkisieppari ..... Keltainen
2. Keskimmäinen neulalanka (E)..... Punainen
3. Vasen neulalaka (C) ..... Sininen
4. Irrota neula (D).

1) Ketjutikki/peitetikkisiepparin langoittaminen (keltainen)

- Langoita ketjutikki/peitetikkisieppari kohdissa 1–10 esitetyllä tavalla.

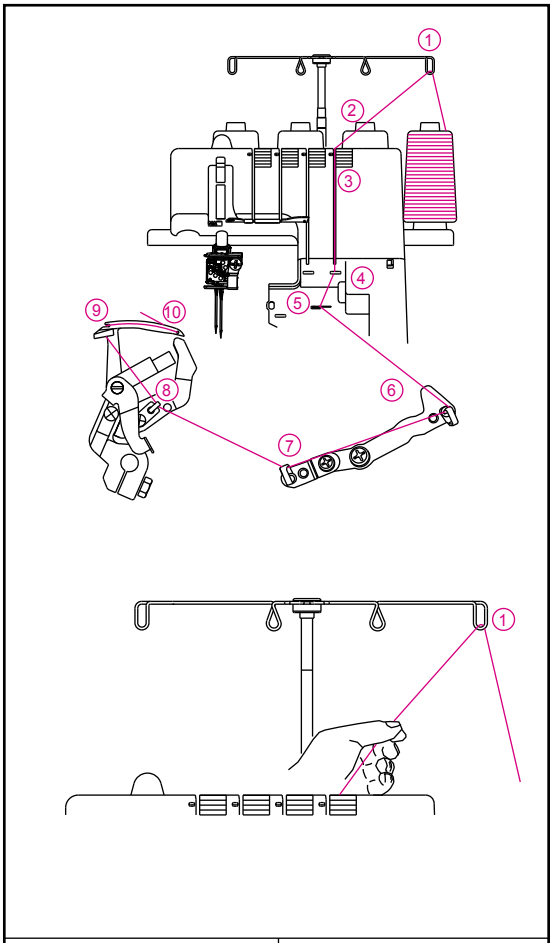

- Nosta paininjalka, niin langankiristys vapautuu.

- Vie lanka takakautta eteen langanohjaimen 1 läpi.

- Langoita ylempi langanohjain vetämällä lankaa vasemmalle, kunnes se napsahtaa ohjaimen alle. Vedä sitten lankaa alemman painikkeen oikeaa puolta pitkin kuvan mukaisesti.

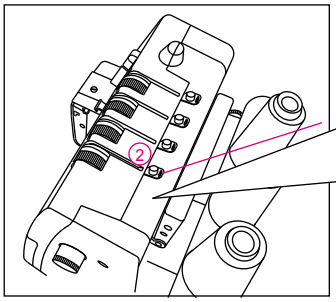

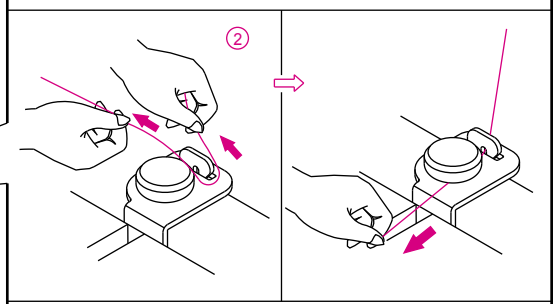

Hentet fra symaskinetorvet.dk

- Pidä sormilla langanpäästä kiinni, vie se kireyslevyjen välistä ja vedä sitä alaspäin varmistaaksesi, että lanka kulkee kunnolla kireyslevyjen 3 välissä.

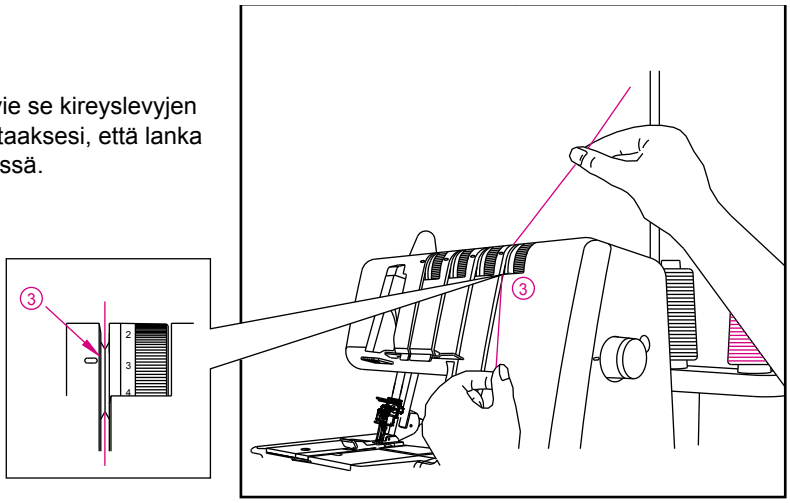

- Käännä kääsipyörää itseesi päin, kunnes ketjutikkisieppari ulottuu 10 mm pistolevyn reunan ulkopuolelle.
- Langoita koneen siepparialue seuiraamalla keltainen värikoodattuja ohjeita kohdissa 4–10.

  Huomaa: Siepparien langoituksen apuna kannattaa käyttää koneen mukana toimitettuja pinsettejä.

- Vie lanka pinseteillä ohjaimen 4 läpi.
- Vie lanka pinseteillä ohjaimen 5 etummaiseen aukkoon
- Vie lanka pinseteillä ohjainten 6, 7 ja 8 läpi.

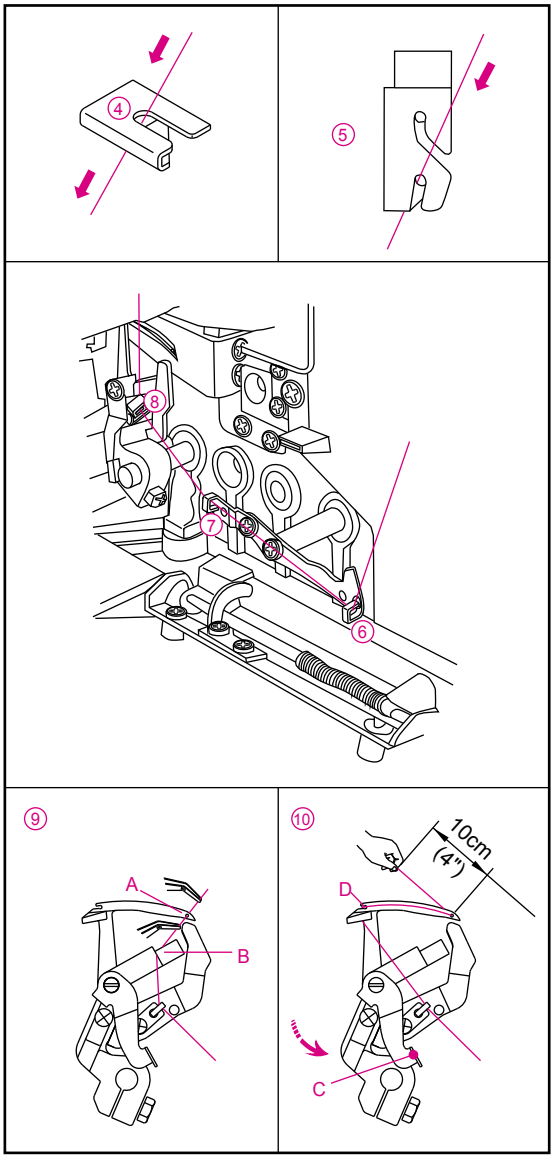

- Pujota lanka siepparin silmään (A) etukautta taakse. Vedä noin 10 cm lankaa siepparin läpi. Aseta lanka langoittimen V:n muotoiseen aukkoon (B). Pidä napakasti kiinni langanpäästä ja vedä langoittimen vipu (C) paikalleen (D).

Hentet fra symaskinetorvet.dk

(2) Oikean peitetikkineulan langoittaminen (punainen) (E neulatangossa)

- Langoita oikea peitetikkineula kohdissa 1–9 esitetyllä tavalla.

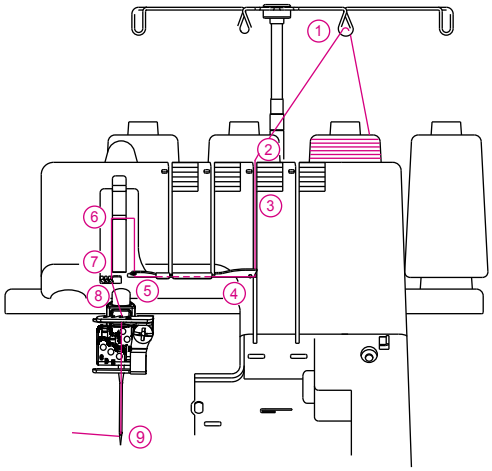

- Nosta paininjalka, niin langankiristys vapautuu.

- Vie lanka takakautta eteen langanohjaimen 1 läpi.

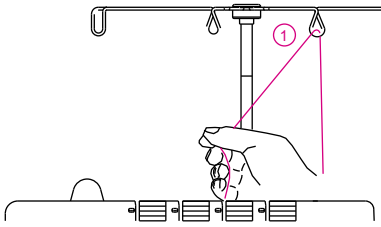

- Langoita ylempi langanohjain vetämällä lankaa vasemmalle, kunnes se napsahtaa ohjaimen alle. Vedä sitten lankaa alemman painikkeen oikeaa puolta pitkin kuvan mukaisesti.

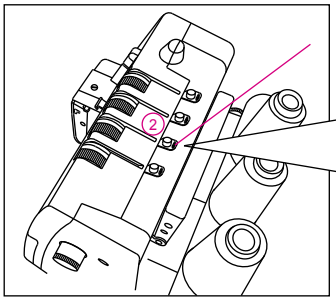

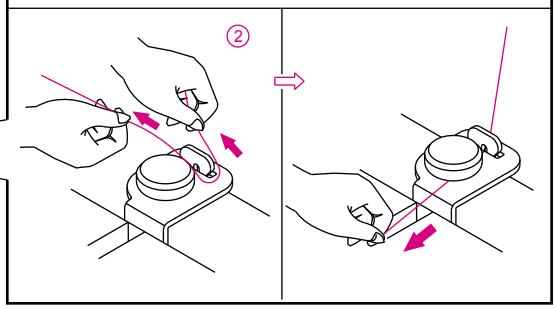

Hentet fra symaskinetorvet.dk

- Pidä sormilla langanpäästä kiinni, vie se kireyslevyjen välistä ja vedä sitä alaspäin varmistaaksesi, että lanka kulkee kunnolla kireyslevyjen 3 välissä.

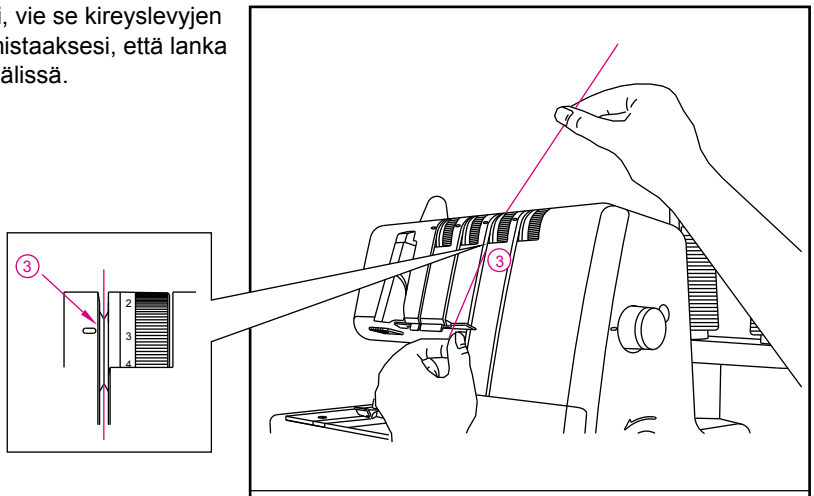

- Vie lanka edelleen kohtiin 4–8.

  Huomaa: Vie lanka ohjainten 5 takimmaisen aukon läpi. Vie lanka peitetikin langannostajan 6 aukkoon. Vie lanka ohjainten 7 ja 8 oikeanpuoleisiin aukkoihin.

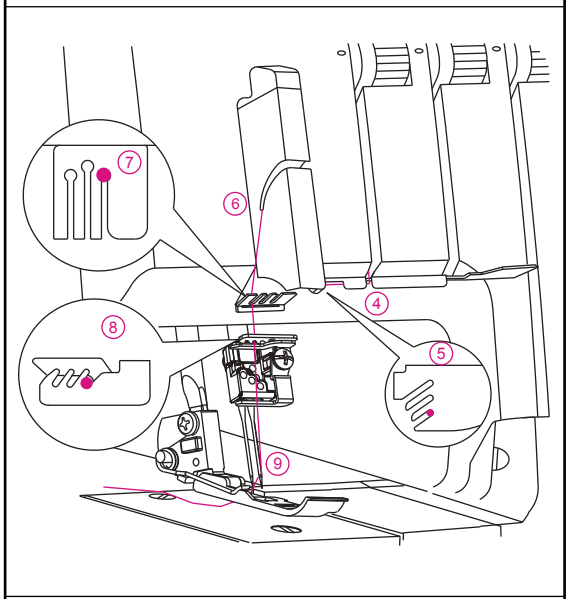

Tarkista ennen langan pujottamista neulaan, että lanka kulkee sen langanohjaimen edestä, joka sijaitsee peitetikin neularuuvin alaosassa.

- Pujota lanka oikeaan neulaan 9.

  Huomaa: Pinseteillä langan pujottaminen sujuu helposti.

- Vedä noin 10 cm lankaa oikean neulan läpi koneen taakse.
- Vie lanka taakse paininjalan alle.

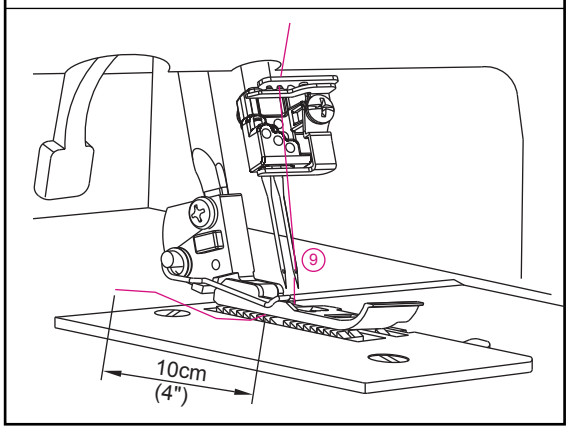

Hentet fra symaskinetorvet.dk

3) Peitetikkineulojen langoittaminen

(1) Vasemman peitetikkineulan langoittaminen (sininen) (C neulatangossa)

- Langoita vasen peitetikkineula/ketjutikkineula kohdissa 1–9 esitetyllä tavalla.

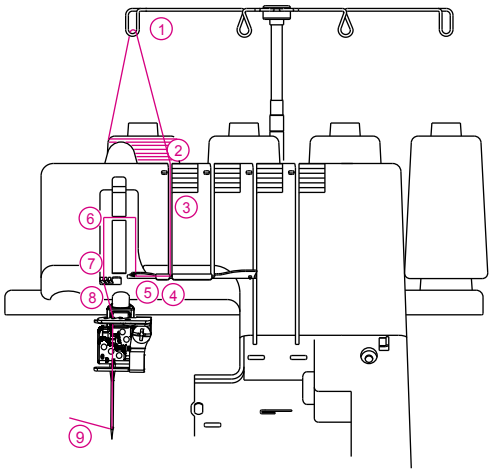

- Nosta paininjalka, niin langankiristys vapautuu.

- Vie lanka takakautta eteen langanohjaimen 1 läpi.

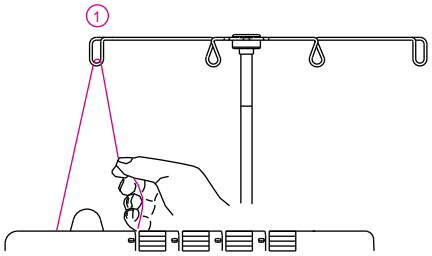

- Langoita ylempi langanohjain vetämällä lankaa vasemmalle, kunnes se napsahtaa ohjaimen alle. Vedä sitten lankaa alemman painikkeen oikeaa puolta pitkin kuvan mukaisesti.

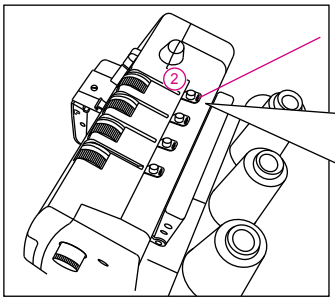

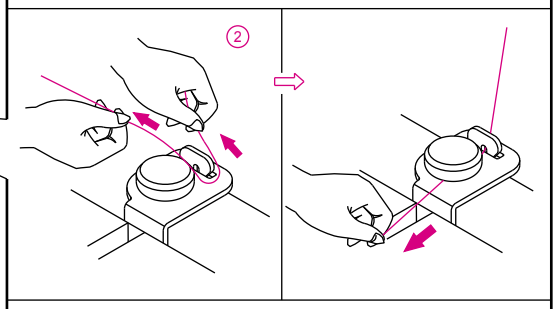

- Pidä sormilla langanpäästä kiinni ja vie se kireyslevyjen välistä ja vedä sitä alaspäin varmistaaksesi, että lanka kulkee kunnolla kireyslevyjen 3 välissä.

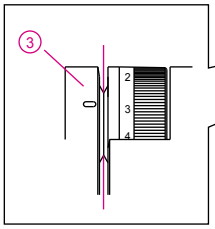

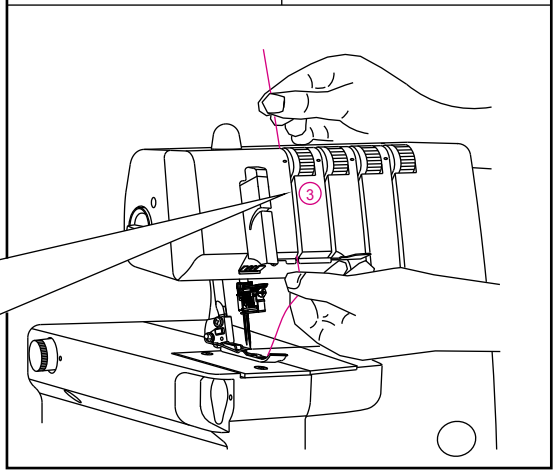

Hentet fra symaskinetorvet.dk

- Vie lanka edelleen kohtiin 4–8.

  Huomaa: Vie lanka langanohjaimen 5 etummaiseen aukkoon ja peitetikin langanohjaimeen 6. Vie lanka ohjainten 7 ja 8 vasemmanpuoleisiin aukkoihin.

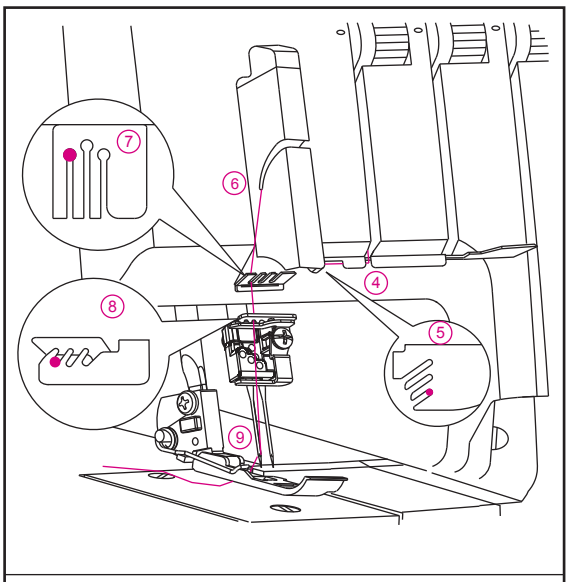

- Tarkista ennen langan pujottamista neulaan, että lanka kulkee sen langanohjaimen edestä, joka sijaitsee peitetikin neularuuvin alaosassa.

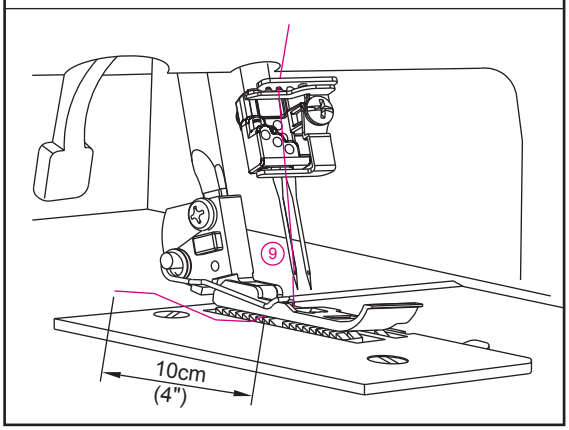

- Pujota lanka vasempaan neulaan 9.

  Huomaa: Pinseteillä langan pujottaminen sujuu helposti.

- Vedä noin 10 cm lankaa neulansilmän läpi ja jätä roikkumaan vapaasti.
- Vie lanka taakse paininjalan alle.

Hentet fra symaskinetorvet.dk

Kaksilankainen peitetikki, langankireyssuositukset

Huomaa:* Nämä ovat vain säätösuosituksia.

* Langankireysasetuksiin vaikuttavat:
  1) kankaan tyyppi ja vahvuus
  2) neulakoko
  3) langan vahvuus, tyyppi ja kuiturakenne

* Peitetikin tikin pituuden tulee olla vähintään arvolla N (2,5 mm).

NEULAN ASEMA		
TIKIN PITUUS	N–4	

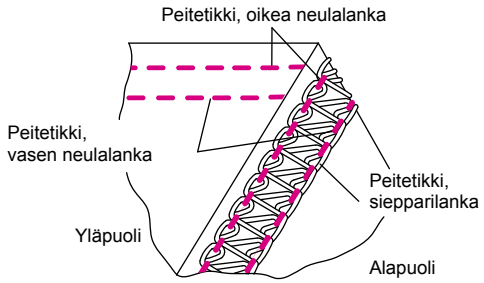

Peitetikki, siepparilanka	Kireyden säädin			
	Sininen	Vihreä	Punainen	Keltainen
Polyesteri	6,0	7,0		5,0
Villanailon	6,0	7,0		0

Peitetikki, siepparilanka	Kireyden säädin			
	Sininen	Vihreä	Punainen	Keltainen
Polyesteri	6,0		7,0	4,0
Villanailon	6,0		7,0	0

Oikea tasapaino

- Säädä kukin langankireys oikealla esitetyille arvoille ja kokeile ommelta tilkulle.

Tasapainottaminen

- Kun peitetikkisiepparilanka on liian löysällä:
  - Käännä peitetikkisiepparilangan kireyssäädintä (keltainen) suurempaa lukua kohti.

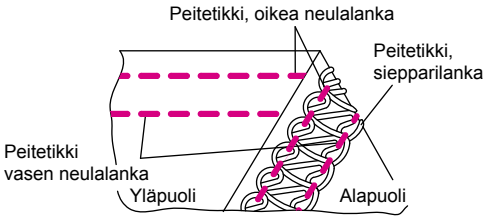

- Kun vasen peitetikkineulalanka on liian löysällä:
  - Käännä peitetikkineulalangan kireyssäädintä (sininen) suurempaa lukua kohti.
  - Tai käännä peitetikkisiepparilangan kireyssäädintä (keltainen) pienempää lukua kohti.

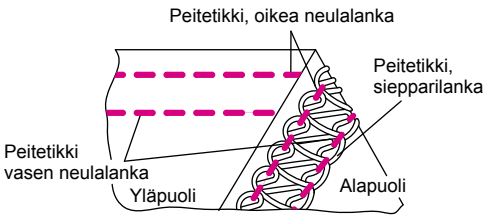

- Kun oikea peitetikkineulalanka on liian löysällä:
  - Käännä oikean peitetikkineulalangan kireyssäädintä (vihreä) tai (sininen) suurempaa lukua kohti.
  - Tai käännä peitetikkisiepparilangan kireyssäädintä (keltainen) pienempää lukua kohti.

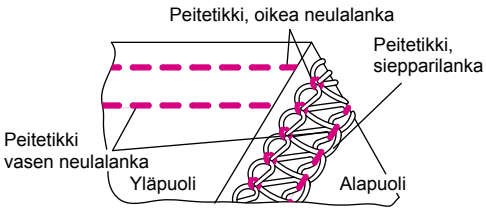

- Kun kankaan pinta pullistuu neulalankojen välistä ja ommel näyttää kireältä kankaan nurjalla puolella:
  - Käännä peitetikkisiepparilangan kireyssäädintä (keltainen) pienempää lukua kohti.

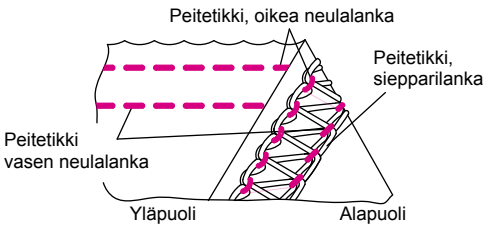

Hentet fra symaskinetorvet.dk

Langoituskaavio: Ketjutikki

- Värikoodattu langoituskaavio on siepparin luukun sisäpuolella. Siitä voit tarkistaa langoitustiet nopeasti.
- Irrota vasen (C) ja oikea (E) neula.
- Langoita kone järjestyksessä 1 => 2, katso kuvaa oikealla.

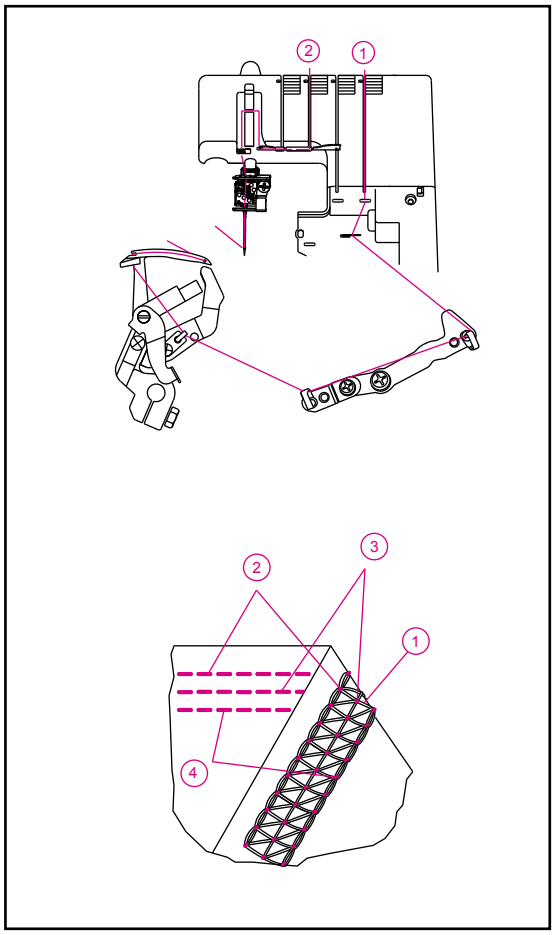

Langankireyden värikoodi: Ketjutikki

1. Ketjutikki, siepparilanka ..... Keltainen
2. Ketjutikki, neulalanka (D) ..... Vihreä

Hentet fra symaskinetorvet.dk

1) Ketjutikki/peitetikkisiepparin langoittaminen (keltainen)

- Langoita ketjutikki/peitetikkisieppari kohdissa 1–10 esitetyllä tavalla.

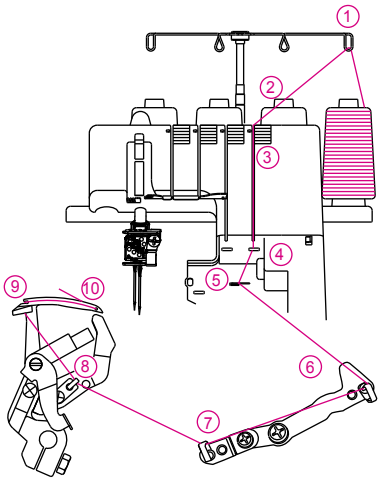

- Nosta paininjalka, niin langankiristys vapautuu.

- Vie lanka takakautta eteen langanohjaimen 1 läpi.

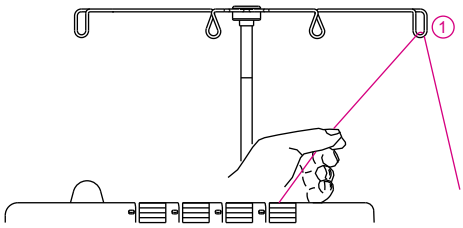

- Langoita ylempi langanohjain vetämällä lankaa vasemmalle, kunnes se napsahtaa ohjaimen alle. Vedä sitten lankaa alemman painikkeen oikeaa puolta pitkin kuvan mukaisesti.

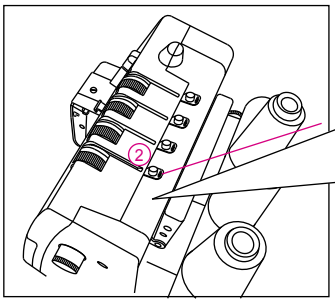

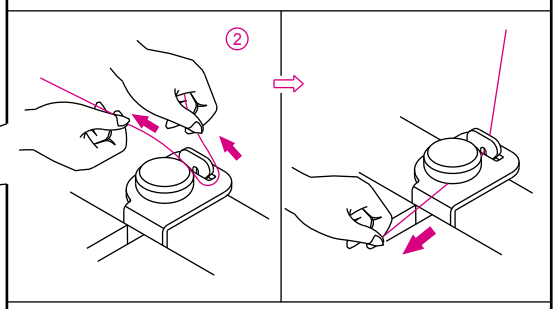

- Pidä sormilla langanpäästä kiinni, vie se kireyslevyjen välistä ja vedä sitä alaspäin varmistaaksesi, että lanka kulkee kunnolla kireyslevyjen 3 välissä.

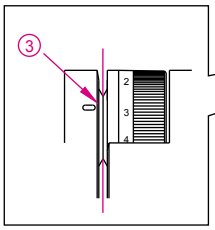

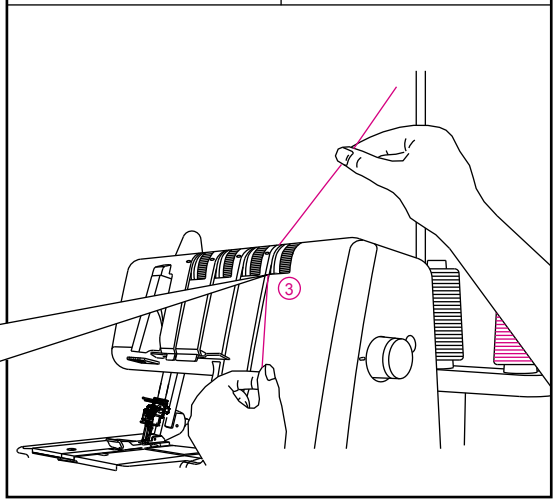

Hentet fra symaskinetorvet.dk

- Käännä käsipyörää itseesi päin, kunnes ketjutikkisieppari ulottuu 10 mm pistolevyn reunan ulkopuolelle.

- Langoita koneen siepparialue seuiraamalla keltainen värikoodattuja ohjeita kohdissa 4–10.

  Huomaa: Siepparien langoituksen apuna kannattaa käyttää koneen mukana toimitettuja pinsettejä.

- Vie lanka pinseteillä ohjaimen 4 läpi.

- Vie lanka pinseteillä ohjaimen 5 etummaiseen aukkoon.

- Vie lanka pinseteillä ohjainten 6, 7 ja 8 läpi.

- Pujota lanka siepparin silmään (A) etukautta taakse. Vedä noin 10 cm lankaa siepparin läpi. Aseta lanka langoittimen V:n muotoiseen aukkoon (B). Pidä napakasti kiinni langanpäästä ja vedä langoittimen vipu (C) paikalleen (D).

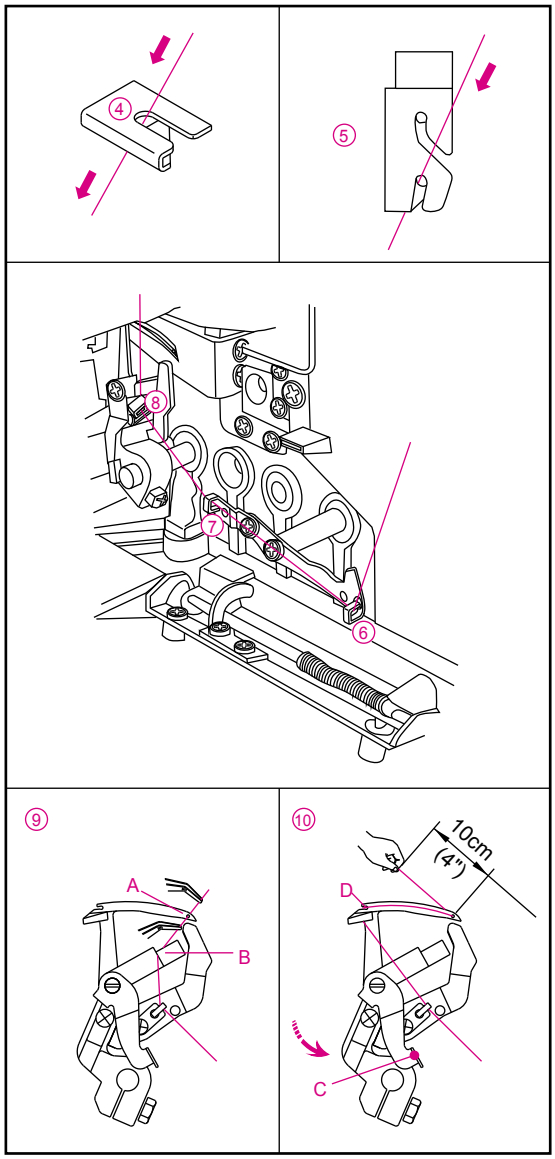

Hentet fra symaskinetorvet.dk

(2) Keskimmäisen peitetikkineulan/ketjutikkineulan langoittaminen (vihreä) (D neulatangossa)

- Langoita peitetikkineula/ketjutikkineula kohdissa 1–9 esitetyllä tavalla.
- Nosta paininjalka, niin langankiristys vapautuu.

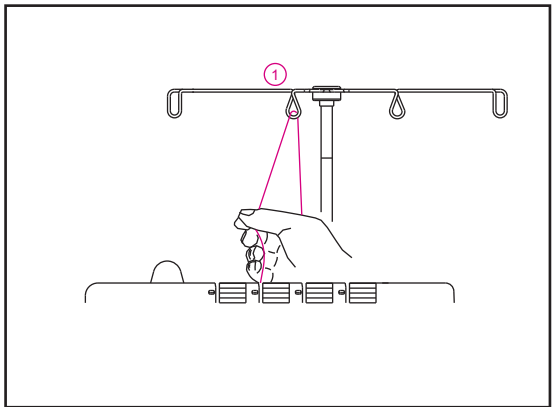

- Vie lanka takakautta eteen langanohjaimen 1 läpi.

- Langoita ylempi langanohjain vetämällä lankaa vasemmalle, kunnes se napsahtaa ohjaimen alle. Vedä sitten lankaa alemman painikkeen oikeaa puolta pitkin kuvan mukaisesti.

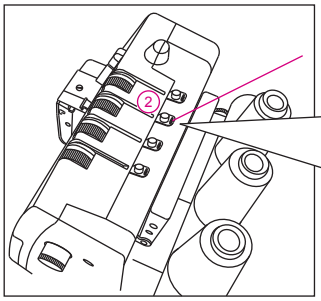

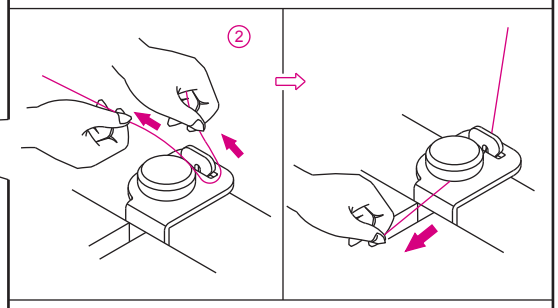

- Pidä sormilla langanpäästä kiinni, vie se kireyslevyjen välistä ja vedä sitä alaspäin varmistaaksesi, että lanka kulkee kunnolla kireyslevyjen 3 välissä.

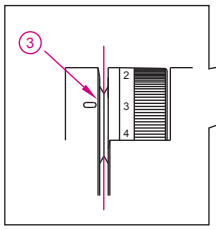

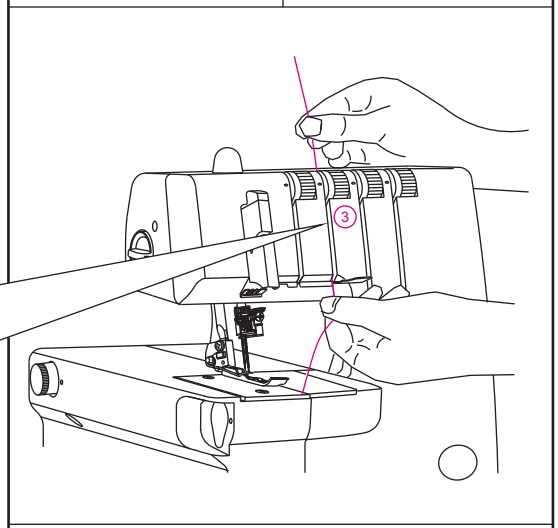

- Vie lanka edelleen kohtiin 4–8.

Huomaa: Vie langa langanohjaimen 5 keskimmäiseen aukkoon ja peitetikin langanohjaimeen 6. Jatka langoitusta langanohjainten 7 ja 8 keskimmäisiin aukkoihin

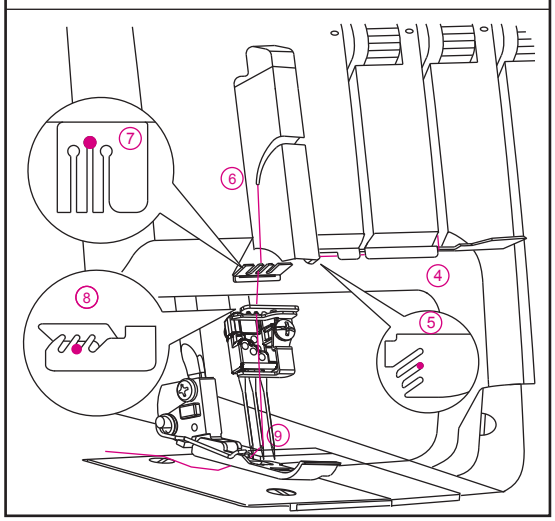

Tarkista ennen langan pujottamista neulaan, että lanka kulkee sen langanohjaimen edestä, joka sijaitsee peitetikin ja ketjutikin neularuuvin alaosassa.

Hentet fra symaskinetorvet.dk

Kaksilankainen ketjutikki, langankireyssuositukset

NEULAN ASEMA	
TIKIN PITUUS	2–4

Huomaa:* Nämä ovat vain säätösuosituksia.

* Langankireysasetuksiin vaikuttavat:
  1) kankaan tyyppi ja vahvuus
  2) neulakoko
  3) langan vahvuus, tyyppi ja kuiturakenne

* Kaksinkertaisen ketjutikin tikin pituuden tulee olla vähintään 2 mm.

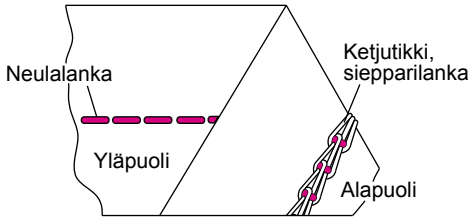

Oikea tasapaino

- Säädä kukin langankireys oikealla esitetyille arvoille ja kokeile ommelta tilkulle.

Kangas	Kireyden säädin			
	Sininen	Vihreä	Punainen	Keltainen
Normaali		7,0		7,5

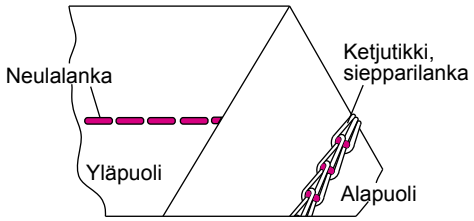

Tasapainottaminen

- Kun ketjutikin neulalanka on liian löysällä:
  - Käännä neulalangan kireyssäädintä (vihreä) suurempaa lukua kohti.
  - Tai käännä ketjutikkisiepparilangan kireyssäädintä (keltainen) pienempää lukua kohti.

Hentet fra symaskinetorvet.dk

Ompeleminen

Kaksinkertainen ketjutikki ommellaan kahdella langalla, yhdellä neula- ja yhdellä siepparilangalla.

Ompeleen aloitus ja lopetus

- Vedä ompelun alussa lankaluonnosta kevyesti koneen taakse, kunnes neula lävistää kankaan.
- Kun aloitat ompelun langoitettuasi koneen, ompele 2–3 cm tilkulle ja ompele lopuksi pätkä luonnosketjua.
- Vedä lopuksi kangas kevyesti koneen taakse ja jatka luonnosketjua.

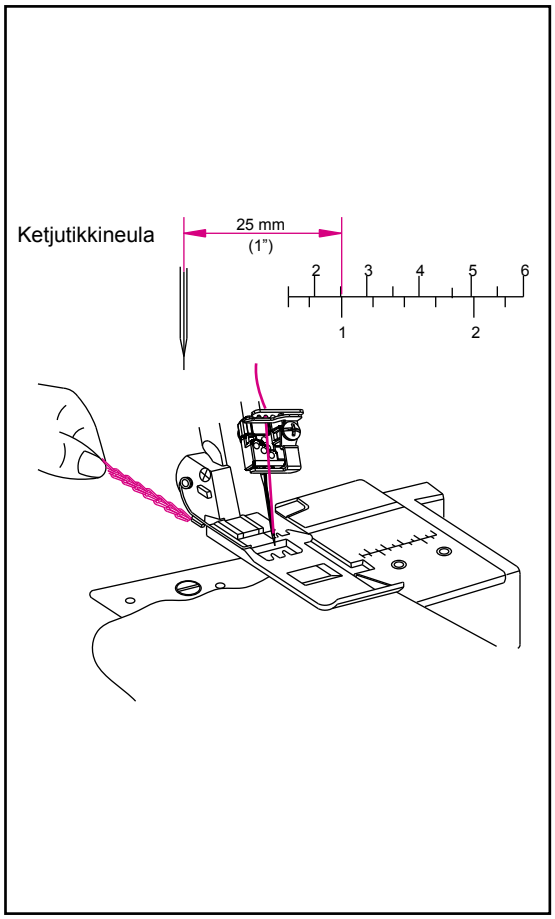

Hentet fra symaskinetorvet.dk

13. LANKOJEN VAIHTAMINEN: SOLMUMENETELMÄ

- Kun haluat vaihtaa langan toiseen, katkaise lanka rullan tai kartion läheltä.

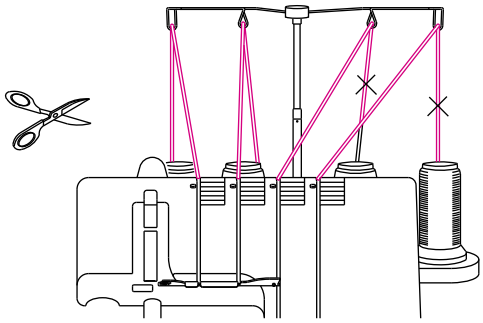

- Pane uusi lanka telineeseen.
- Solmi uusi ja vanha lanka yhteen. Katkaise langanpäät 2–3 mm:n pituisiksi. Jos katkaiset ne liian lyhyiksi, solmu saattaa purkautua.
- Nykäise langanpäistä varmistaaksesi solmujen pitävyyden.
- Nosta paininjalka, niin langankiristys vapautuu.

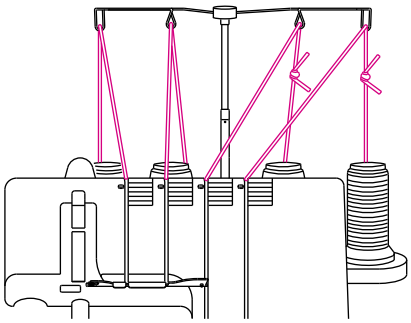

- Vedä langat koneen läpi yksi kerrallaan.
- Jos langat eivät kulje helposti, tarkista, etteivät ne ole takertuneet langanohjaimiin tai menneet lenkille lankatelineen alle.
- Kun vedät lankaa neulasilmän läpi, PYSÄHDY, kun solmu on neulansilmän kohdalla.
- Katkaise lanka ja pujota se neulansilmään.

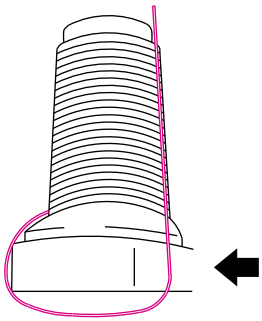

Hentet fra symaskinetorvet.dk

14. TIKIN PITUUDEN SÄÄTÄMINEN

- Tikin pituuden säädin kannattaa pitää arvolla N useimmissa tavanomaisissa ompelutöissä.
- Säädä tikin pituutta välillä N–4, kun ompelet paksuja kankaita.
- Säädä tikin pituutta välillä 2–N, kun ompelet ohuita kankaita. Näin saat kauniit, rypistymättömät saumat.

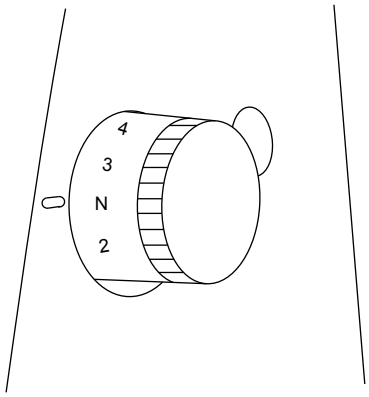

15. PAININJALAN PURISTUKSEN SÄÄTÄMINEN

- Tämän saumurin paininjalan puristus on esisäädetty tehtaalla siten, että se sopii keskivahvoille kankaille.
- Useimmat materiaalit voi ommella tällä säädöllä. Joissakin tilanteissa paininjalan puristusta tarvitsee kuitenkin säätää, esimerkiksi ommeltaessa hyvin ohuita tai hyvin paksuja kankaita.
- N on normaali puristus, 1 kaikkein kevyin ja 5 kaikkein raskain puristus.
- Vähennä puristusta ohuita kankaita varten.
- Lisää puristusta paksuja kankaita varten.

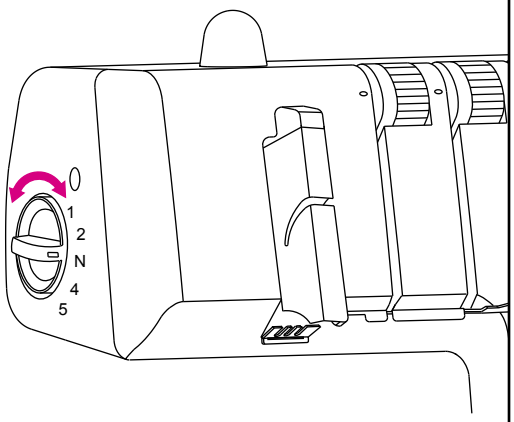

Hentet fra symaskinetorvet.dk

16. DIFFERENTIAALISYÖTTÖ

- Differentiaalisyöttö on järjestelmä, jossa kangasta "venytetään" tai "poimutetaan", kun etummaisen syöttäjän syöttö suhteessa takimmaiseen syöttäjään muuttuu.
- Differentiaalisyötön suhde vaihtelee välillä 1:0.6–1:2.0. Suhdetta säädetään kääntämällä differentiaalisyötön säädintä, katso kuvaa oikealla.
- Differentiaalisyöttö on erittäin hyvä joustavien kankaiden ompelussa.
- Säätöarvo N tarkoittaa sitä, että differentiaalisyötön suhde on 1:1.

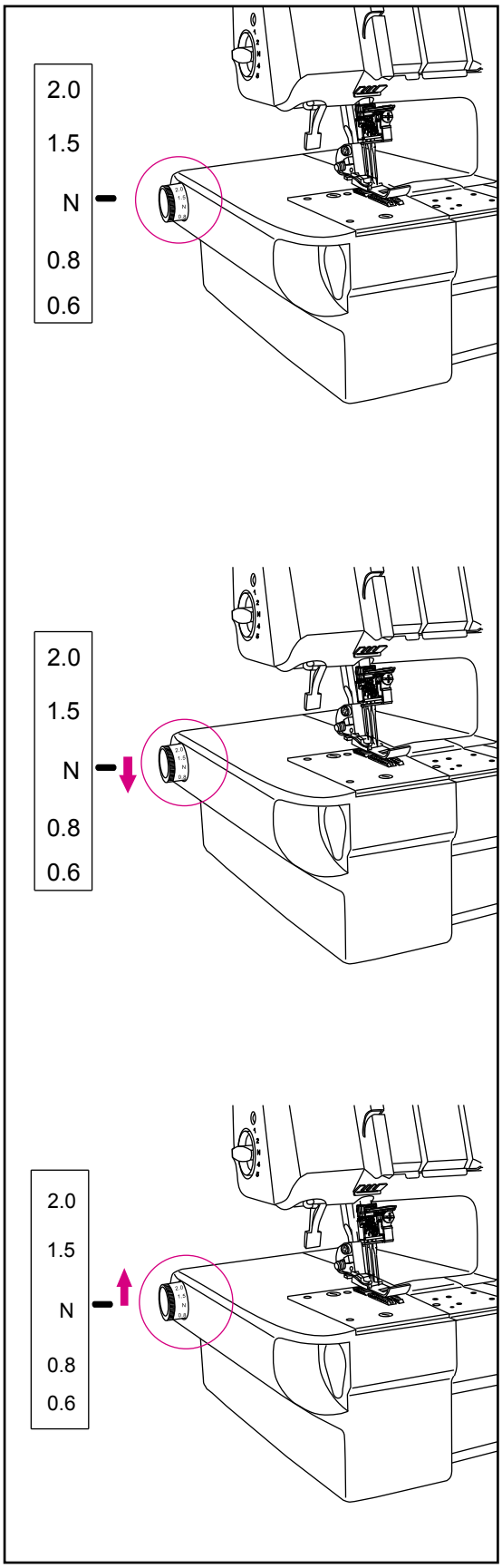

Differentiaalisyötön säätäminen poimutusta varten

- Säädä differentiaalisyötön arvo suuremmaksi kuin N. Sopivin säätöarvo riippuu ommeltavasta materiaalista sekä halutusta poimutuksen määrästä Säädä siis arvoa ja kokeile ommelta tilkulle ennen varsinaisen työn aloittamista.

  Huomaa: Normaaliompelussa differentiaalisyöttö on hyvä pitää arvolla N.

Differentiaalisyötön säätäminen venytystä varten

- Säädä differentiaalisyötön arvo pienemmäksi kuin N.

Hentet fra symaskinetorvet.dk

Koneen puhdistaminen

Vaara:
Irrota virtajohto pistorasiasta ennen koneen puhdistamista.

- Puhdista saumurin sieppariialue usein puhtaaksi pölystä kuivalla harjalla.

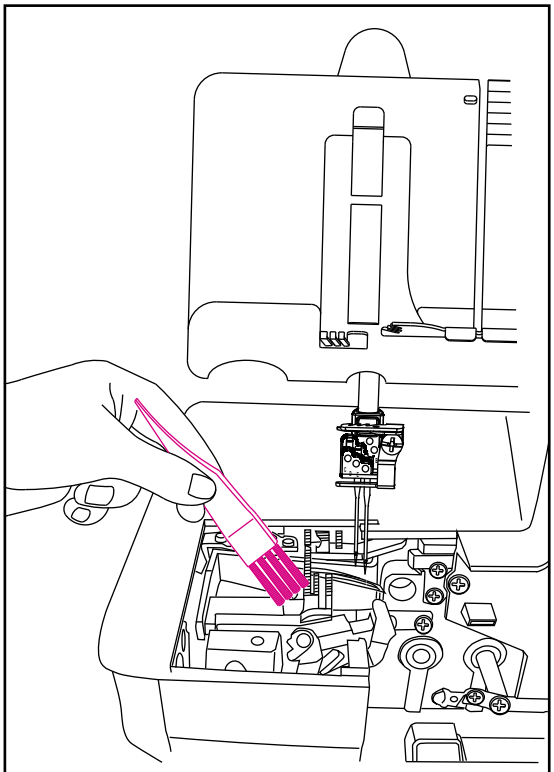

Koneen öljyäminen

Vaara:
Irrota virtajohto pistorasiasta ennen koneen puhdistamista.

- Piirroksessa esitettyihin kohtiin pitää tiputtaa ajoittain öljyä.

Huomaa: Käytä vain ompelukoneöljyä. Muunlaiset öljyt saattavat vahingoittaa saumuria.

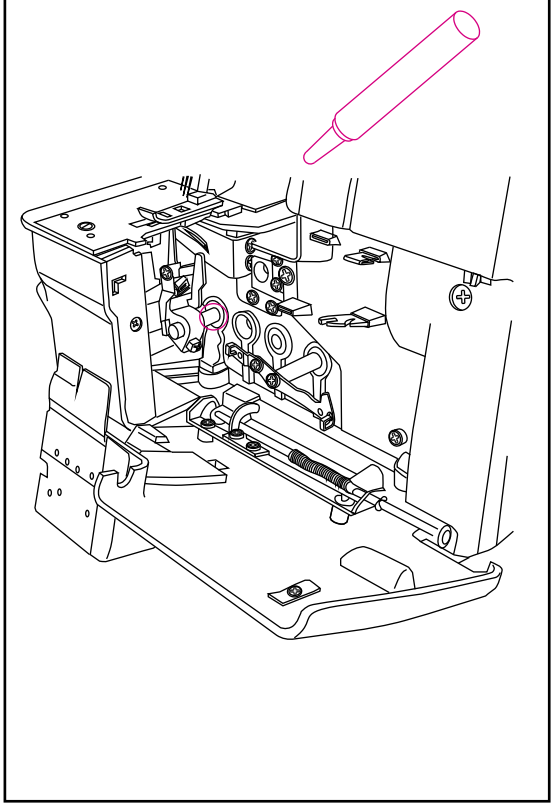

Hentet fra symaskinetorvet.dk

Lampun vaihtaminen

Vaara:
Irrota kone virtalähteestä ennen lampun vaihtoa.

- Voit ostaa uuden lampun jälleenmyyjältä. Vie vanha lamppu liikkeeseen malliksi.
- Jos saumurisi jännitteeksi ilmoitetaan120V, hanki seuraavanlainen lamppu:

- Bajonettikanta 110–120V, 15W
  - Lampun muoto: T-20
  - Lampun kanta: E12
  - Kokonaispituus: 48mm

- Irrota lampun suojuksen ruuvi. Työnnä suojusta kevyesti taaksepäin, käännä sitä vasemmalle ja irrota koneesta kuvan mukaisesti. Irrota lamppu kiertämällä sitä vasemmalle. Työnnä uusi lamppu paikalleen ja kierrä oikealle.

Varo:
Anna lampun jäähtyä ennen kuin ryhdyt vaihtamaan sitä uuteen.

Varoitus:
Pane lampun suojus paikalleen ennen virran kytkemistä koneeseen.

- Jos saumurisi jännitteeksi ilmoitetaan 220-240V, hanki seuraavanlainen lamppu:

- Ruuvattava lampppu: 220–240V, 15W
  - Lampun muoto: T-20
  - Lampun kanta: E12
  - Kokonaispituus: 56mm

- Irrota lampun suojuksen ruuvi. Työnnä suojusta kevyesti taaksepäin, käännä sitä vasemmalle ja irrota koneesta kuvan mukaisesti. Irrota lamppu kiertämällä sitä vasemmalle. Kiinnitä uusi lamppu paikalleen kiertämällä sitä oikealle.

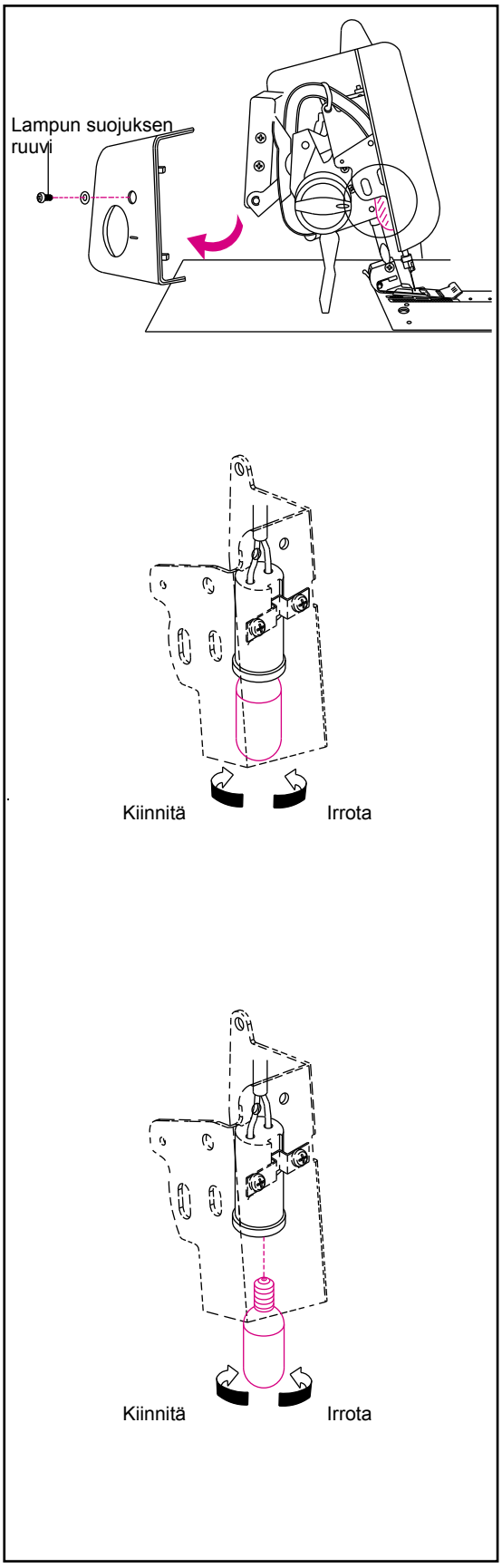

Hentet fra symaskinetorvet.dk

18. PIKAKIINNITETTÄVÄ PAININJALKA

- Lisätarvikkeena on saatavana seuraava pikakiinnitettävä paininjalka.

  Huomaa: Älä käytä muille koneille tarkjoitettuja paininjalkoja. Vääränlainen jalka haittaa neulan toimintaa ja saattaa vaihingoittaa konetta.

- Tämän koneen pikakiinnitettävä jalka on helppo irrottaa ja kiinnittää.

Varo:
Muista irrottaa pistoke tai katkaista virta ennen paininjalan vaihtamista.

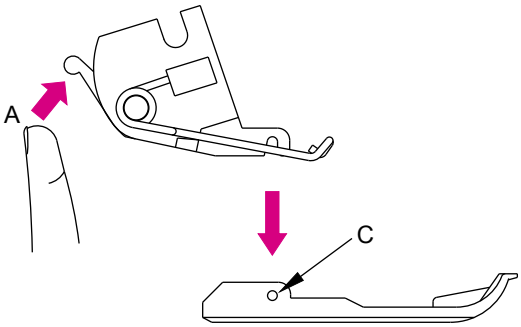

Irrottaminen

- Nosta paininjalka ja neulatanko yläasentoon.
- Paina punaista vipua (A), joka sijaitsee neularuuvin takana paininjalan tangon alapuolella, nosta paininjalan nostin yläasentoon ja pidä se siinä. Irrota paininjalka.

Kiinnittäminen

- Aseta paininjalka pistolevylle paininjalan pitimen alle niin, että piena (C) on pitimen uran (B) kohdalla. Laske paininjalan nostin.
- Jos paininjalka on vaikea asettaa pitimen alle, nosta paininjalan nostin yläasentoonsa ja pidä se siinä. Aseta nyt paininjalka pitimen alle. Laske paininjalan nostin.
- Nosta paininjalan nostin ja tarkista, että paininjalka on kunnolla kiinni pitimessä.

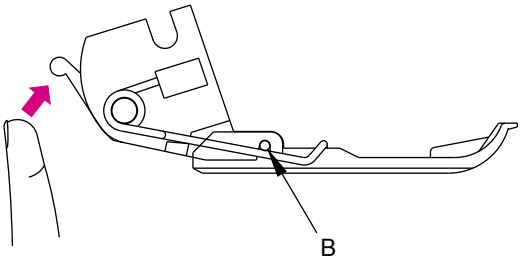

Hentet fra symaskinetorvet.dk

19. MISSÄ VIKA?

Ongelma	Ratkaisu	Sivu
Kangas ei syöty kunnolla	- Lisää tikin pituutta. - Lisää paininjalan puristusta, jos ompelet paksua kangasta. - Vähennä paininjalan puristusta, jos ompelet ohutta kangasta.	46 46 46
Neula katkeaa.	- Kiinnitä neula oikein. - Kiristä neularuuvia. - Käytä suurempaa neulaa, jos ompelet paksua kangasta.	11 11 11
Lanka katkeilee	- Tarkista langoitus. - Tarkista, onko lanka takertunut johonkin. - Kiinnitä neula oikein. - Vaihda neula, sillä nykyinen saattaa olla vääntynyt tai tylsä. - Käytä ainoastaan laadukasta lankaa. - Löysää langankireyttä.	16–44 45 11 7 34 12, 25, 38, 43
Kone tekee hyppytikkejä.	- Vaihda neulat, sillä nykyiset saattavat olla vääntyneitä tai tylsiä. Käytä aina SINGER 2022 -neuloja. - Kiristä neularuuvia. - Kiinnitä neulat oikein. - Vaihda koneeseen erilainen tai erityyppinen neula. - Tarkista langoitus. - Lisää paininjalan puristusta. - Käytä ainoastaan laadukasta lankaa.	7 11 11 11 16-44 21 52
Tikit ovat epäsäännöllisiä	- Tasapainota langankireys. - Tarkista, onko lankaa takertunut johonkin. - Tarkista langoitus.	12, 25, 38, 43 20 16–44
Kangas vetää ryppyyn	- Löysää langankireyttä. - Tarkista, onko lankaa takertunut johonkin. - Käytä laadukasta ohutta lankaa. - Lyhennä tikin pituutta. - Vähennä paininjalan puristusta, jos ompelet ohutta kangasta.	12, 25, 38, 43 45 52 21 21
Kangas juuttuu	- Sulje siepparin luukku ennen ompelun aloittamista. - Tarkista, onko lankaa takertunut johonkin. - Ompele paksut kangaskerrokset ensin yhteen tavallisella ompelukoneella.	8 45
Kone ei toimi	- Yhdistä kone virtalähteeseen.	8

Hentet fra symaskinetorvet.dk

20. KANKAAN, LANGAN JA NEULAN VÄLINEN SUHDE

Kangastyyppi	Lankatyyppi	Neula SINGER 2022
KUDOTTU		
Ohut Batisti, organza, voilee, kreppi jne.	Puuvilla: 100 Silkki/ Rayon: 100 Kehrätty: 80–90 Polyesteri: 80–100	12/80
Normaali Musliini, seersucker, satiini, gabardiini, ohut villakangas jne	Puuvilla: 60–80 Silkki/ Rayon: 50 Kehrätty: 60–80 Polyesteri: 60–80	14/90, 12/80
Paksu Denim, tweed, sarka, vakosametti	Puuvilla: 40–60 Silkki/ Rayon: 40–60 Kehrätty: 60–80 Polyesteri: 50–80	14/90
NEULOS		
Trikoo	Kehrätty: 80–90 Polyesteri: 60–80	12/80
Jersey	Kehrätty: 60–80 Polyesteri: 60–80 Puuvilla: 60–80	14/90, 12/80
Villa (kudottu, neulos)	Kehrätty: 60–80 Polyesteri: 50–60 Villanailon Villapolyester	14/90, 12/80

Hentet fra symaskinetorvet.dk

21. TEKNISET TIEDOT

Laite	Tekniset tiedot
Ompelunopeus	Enintään 1 300 spm
Differentiaalisyöttösuhde	1:0.6 – 1:2 (differentiaalisyöttökoneissa)
Peitetikin neulojen väli	Kaksi neulaa 2,8 mm (kapea), 5,6 mm (leveä) Kolmoisneulat 5,6 mm
Neulatango isku	27 mm
Paininjalan nostokorkeus	4,5 mm
Neula	SINGER 2022, nro 90
Lankojen lukumäärä	2–4
Koneen mitat (mm)	
Leveys	360
Syvyys	290
Korkeus	300
Paino (kg)	7,3 kg

Hentet fra symaskinetorvet.dk

KIERRÄTYS

Älä heitä sähkölaitteita sekajätteen joukkoon vaan toimita ne asianmukaiseen keräyspisteeseen.

Paikallisilta viranomaisilta saat tietoa paikkakuntasi jätteenkeräyspaikoista.

Jos sähkölaitteita toimitetaan kaatopaikalle, pohjaveteen voi valua haitallisia aiheita, jotka vahingoittavat terveyttä.

Kun vaihdat vanhan laitteen uuteen, jälleenmyyjällä on laillinen velvollisuus ottaa vanha laitteesi hävitettäväksi maksutta.

G5P362

Hentet fra symaskinetorvet.dk

Vi står klar til at hjælpe dig

Har du spørgsmål til din maskine, brug for tilbehør eller tid til service på værkstedet? Så kontakt os. Vi hjælper gerne.

Butik Rødovre

Islevdalvej 142
2610 Rødovre
Tlf. **43 44 45 15**
info@symaskinecenter.dk

Butik Slagelse

Korsørvej 23
4200 Slagelse
Tlf. **58 52 29 22**
info@symaskinetorvet.dk

Åbningstider

Butikkerne: hverdage kl. 10.00 - 17.30 · lørdage kl. 10.00 - 14.00
Telefonen: hverdage kl. 12.00 - 17.00

symaskinetorvet.dk

Symaskiner · overlockere · tilbehør · værksted
365 dages returret · Fri fragt over 399 kr. · Prismatch på danske webshops