MO-644D/654DE

2-nåle, 2-3-4-trådet Overlockmaskine

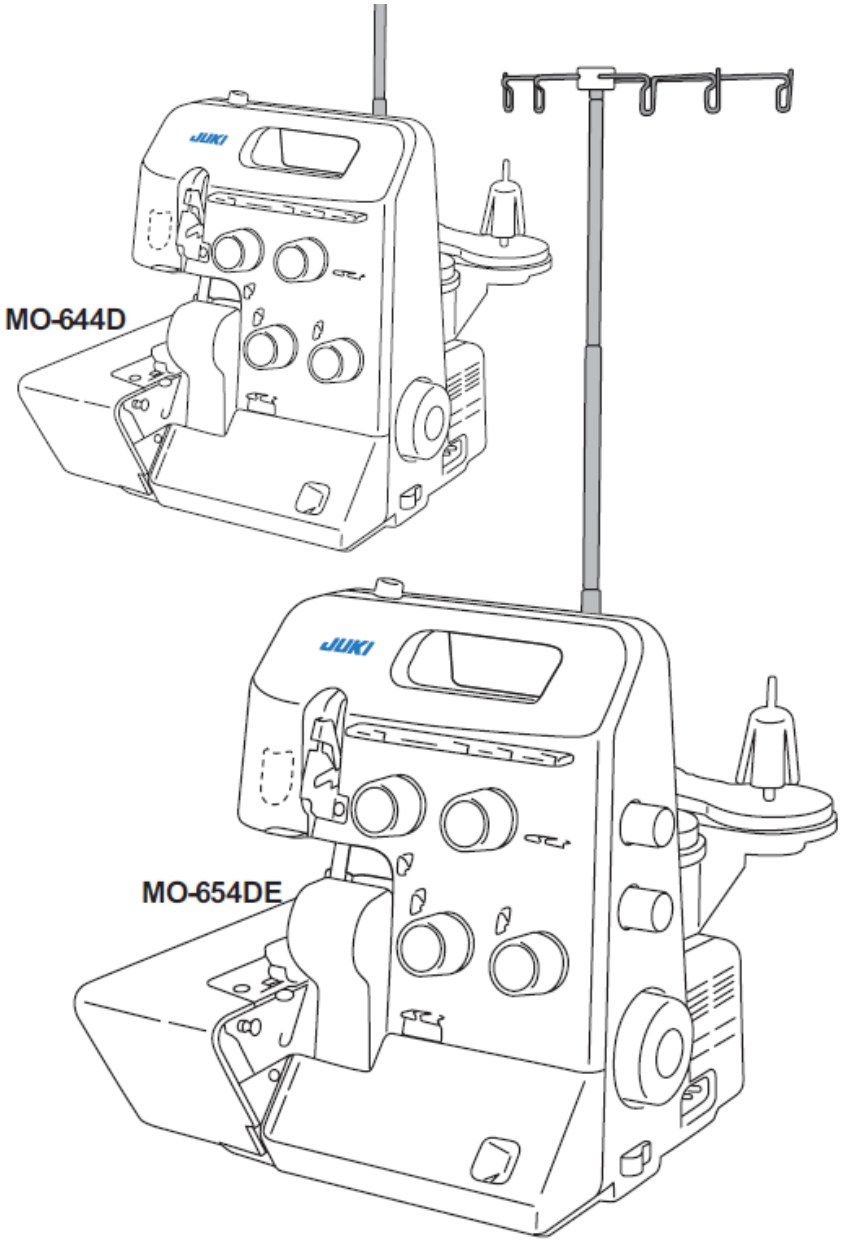

Hentet fra symaskinetorvet.dk

Side	Indhold		Side	Indhold
3	Sikkerhedsforeskrifter		17	Trådning, undergribertråd, rød
4	Maskinens detaljer		18	Trådning,undergribertråd, rød, mo-644
5	Tilbehør		19	Trådning, højre nåletråd, grøn
6-7	Trådstativ		20	Trådning, venstre nåletråd gul
8	Fodpedal		21	Overlock, 3-tråde, 4 & 6 mm
8	Hovedafbryder		22	Konverter, blindgriber
9	Håndhjul		23	Syprøve
9	Griberdæksel		23-24	Trådspænding justeres
9	Arbejdsbord		25-26	Rullesøm
10	Syfodsløft, 2-trins		27	Båndpåsyningsfod
10	Syfodsskifte		28	Differentialtransport
10	Overkniv hæves		29	Rynkning
11	Underkniv justeres		30	Tråden knækker
12	Stinglængde		30	Overkniv udskiftes
12	Differentialtransport		31	Pære udskiftes
13	Stingbredde		31	Rengøring
14	Syfodstryk		32-33	Ekstraudstyr
15	Trådning			
16	Trådning, overgribertråd, blå			

Hentet fra symaskinetorvet.dk

VIGTIGE SIKKERHEDSFORSKRIFTER

Når et elektrisk apparat tages i brug, skal grundlæggende sikkerhedsforskrifter altid følges incl. følgende: Læs alle instruktioner før denne overlocker tages i brug.

FARE____Beskyttelse mod elektriske stød:

1. Lad ikke overlockeren stå uden opsyn, når strømmen er sat til.
2. Træk stikket ud af stikkontakten efter endt brug og før rengøring af maskinen.
3. Træk altid stikket ud af stikkontakten før udskiftning af pære. Erstat med pære af samme type.

ADVARSEL____Beskyttelse mod forbrændinger, brand, elektrisk stød el. personskade:

1. Brug ikke overlockeren som legetøj. Vær ekstra forsigtig når maskinen bruges af eller i nærheden af børn.
2. Anvend kun maskinen til de i brugsanvisningen foreskrevne formål. Anvende kun tilbehør anbefalet af fabrikanten som beskrevet i denne instruktionsbog.
3. Anvend ikke maskinen, hvis ledning eller stik er beskadiget, hvis den ikke syr ordentligt, hvis den har været tabt på gulvet, hvis den på anden måde er blevet beskadiget eller den har været i berøring med vand. Indlevér maskinen til din ·forhandler til kontrol eller reparation.
4. Under syning må maskinens lufthuller ikke blokeres. De skal holdes fri for trævler, støv og stofrester.
5. Hold fingrene væk fra alle bevægelige dele. Vær især forsigtig i nærheden af maskinens nåle og kniv.
6. Brug altid en original stingplade. En forkert stingplade kan forårsage knækkede nåle.
7. Brug aldrig krumme nåle.
8. Træk eller skub ikke stoffet under syning. Det kan medføre knækkede nåle.
9. Sæt hovedafbryderen på „0" når der foretages ændringer i nærheden af nålene, som trådning af nålene, udskiftning af nålene, trådning af griberne, udskiftning af trykfod el.lign.
10. Træk altid stikket ud af maskinen når dæksler fjernes, når dæksler åbnes f.eks. for at hæve kniven eller tråde griberne, når maskinen smørres eller under anden bruger-vedligeholdelse beskrevet i denne instruktionsbog.
11. Kom aldrig nogen form for genstand i maskinens åbninger.
12. Anvend ikke maskinen udendørs.
13. Anvend ikke maskinen, hvor der anvendes aerosol (spray) produkter eller oxygen.
14. Maskinen slukkes ved at sætte hovedafbryderen på „0" og trække stikket ud af stikkontakten.
15. Træk ikke i ledningen, men i stikket.
16. Træk altid stikket ud af stikkontakten, når maskinen ikke er i brug.
17. Hvis den elektriske ledning er beskadiget, skal den erstattes af en original ledning fra din forhandler.
18. Dette produkt er dobbeltisoleret.
    Brug kun identiske reservedele. Se instruktion i vedligeholdelse af dobbeltisolerede produkter.

VEDLIGEHOLDELSE AF DOBBELTISOLEREDE PRODUKTER

Et dobbeltisoleret produkt er udstyret med to isoleringsenheder i stedet for en jordforbindelse. Et dobbeltisoleret produkt har ikke jordstik og et sådant skal heller ikke sættes i. Vedligeholdelse af et dobbeltisoleret produkt kræver stor omhyggelighed og godt kendskab til systemet og må derfor kun udføres af kvalificeret personale. Anvend kun originale dele til service og reparation. Et dobbeltisoleret produkt har føggende mærkning: „DOBBELTISOLERING" eller „DOBBELTISOLERET".
Symbolet ⧈ kendetegner et sådant produkt.

Vi stræber efter hele tiden at formindske miljøpåvirkningen fra vores produkter ved hele tiden at forbedre produktets design og produktionsteknologi. Når maskinen skal skrottes, tænk på miljøet og aflever produktet på en genbrugsstation. Smid ikke dette produkt ud med husholdningsaffald, hvis tvivl kontakt din lokale BERNINA forhandler.

GEM DISSE SIKKERHEDSFORSKRIFTER

Denne overlocker er kun beregnet til husholdningsbrug.

Hentet fra symaskinetorvet.dk

Maskinens detalier:

1 Griberdæksel
2 Hul til åbning af griberdæksel
3 Knivafskærmning
4 Forlængerbord
5 Stingplade
6 Syfod
7 Trådspændingsknap, Undergribertråden
8 Trådspændingsknap, Øvregribertråden
9 Højre overtrådsspænding
10 Venstre overtrådsspænding
11 Trådgiver dæksel
12 Trådførerskinne
13 Justérskrue til syfodstryk
14 Sylys (placeret indvendig)
15 Tænd/slukknap
16 Håndhjul
17 Stik til el-kabel
18 Trådspoleholdere
19 Anti vibrations kone
20 Spoleholder pind
21 Teleskopstang
22 Trådførerstativ
23 Trådfører
25 Syfodsløfter
26 Stinglængde justering
27 Differentialknap

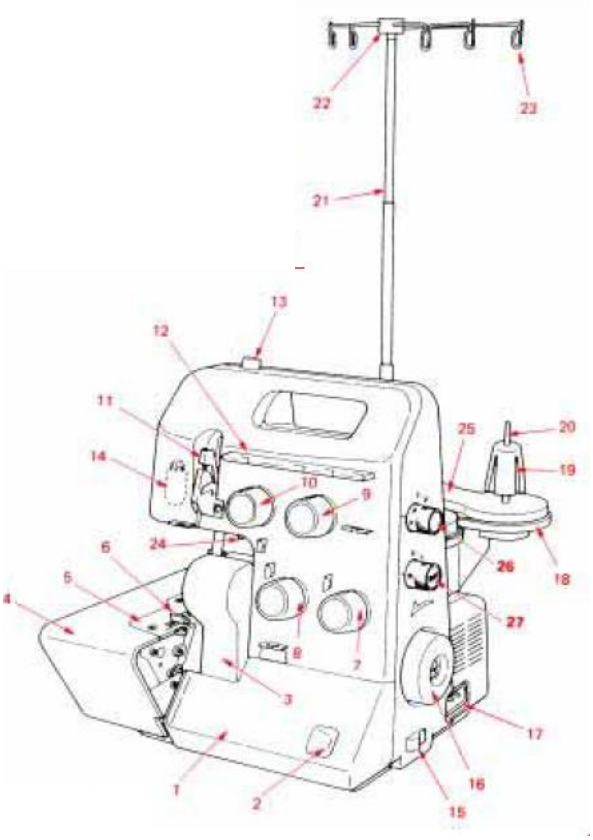

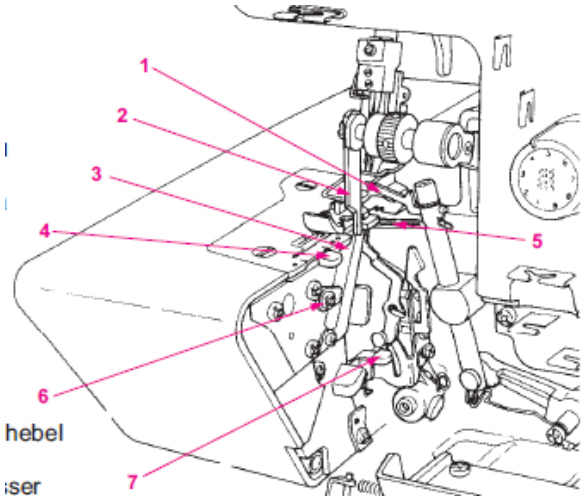

Indblik ved åbent griberdæksel:

1 Overgriberen
2 Overkniven
3 Underkniven
4 Knap for valg af overlock-bredde
5 Under-griberen
6 Justérskrue for underknivs-justering
7 Undergriber-tråder (MO-654DE)

Hentet fra symaskinetorvet.dk

:

Indblik ved åbent forlængerbord:

1 Underkniv, justérknap
2 Stinglængdeknap (MO 644D)
3 Differential, justeringsknap (&44D)

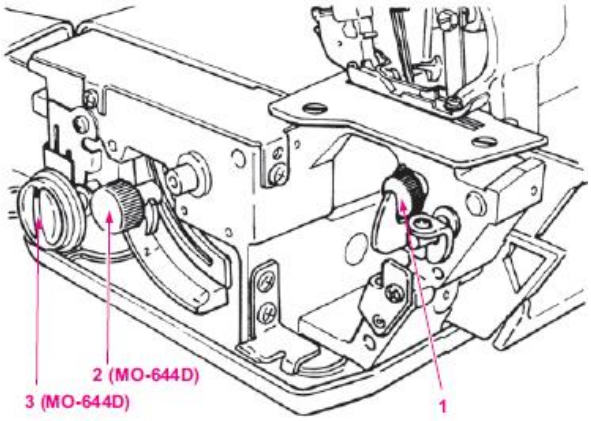

TILBEHØR:

1 Fodpedal
2 Underkniv *)
3 2/3-tråde omskifter *)
4 Net
5 Spoleholdere
6 Pincet
7 Rensebørste
8 Nåletråder *)
9 Nåle
10 Skruetrækker, lille
11 Skruetrækker, stor *)
12 Olie
13 Pung til tilbehør
14 Støvhætte
15 Gribertråder

*) MO 654DE

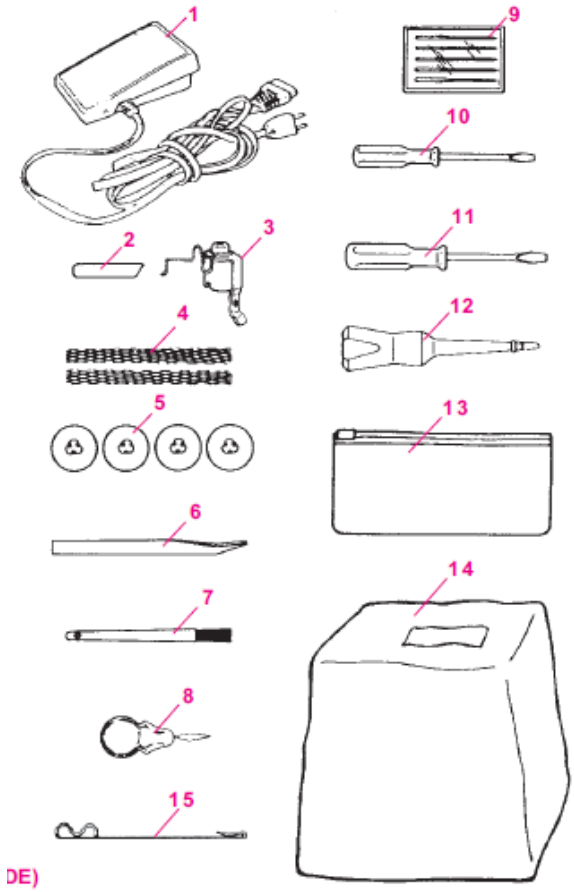

Kl

Hentet fra symaskinetorvet.dk

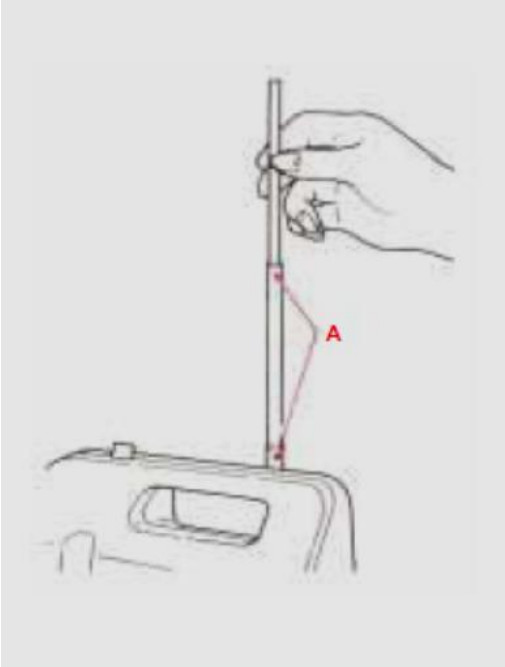

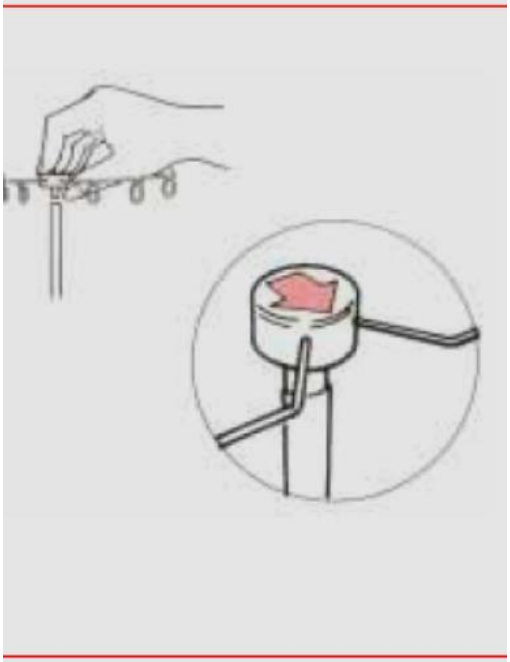

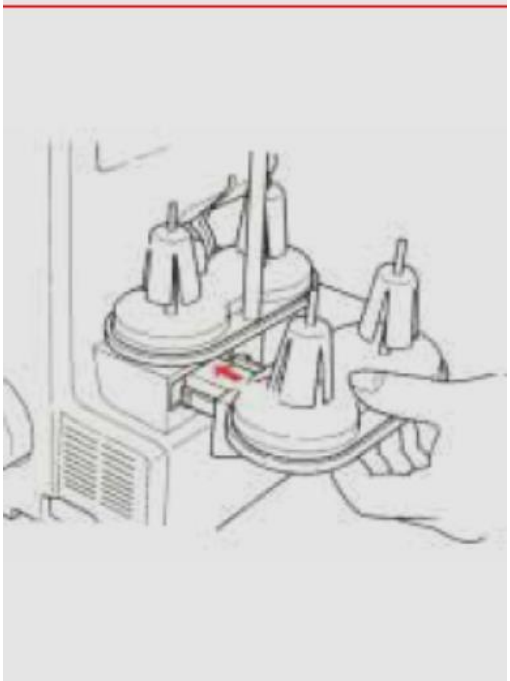

Trådstativ monteres:

Træk trådstativet helt ud, drej det lidt. Indtil det siger klik ”A”

Placér trådlederen således at pilen peger fremad

Trådspoleholderen monteres

Den medfølgende, separat indpakkede spoleholder (med 2 spolepinde) skubbes ind.

Hentet fra symaskinetorvet.dk

Klargøring til syning:

Trådstativ monteres

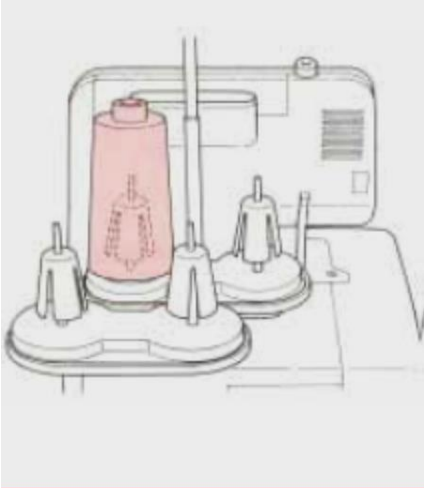

Placering af tråd:

Vibrationsdæmpere bør anvendes med den brede ende nedad, når der syes med cones

Store spoler:

Anvendes store industrispoler, placeres vibrationsdæmperene omvendt på trådrulleholderen, d.v.s. med den bredde ende opad.

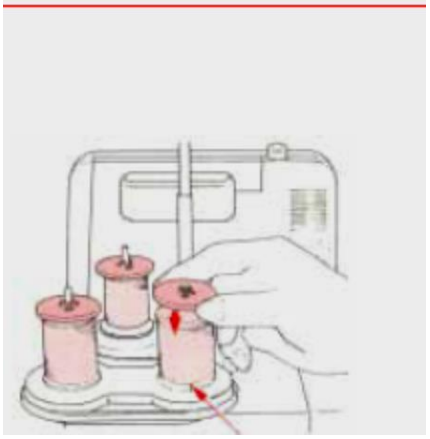

Husholdningsspoler:

Fjern vibrationsdæmperene. Anbring spolerne på trådrulleholderne og tryk fordelingstrissen fast med den afrundede side nedad

Hentet fra symaskinetorvet.dk

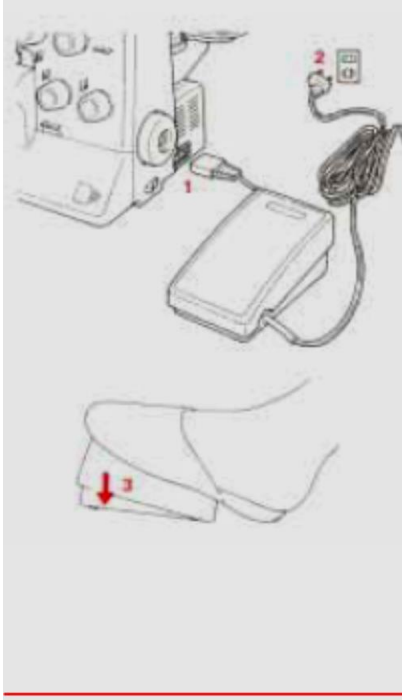

FODPEDAL:

Sæt ledningen fra fodpedalen i stikket på maskinen (1) og (2) til el-nettet.

Fodpedalen regulerer syhastigheden ved at øge eller mindske trykket på pedalen (3)

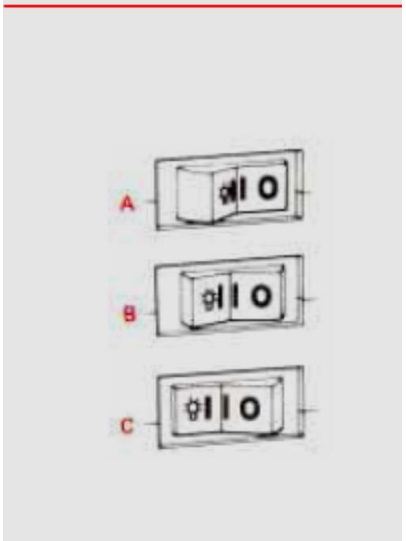

Hoved-/lysafbryder

Hoved-/lysafbryderen er praktisk anbragt på samme side som håndhjulet, foran stikket.

0 = Slukket

I = Tændt

Hentet fra symaskinetorvet.dk

Håndhjul:

Håndhjulet drejes i retning mod dig selv

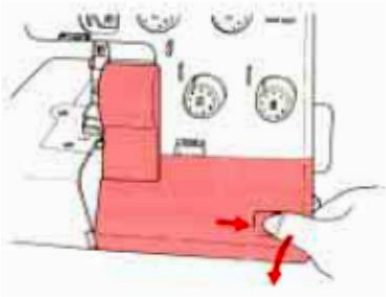

Griberdæksel

Griberdækslet åbnes ved at trykke det til højre med tommelfingeren i dækselhullet. Vip dækslet ind imod dig selv. Dækslet lukkes ved at skubbe det opad og lidt til højre. Dækslet lukker automatisk.

Sikkerhedskontakt: Maskinen kan ikke sy, når griberdækslet er åbent.

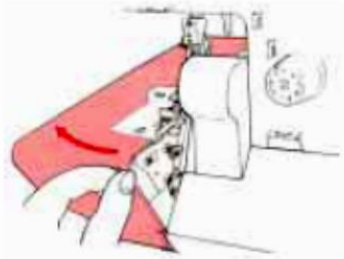

Arbejdsbord

Arbejdsbordet åbnes og lukkes:

Åbning: Skub arbejdsbordet til venstre.

Lukning: Skub arbejdsbordet til højre.

Sikkerhedskontakt: Maskinen kan ikke sy, hvis arbejdsbordet er åbent.

(Caution)

(Precaución)

(Attention)

Hentet fra symaskinetorvet.dk

To-trins trykfodsløfter med indbygget for-fods-løft

Trykfoden løftes ved at hæve trykfodsløfteren bag på maskinen, indtil den går i hak (A). Den kan hæves yderligere, til den maksimale højde, og holdes i denne position for at give mere plads mellem trykfod og stingplade (B).
Når foden løftes fra position A til B, hæves for-foden automatisk.
Bemærk: Når trykfoden er løftet, udløses alle maskinens trådspændinger. Dette gør det lettere at tråde maskinen.

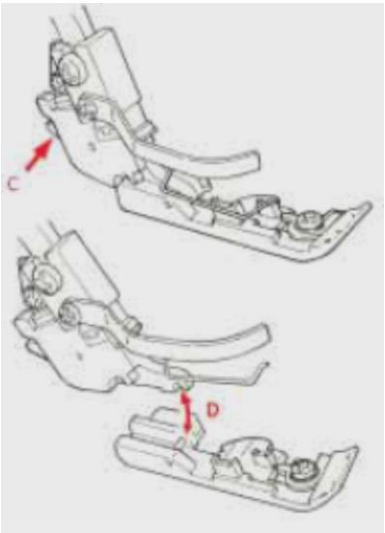

Trykfodsskift

- **Sluk maskinen (hovedafbryder på "0")**

⚠ øft trykfoden.

- Hæv nålene. Drej håndhjulet i normal retning (som pilen viser) indtil den røde stopmarkering er centreret i håndhjulets indikationsvindue.

Tryk på grebet (C) for at frigøre trykfoden fra holderen. Løft trykfodsløfteren til den højeste position (B) og tag trykfoden af til venstre. Trykfoden sættes på igen ved at anbringe den under trykfodsskaftet. Rillen i trykfodsskaftet skal være præcis over stiften på trykfoden (D). Sænk trykfodsskaftet og trykfoden klikker automatisk på.

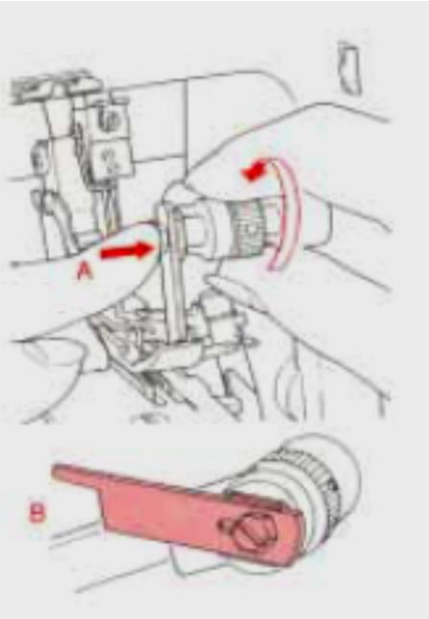

OVERKNIVEN, hæves:

VIGTIGT: Husk at slukke for maskinen!

- Drej på håndhjulet og bring nålene i højeste position
- Åbn griberdækslet
- Tryk overknivholderen ”A” til højre indtil den ikke kan komme længere
- Hold fortsat ”A” helt mod højre og drej knappen som sidder til højre i pilens retning, indtil kniven når position ”B”

Hentet fra symaskinetorvet.dk

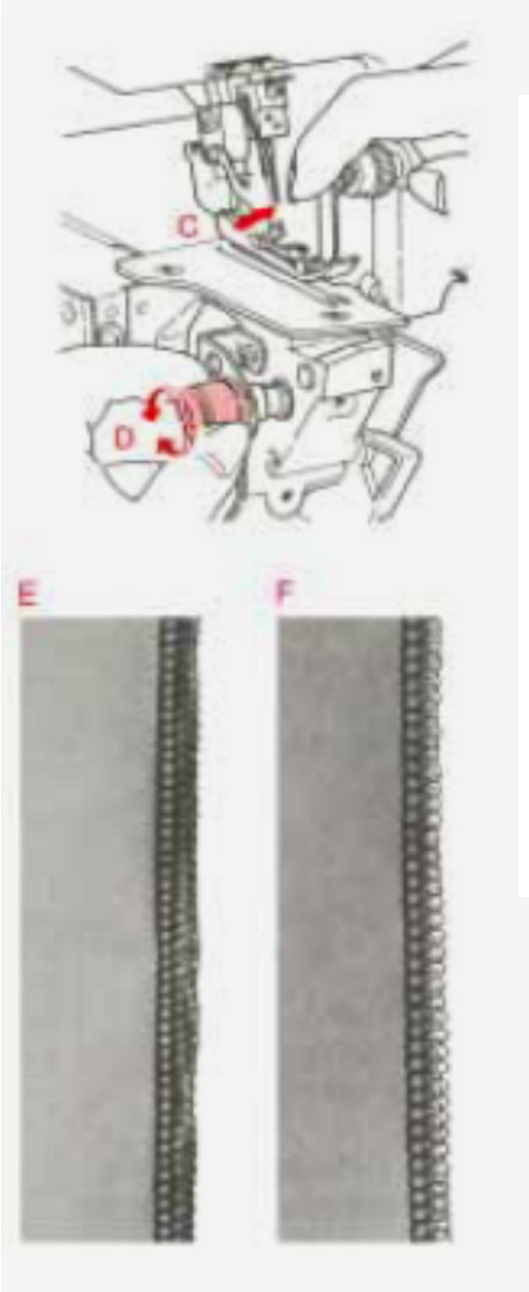

UNDERKNIV, JUSTERING:

VIGTIGT: Husk at slukke for maskinen!

- Drej på håndhjulet og bring nålene i højeste position
- Åbn griberdækslet
- Tryk overknivholderen ”C” til højre
- ”E” Hvis stofkanten krøller, indstilles underknivs-justeringen ”D” til en mindre værdi på skalaen
- ”F” Hvis der er overskydende tråde ud over stofkanten, så indstil underknivsjusteringen ”D” til en højere værdi på skalaen

Hentet fra symaskinetorvet.dk

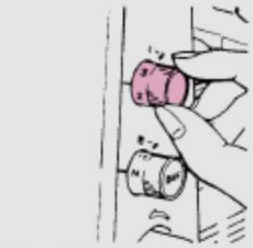

MO-654DE

MO-644D

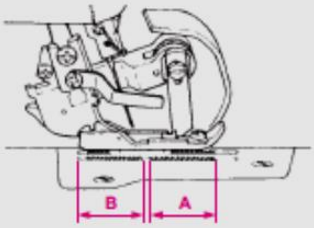

MO-654DE

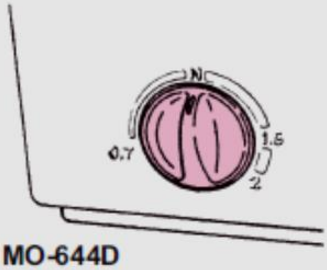

MO-644D

Stinglængde

Stinglængden kan justeres under syningen.
Længden kan varieres trinløst fra 1 - 4 mm. De fleste overlockarbejder sys med en grundindstilling på 2.5 mm.

DIFFERENTIALTRANSPORT:

Der er to transportører. Een foran (A) og een bagved (B).
De to transportører arbejder uafhængigt af hinanden og afstanden som hver transportør bevæger sig med, kan justeres.
Differentialtransport hindrer rynkning eller bølger i strik- eller strækmaterialer samt forskydninger imellem stoflagene. Kan også sikre rynkefri sømme i glatte stoffer, som nylon eller tætvævede stoftyper.

Differentialtransporten kan justeres ganske enkelt ved at dreje justeringsknappen i den ønskede retning. Sy altid en prøve. Kan indstilles trinløst og kan justeres under syningen.

Hentet fra symaskinetorvet.dk

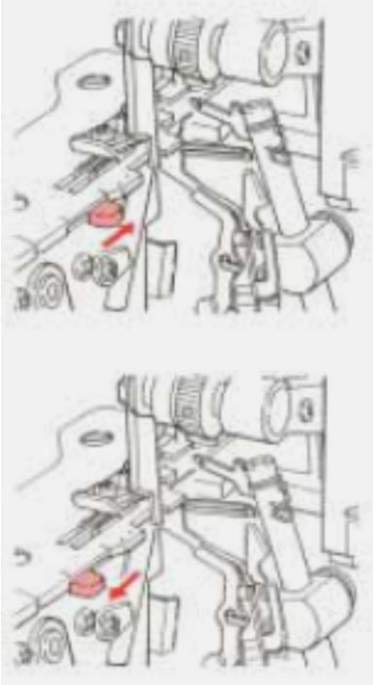

Stingbreddeknap:

(til overlock og rullesøm)

- Drej håndhjulet indtil nålene er i øverste position
- For overlock-syning:
  1) Skub overlock-bredde-knappen tilbage, så den er på linie med den bagerste røde markering på stingpladen
- For rullesøm:
  1) Træk overlock-bredde-knappen fremad så den er på linie med den forreste røde markering på stingpladen
  2) Indstil underknivs-knappen på "1-2"

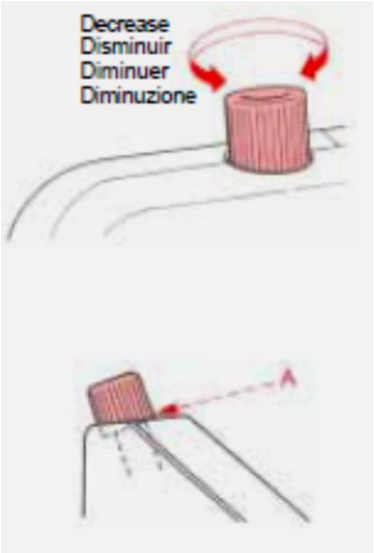

Justering af syfods-trykket:

Oversættelse tekst på billed: Decrease = Sænk syfodstryk. Den anden vej = Syfodstrykket øges.

Syfodstrykket er fra fabrikkens side justeret til en middel indstilling. "A" er standardpositionen, hvor undersiden af justeringsknappen akkurat flugter med maskinens hus.

Ønsker du at justere det, drejes knappen i den ønskede retning.

Højt tryk til tykke eller stive materialer som denim, tweed, fast hør o.l.

Lavt tryk til letvægts- eller transparente-stoffer og strikvarer.

Hentet fra symaskinetorvet.dk

Isætning af nåle:

Nåle sættes hurtigt og nemt i med den praktiske nåleisætter (A)

Sluk for maskinen, (Hovedafbryder på "0"
Drej håndhjulet ind mod dig selv indtil nålene er i højeste position.
Inden nålen fjernes, så sænkes eller fjernes syfoden.
Med den lille skruetrækker løsnes nåleskruerne og nålene fjernes.

Anbring den højre nål, med den flade side bagud i nåleisætterens hul (A) og skub nålen så højt op, som muligt i nåleholderen. Stram skruen let til og sæt på samme måde venstre nål i.
Stram begge nåleskruer til.

Brug kvalitetsnåle af typen 130/705H.

Needles used:	Type of needles	Thickness
Right-hand needle	Household type 130/705H	No.75/11
Left-hand needle	130/705H (JL x 2)	

Hentet fra symaskinetorvet.dk

TRÅDNING:

Det er vigtigt, at være omhyggelig med trådningen af maskinen. Kun korrekt trådning giver smukke sømme!

Forberedelse:

- Teleskopstativet til trådholderene skal være i topstilling
- Åben griberdækslet og forlængerbordet
- Drej håndhjulet mod dig selv indtil nålene er i øverste stilling
- Hæv overkniven

Maskinen trådes i følgende rækkefølge:

1) Øverste gribertråd (blå)
2) Nederste gribertråd (rød)
3) Højre nåletråd (grøn)
4) Venstre nåletråd (gul)

I maskinens tilbehør findes gode hjælpemidler til trådningen: Pincet, nåle- og gribertråder.

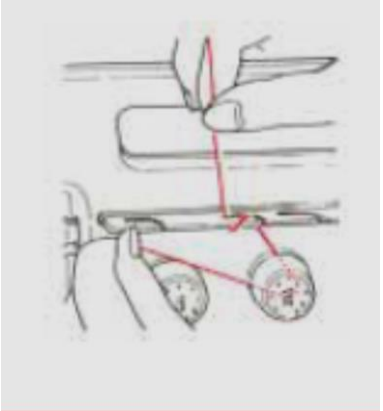

Trådspændingsknap:

For at få lagt tråden korrekt ind imellem trådspændingsskiverne i trådspændingsknappen, så træk let med begge hænder i tråden

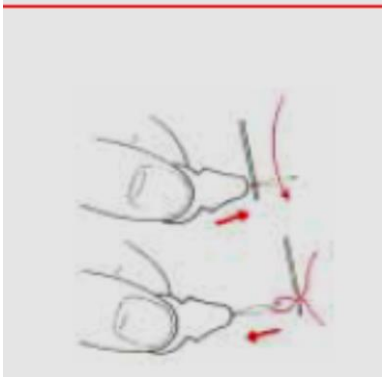

Nåletråder:

Før nåletråderen igennem nåle- eller griber-øjet og træd nåletråderen. Herefter trækkes nåletråderen bagud indtil den og tråden er ude igennem nåleøjet.

Hentet fra symaskinetorvet.dk

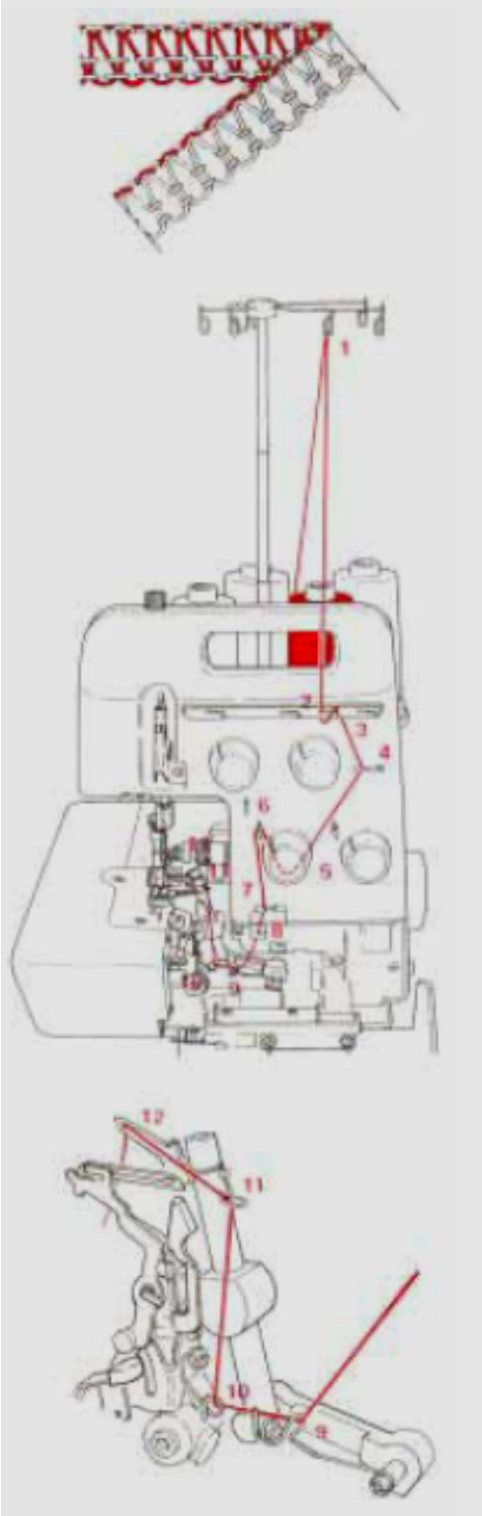

1: Trådning, overgribertråd (Blå):

Placér spolen på trådrulleholderen, som vist

1) Tag tråden op fra spolen og før den bagfra og fremefter gennem den blå føringsslids (1)
2) Tråd trådførene (2-3-4)

4) Tråd trådspændingsknappen (5)

5) Tråd trådførerene (6-7-8-9-10-11)

6) Drej håndhjulet mod dig selv og indtil overgriberen når højeste position, og tråd griberøjet (12)

7) Placér trådenden bagud under syfoden

TRÅDNET:

Hvis tråden glider eller filtrer, trækkes trådnettet fra tilbehørsposen over spolen.

Hentet fra symaskinetorvet.dk

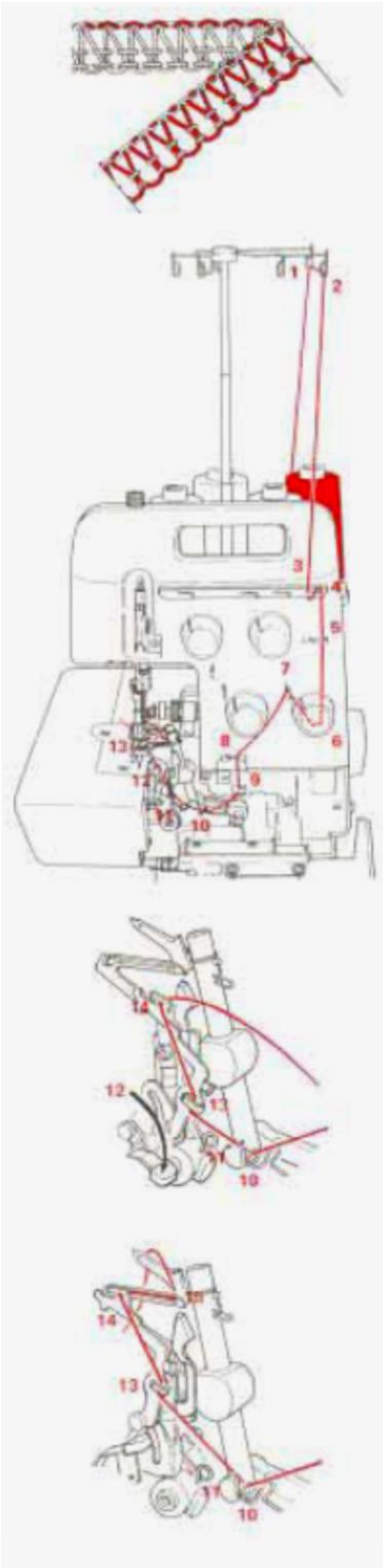

2: Trådning, undergribertråd (Rød):

Placér spolen på trådrulleholderen, som vist

3) (1-2) Tag tråden op fra spolen og før den bagfra og fremefter gennem den røde føringsslids
4) Tråd trådførene (3-4-5)

4) Tråd trådspændingsknappen (6)

5) Tråd trådførerene (7-8-9-10-11)

6) Drej håndhjulet mod dig selv og hæv nålen til højeste position, og pres trådningsarmen ned (12)

7) Tråd trådføreren og efterfølgende slidsen på trådningsarmen (13-14). Tråden holdes løst med venstre hånd og håndhjulet drejes mod dig selv indtil over- og undergriberene lige krydser hinanden. Trådningsarmen vil automatisk vende tilbage til sin normale position.

8) Tråd undergriber-øjet og placér trådenden under syfoden

Hentet fra symaskinetorvet.dk

2: TRÅDNING, kun for MODEL 644:

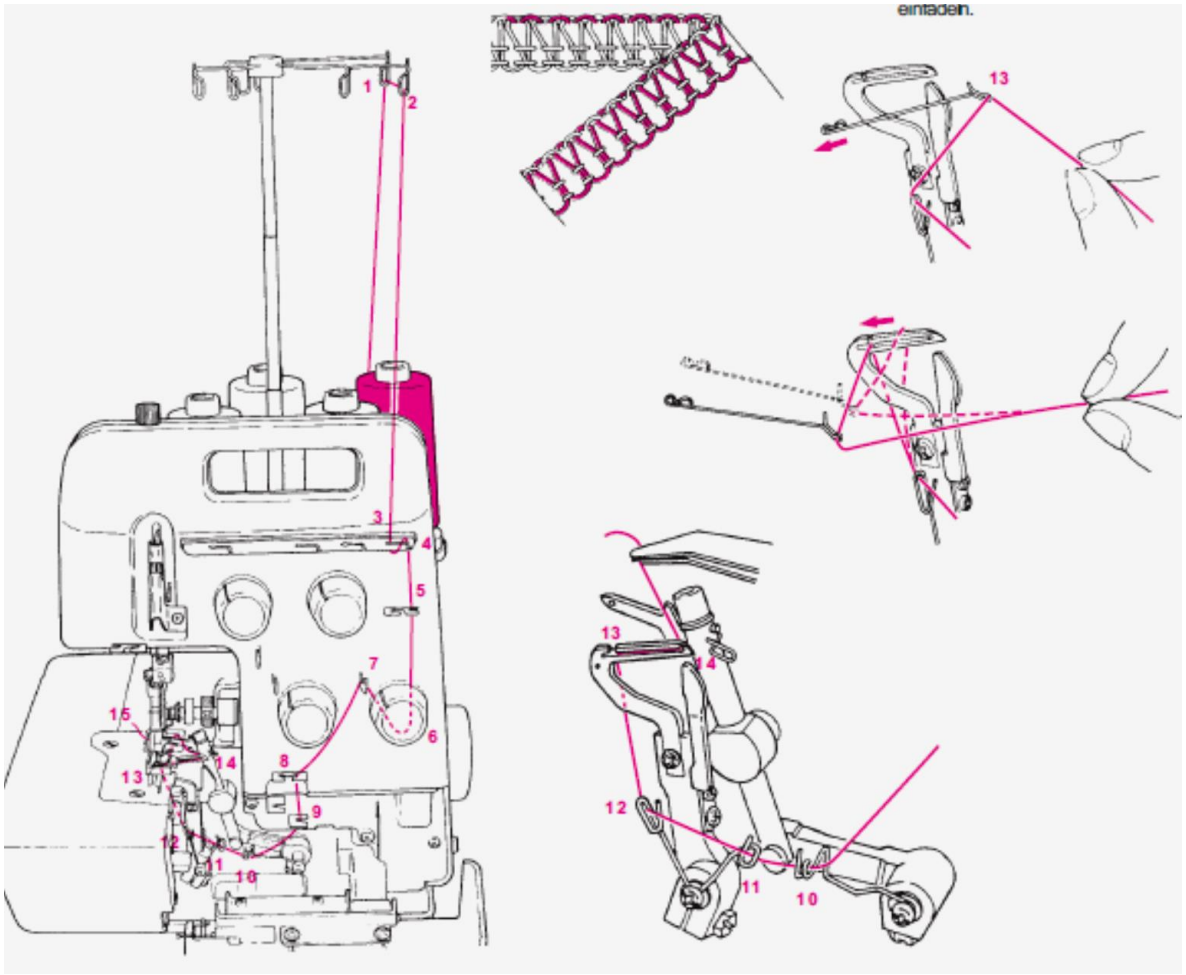

2: TRÅDNING, kun for MODEL 644:

13) Brug undergriberen, og før tråden fra højre mod venstre. Drej håndhjulet mod dig selv indtil under-griberen når sin yderste venstre position. Isæt/indlæg tråden i slidsen på undergriberen.

14) Brug gribertråderen og træk tråden igennem mod højre side igen. Drej håndhjulet mod dig selv indtil under-griberen når sin yderste højre position og træd griberøjet. Træk tråden igennem indtil tråden er ført ind i griber-slidsen

15) Træk 10 cm tråd ud over overgriberen. Syfoden hæves, og trådenden lægges ind under syfoden, som atter sænkes.

Hentet fra symaskinetorvet.dk

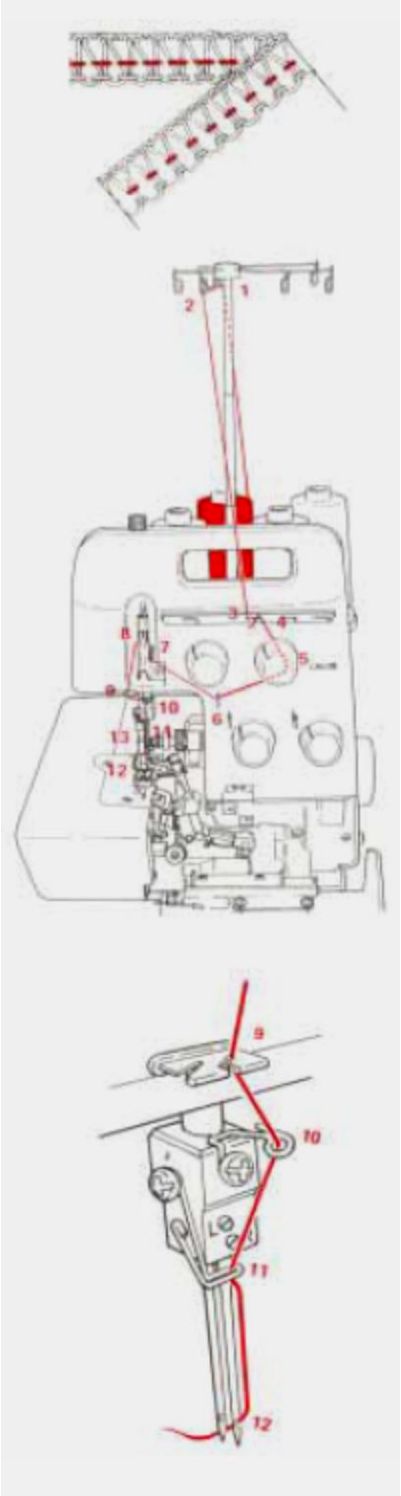

3: Trådning, højre nåletråd (Grøn):

Placér spolen på trådrulleholderen, som vist

5) (1-2) Tag tråden op fra spolen og før den bagfra og fremefter gennem den grønne føringsslids
6) Tråd trådførene (3-4)

4) Tråd trådspændingsknappen (5)

5) Tråd trådføreren

6) Tråd trådgiveren (8)

7) Tråd trådførene (9-10-11)

8) Drej håndhjulet mod dig selv indtil nålen er i højeste position og tråd den højre nål.

9) Træk ca. 10 cm bagud, efter at nålen er trådet igennem nåleøjet

Hentet fra symaskinetorvet.dk

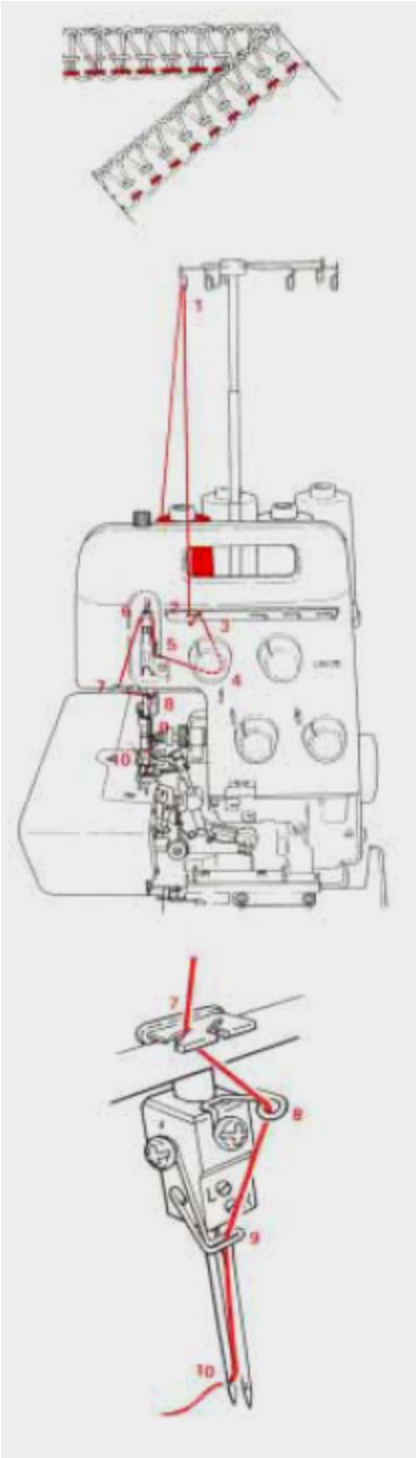

4: Trådning, venstre nåletråd (Gul):

Placér spolen på trådrulleholderen, som vist

1) Tag tråden op fra spolen og før den bagfra og fremefter gennem den gule føringsslids
2) Tråd trådførene (2-3)

4) Tråd trådspændingsknappen

5) Tråd trådføreren

6) Tråd trådgiveren

7-8-9) Tråd trådførene

10) Tråd den venstre nål og træk ca. 10 cm bagud, efter at nålen er trådet igennem nåleøjet

Når trådningen er afsluttet, sænk overkniven, luk griberdækslet og forlængerbordet.

Hentet fra symaskinetorvet.dk

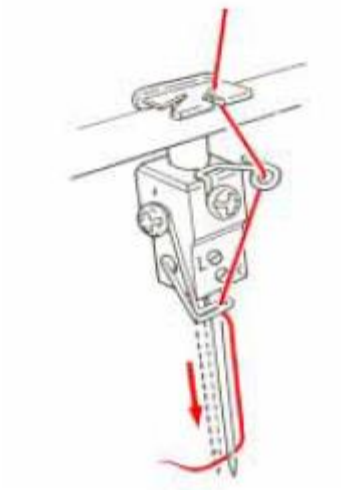

3-trådet overlock
4 mm bredde

(Højre nål, blå, rød og grøn)

Venstre nål fjernes

Tråd i følgende rækkefølge:

1) Øvre gribertråd (Blå)
2) Nederste gribertråd (Rød)
3) Højre nåletråd (Grøn)

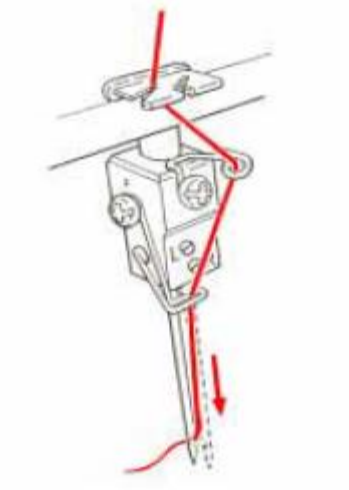

3-trådet overlock
6 mm bredde

(Venstre nål, blå, rød og gul)

Højre nål fjernes

Tråd i følgende rækkefølge:

1) Øvre gribertråd (Blå)
2) Nederste gribertråd (Rød)
3) Venstre nåletråd (Gul)

Hentet fra symaskinetorvet.dk

2-thread flatlock
Costura plana de 2 hilos
Couture plate à 2 fils
Cucitura piatta a 2 fili

2-thread wrapped overlock
Sobreorillado de 2 hilos
Surjet à 2 fils
Surfilo a 2 fili

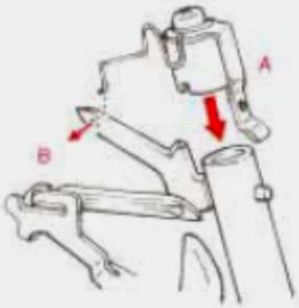

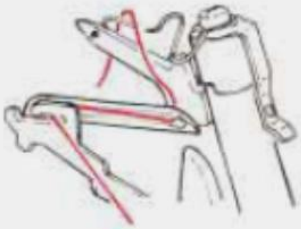

BLINDGRIBER CONVERTER / OMSKIFTER.

Ekstraudstyr

Brug blindgribercoverteren til at sy med én gribertråd, som f.eks. ved 2-trådet rullesøm, 2-trådet fladlock og overlock.

- Drej håndhjulet for at sænke nålene.
- Sluk for maskinen /afbryderknap på ”0”
- Åben griberdækslet
- Sæt griberconverteren på den øvre griberarm (A). (Converteren er opbevaret i griberdækslet!) Før ståltråden fra converteren igennem den øvregriberarms øje (B). Føres bagfra og frem. Nu er overgriberen blevet til en blindgriber, d.v.s. den fremfører ikke længere tråd, men omformer i stedet undergribertråden til løkker, som går rundt om stofkanten.

Hentet fra symaskinetorvet.dk

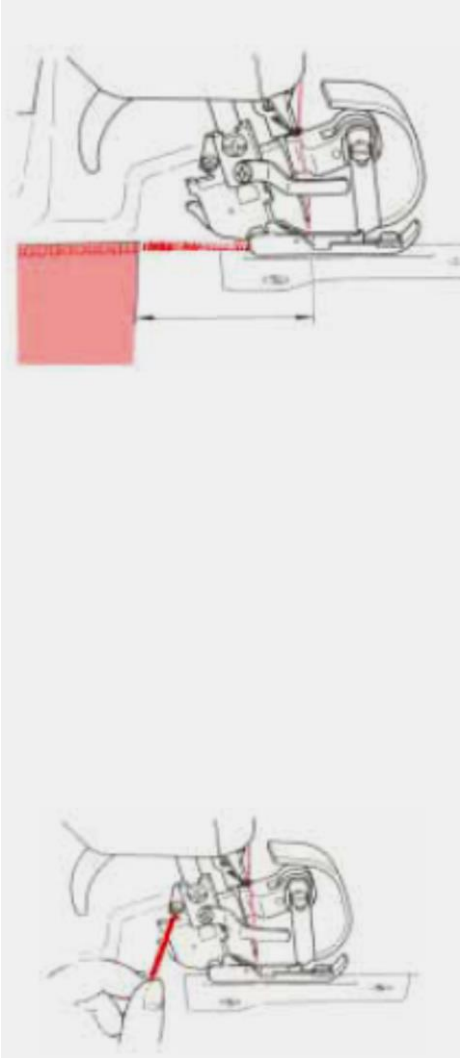

Lav en syprøve:

Sy en prøve efter trådningen. Brug altid dobbelt stoflag for at kunne tjekke stingdannelse og trådspænding ordentligt.

- Tænd maskinen
- Stil alle spændinger på ”4”
- Sænk overkniven
- Hæv syfoden
- Placer stoffet under syfoden
- Sænk syfoden og sy
- Ved afslutningen af sømmen fortsættes der med at sy en 5-6 cm lang trådkæde
- Hold stoffet i én hånd og træk trådkæden henover trådkniven, som sidder på syfods-stangen
- Justér spændingeknapperne så de passer til stof- og trådtype

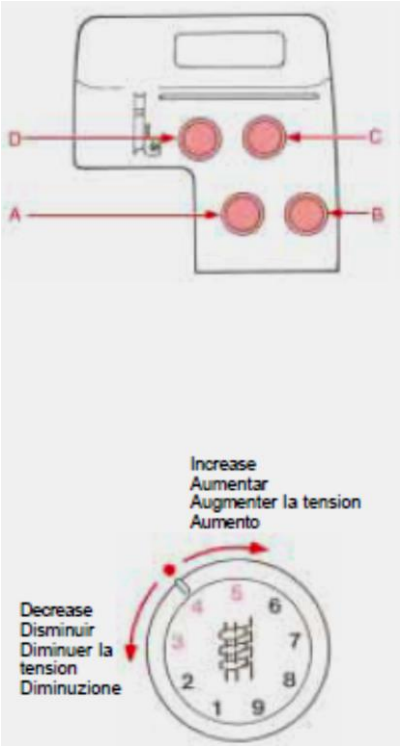

Justering af trådspændingen:

	Justeringsknap:	Standard tråd-spændings indstilling
A	Overgriber	3-5
B	Undergriber	3-5
C	Højre nål	3-5
D	Venstre nål	3-5

Increase = Trådspændingen strammes

Decrease = Trådspændingen løsned

Hentet fra symaskinetorvet.dk

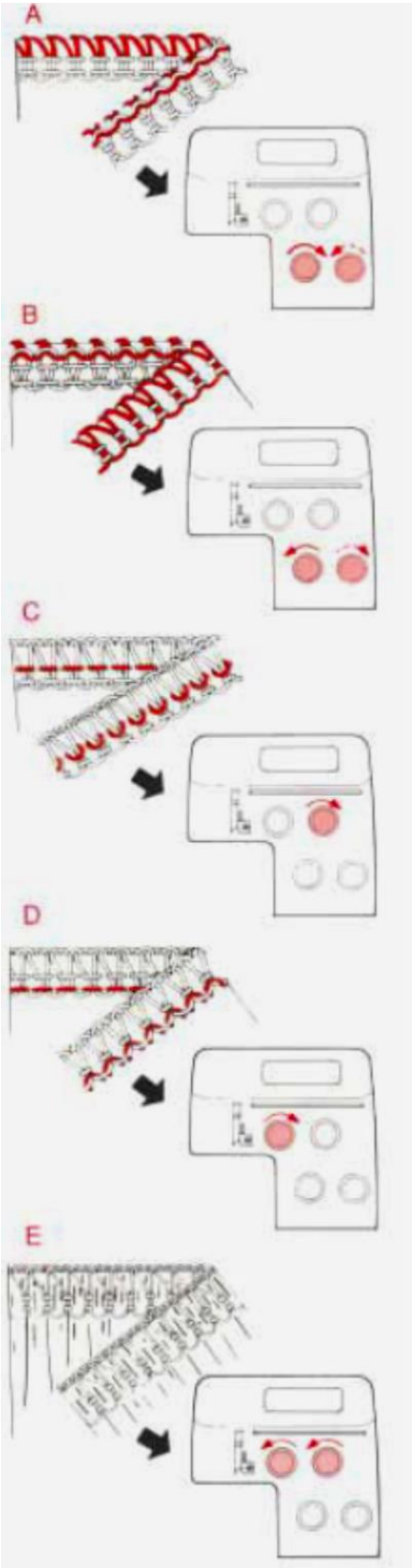

Justering af trådspændingen:

Drej trådspændingsknappen i pilens retning og lav en syprøve.

A: Hvis overgribertråden ses på undersiden af stoffet.

B: Hvis undergribertråden ses på oversiden af stoffet.

C: Hvis højre nåle-tråd danner løkker på undersiden af stoffet

D: Hvis venstre nåle-tråd danner løkker på undersiden af stoffet

E: Hvis stoffet rynker når der syes.

**) Det er muligt at justere ved at at ændre på underknivens justeringsknap til mindre værdier på skalaen.*

Hentet fra symaskinetorvet.dk

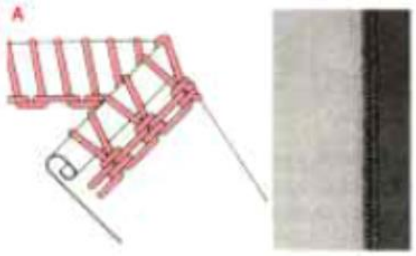

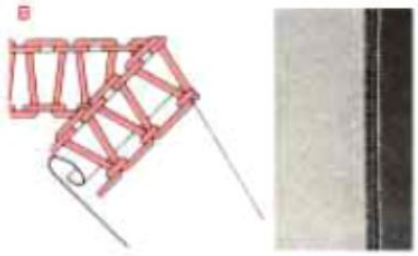

MO-654DE MO-644D

RULLESØM:

Rullesømmen er indbygget i maskinen. Stofkanten bliver automatisk omrullet og over-syet. Resultatet er en meget fin og tæt kantafslutning.:

- Fjern den venstre nål og træd maskinen som til 3-trådet overlock.
- Sæt justeringsknappen for underkniven mellem ”1-2”
- Drej overlock-stingbreddeknappen mod dig selv så den er ud fpr den røde markering forrest på stingpladen.

Sæt stinglængden mellem «1-1,5»

«A»: Rullesøms stingene syet med den øvre griber-tråd

«B» Tæt overlocksøm er en normal overlocksøm, hvor skærebredden er tættere end normalt.

Hentet fra symaskinetorvet.dk

Thread tension dial value Valores del cuadrante de tensiones de hilo Réglage de la tension des fils Manopola valore tensione filo	For rolled hem Para dobladillados enrollados Pour roulottage Per orlo rollato			For narrow overlock stitch Para puntadas de sobreorillado estrecho Pour overlock serré Per punto sopraggitto stretto		
Thread to be used Hilos a utilizar Fil à utiliser Filato da utilizzare	Right-hand needle Aguja del lado derecho Aiguille overlock Ago destro	Upper looper Enlazador superior Boucleur supérieur Crochet superiore	Lower looper Enlazador inferior Boucleur inférieur Crochet inferiore	Right-hand needle Aguja del lado derecho Aiguille overlock Ago destro	Upper looper Enlazador superior Boucleur supérieur Crochet superiore	Lower looper Enlazador inferior Boucleur inférieur Crochet inferiore
Spun thread #80 Hilo hilado #80 Fil #80 Filato #80	4 - 6	3 - 5	7 - 9	4 - 6	5 - 7	4 - 6
Filament thread #80 Hilo de filamento #80 Fil d'étamine #80 Filato #80	3 - 5	3 - 5	6 - 8	3 - 5	3 - 5	3 - 5
Wooly nylon thread Hilo de nilón lanoso Fil texturé Filo testurizzato		3 - 5			3 - 5	

Standard trådspændingsliste for rullesøm:

- Trådspænding kan variere afhængig af stof- eller trådtype.
- Brug ulden nylontråd eller tyndere tråd for rullesømme for at opnå en smuk finish.
- Trådspændingen kan justeres som ønsket.

<u>Oversættelse til skemaet:</u>

Thread tension dial value: Indstillingsværdi for trådspændingsknap
For rolled hem: For rullesøm
For narrow overlock stich: Fortætte overlocksøm
Right-hand needle: Højre nål
Upper/Lower looper: Over/Under griber
Thread to be used: Trådtyper som bør anvendes

Hentet fra symaskinetorvet.dk

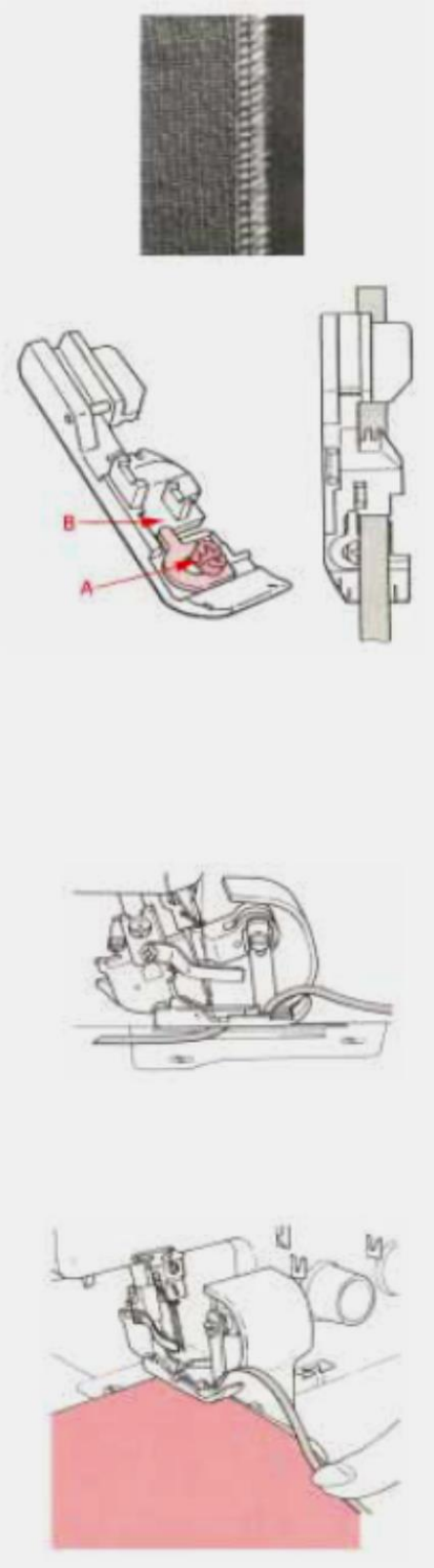

Båndpåsyningsfod:

Standard syfoden er udstyret med en båndfører. Anvendelig hvis der syes skulder- eller sidesøm i strækbare stoffer eller i strikvarer.

1) Drej håndhjulet mod dig selv indtil nålene er i højeste stilling
2) Hæv syfoden og placér båndet i slidsen på syfoden, og sænk syfoden.
3) Løsn føringsskruen ”A” så føringsskinnen ”B” kan tilpasses båndets bredde, hvorefter skruen strammes.
4) Drej håndhjulet manuelt og lav 2-3 sting i båndet.
5) Placér syarbejdet under syfoden.
6) Sy, mendens båndet føres let.

Hentet fra symaskinetorvet.dk

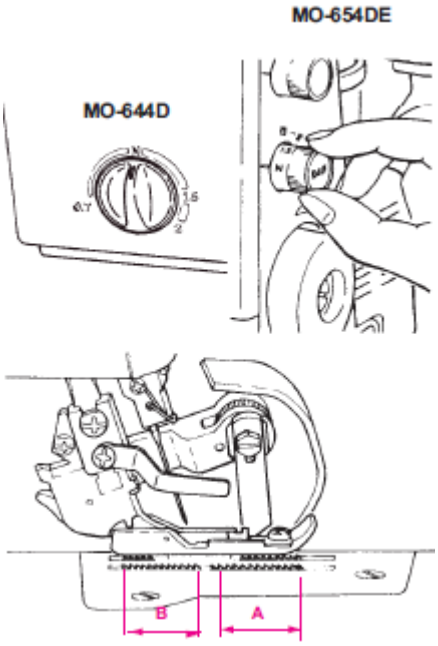

Differentialtransport:

Justering af differentialtransporten
Differentialtransporten kan justeres ved ganske enkelt at dreje justeringsknappen i den ønskede retning. Sy altid en prøve.
Differentialtransporten kan indstilles trinløst og kan
justeres under syningen.

Indstillingen giver en differentieret fransport mellem den forreste (A) og den bagerste transportør (B)

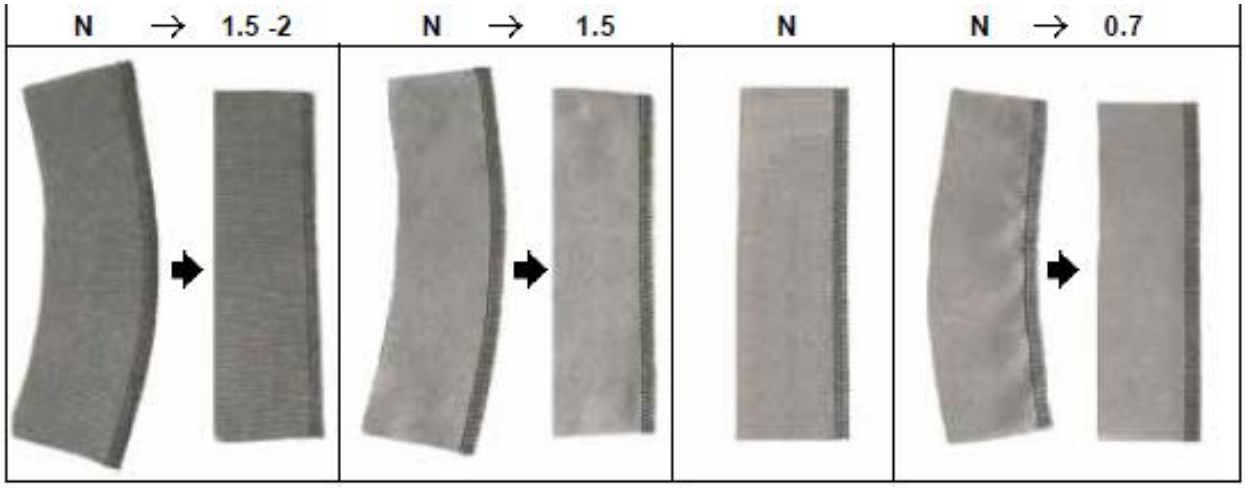

Eksempler på indstillinger:

Justering af differentialtransporten.

Hentet fra symaskinetorvet.dk

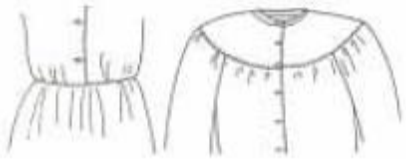

Rynkning:

1) 1-lag af lettere stoftyper kan rynkes.
2) Indstil stinglængden på max ”4”
3) Indstil differentialtransporten mellem ”1,5 til 2,0”

Ved syning uden differentialtransport er positionen ”N”

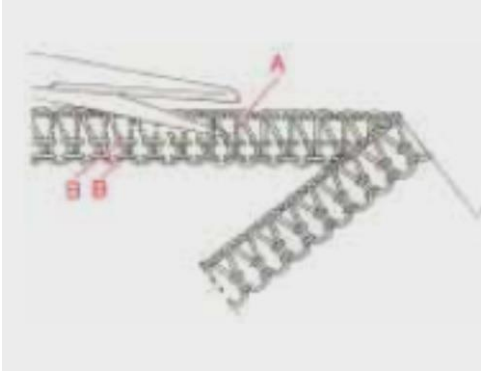

SØMME ÅBNES (PILLES OP)

En 3- eller 4-trådet overlocksøm pilles op som følger.

Klip tråden ”A” over med en saks og træk i nåletråden. Stingene vil åbnes.

Hentet fra symaskinetorvet.dk

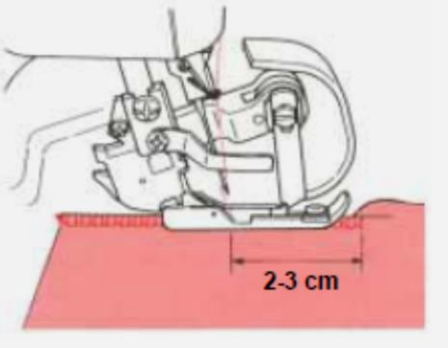

Tråden knækker under syning:

1. Drej syarbejdet i en ret vinkel position og stands syningen med det samme. Fjern syarbejdet.
2. Tråd maskinen om.
3. Hæv syfoden og placér syarbejdet under syfoden. Sy ca 2 til 3 cm over sømmen som allerede var syet før trådbristen.

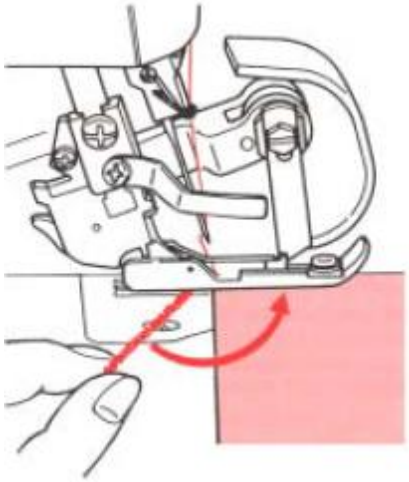

Hæftesting:

1. Sy ca 3 til 4 m trådkæde i begyndelsen af en søm
2. Sy 2 til 3 i stoffet
3. Før nålen ned i stoffet og hæv syfoden
4. Læg trådkæden ind mellem syfoden og stoffet fra venstre
5. Sænk syfoden og sy hen over trådkæden, hvorved sømmen automatisk er låst.

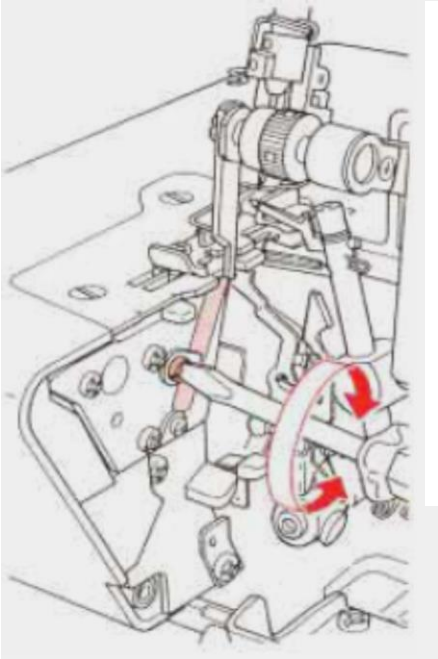

UDSKIFTNING AF OVERKNIV

ADVARSEL Se venligst i sikkerhedsforskrifterne.

Udskiftning af overkniv

Overkniven (den bevægelige kniv) er lavet af specielt hærdet stål. Sku
blive beskadiget, kan den skiftes ud hos din lokale BERNINA forhandl

Udskiftning af underkniven

Hovedafbryderen på „0". Træk stikket ud af stikkontakten.

Drej håndhjulet ind mod dig selv til nålene er i den øverste position.
Markeringerne på håndhjul og sidedæksel skal være ud for hinanden.
Løft overkniven.
Løsn skruen i underknivens fastgørelsesplade. Fjern underkniven.
nye kniv (fra tilbehørsposen) i rillen, så den skarpe kant flugter med st
Stram skruen igen.

Hentet fra symaskinetorvet.dk

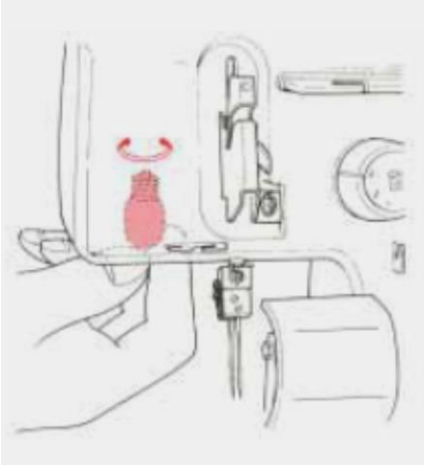

Udskiftning af pære

Hovedafbryderen på "0". Træk stikket ud af stikkontakten.

Lad pæren køle ned. Med den specielle pæreholder fra tilbehørsposen presses op mod pæren, den drejes til venstre og pæren fjernes.
Anbring den nye pære i holderen. Placér den i fatningen, pres opad og drej til højre indtil pæren sidder fast.

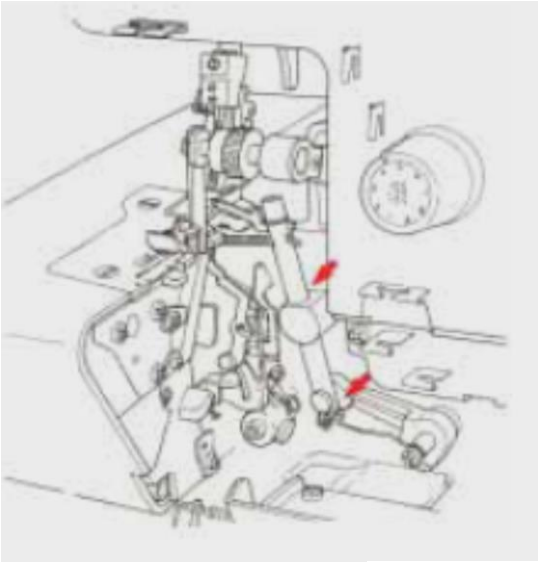

RENGØRING:

Rengøring og smørring

Hovedafbryderen på "0". Træk stikket ud af stikkontakten.

Under syning vil støv og tråde samles inde i og udenpå maskinen. Dette skal fjernes regelmæssigt. Din overlocker har kun brug for meget lidt smørring. De viste steder smøres ind imellem.

Hentet fra symaskinetorvet.dk

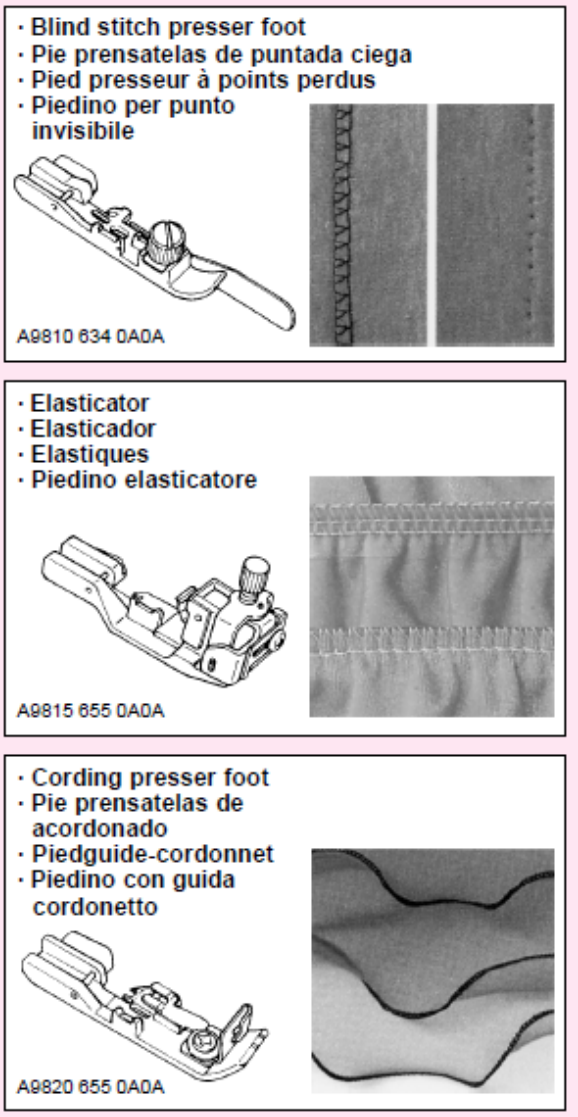

Ekstratilbehør:

Blindstingfod

Elastikpåsyningsfod

Snorpåsyningsfod

Hentet fra symaskinetorvet.dk

· Gathering presser foot
· Pie prensatelas de funcidos
· Pied presseur à froncer
· Piedino per arricciatura

A9860 655 0A0B

Ekstratilbehør

Rynkefod

· Piping presser foot
· Pie prensatelas de ribetes
· Pied presseur à ganser
· P. inserimento cordoncino

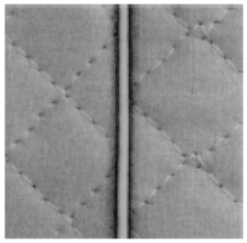

A9865 655 0A0A

Pipingfod (tittekant)

· Beading presser foot
· Pie prensatelas de perlado
· Pied presseur à emperler
· Piedino inserimento lustrini (perline)

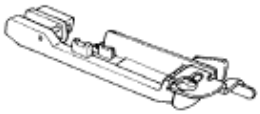

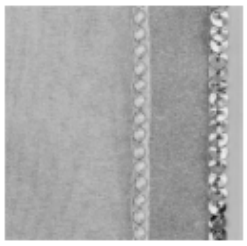

A9870 634 0A0A

Perlepåsyningsfod

MO - 644D

2/3 Fili di copertura

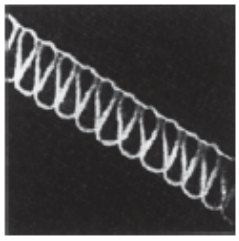

Konverter

JUKI CORPORATION
8-2-1, KOKURYO-CHO,
CHOFU-SHI, TOKYO 182-8655, JAPAN
PHONE : (81)3-3480-5034
FAX : (81)3-3480-5037

Copyright © 2005 JUKI CORPORATION.
All rights reserved throughout the world.

Hentet fra symaskinetorvet.dk