DANSK UDGAVE

Brugsanvisning

Embla 6030 DC

Udleveret af Symaskine Torvet

Familiedrevet siden 1967 · Eget værksted · Butikker i Rødovre og Slagelse

symaskinetorvet.dk

INSTRUKTIONSBOG

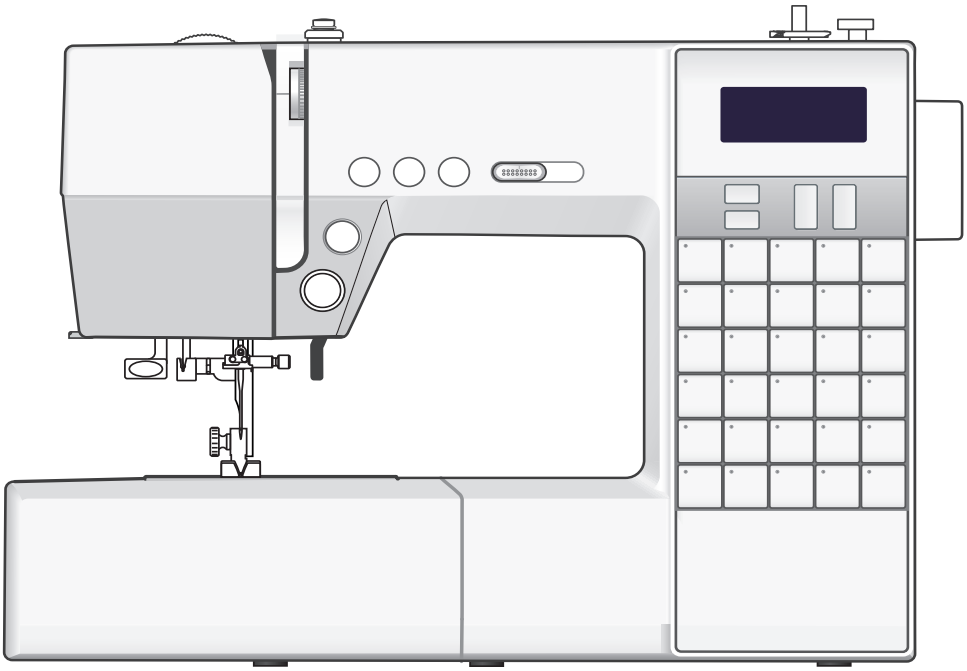

JANOME

Hentet fra symaskinetorvet.dk

Hentet fra symaskinetorvet.dk

VIGTIGE SIKKERHEDSINSTRUKTIONER

Denne symaskine er designet og konstrueret udelukkende til HUSHOLDNINGSBRUG.
Denne symaskine er ikke et legetøj. Tillad ikke børn at lege med maskinen.
Maskinen er ikke lavet til brug af børn eller mentalt svagelige personer uden opsyn.

Følg altid de grundlæggende sikkerhedsregler ved brug af elektrisk udstyr, herunder følgende:
Læs samtlige instruktioner, inden maskinen tages i brug.

FARE— Sådan undgår du at få stød:

Sørg for, at maskinen altid er under opsyn, når den er tilsluttet en stikkontakt. Tag altid stikket ud af stikkontakten umiddelbart efter brug og inden rengøring.

ADVARSEL— For at mindske risikoen for brandsår, brand, elektrisk stød el. anden personskade:

1. Brug ikke symaskinen som legetøj. Hold godt øje med symaskinen, når den bruges af eller i nærheden af børn.
2. Brug kun symaskinen som beskrevet i denne brugsanvisning. Brug kun det tilbehør, der anbefales af fabrikanten, og som er beskrevet i denne brugsanvisning.
3. Symaskinen må ikke bruges, hvis en ledning eller et stik er beskadiget, hvis den ikke fungerer korrekt, hvis den er blevet tabt eller beskadiget, eller hvis den har været under vand.
   Indlevér symaskinen til nærmeste autoriserede forhandler, så den kan undersøges, repareres eller de elektriske eller mekaniske dele kan justeres.
4. Brug aldrig symaskinen, hvis ventilationshullerne er blokerede. Hold symaskinens ventilationsåbninger og fodpedal fri for trævler, støv og stofrester.
5. Tab ikke noget ned i symaskinen, og stop ikke genstande af nogen art ind i den.
6. Brug ikke symaskinen udendørs.
7. Brug ikke symaskinen på steder, hvor der anvendes aerosolprodukter (spray), eller hvor ilt opbevares.
8. Afbryd maskinen ved at dreje alle betjeningsknapper til “O”, og tag stikket ud af stikkontakten.
9. Sluk ikke symaskinen ved at trække i ledningen. Tag fat i stikket i stedet for ledningen.
10. Hold fingrene væk fra alle bevægelige dele. Vær specielt forsigtig omkring symaskinenålen.
11. Brug altid den korrekte stingplade. En forkert stingplade kan knække nålen.
12. Brug aldrig bøjede nåle.
13. Skub/træk ikke i stoffet under syning. Dette kan bøje nålen og få den til at knække.
14. Sluk symaskinen “O”, når du skal foretage justeringer i området omkring nålen, f.eks. hvis du skal tråde nålen, udskifte nålen, tråde spolen, udskifte trykfoden eller lignende.
15. Træk altid symaskinens stik ud af stikkontakten, før du fjerner dæksler, smører eller foretager andre brugerjusteringer, der er nævnt i denne brugsanvisning.

GEM DENNE BRUGSANVISNING

Bemærk venligst: Dette produkt skal genanvendes svarende til reglerne i den danske lovgivning om elektrisk/elektronisk affald. I tvivlstilfælde kan din forhandler kontaktes.

Hentet fra symaskinetorvet.dk

INDHOLDSFORTEGNELSE

AFSNIT I. DELENES NAVN
Delenes navne 1
Standardtilbehør 2

AFSNIT II. SÅDAN GØR DU KLAR TIL SYNING
Hvordan symaskinen kobles til strømforsyningen 3
Brug af start/stopknappen 4
Regulering af syhastigheden 4
Skyder til hastighedsregulering 4
Regulering af syhastigheden 4
Sybordet 5
Sådan afmonteres sybordet 5
Sådan fastgøres sybordet 5
Syning med friarm 5
Opbevaring af tilbehør 5
Symaskinens betjeningsknapper 6
Funktionsknapper og LCD-skærm 7
Trykfodsløfter 8
Udskiftning af trykfoden 8
Montere og demontere trykfodsholderen 8
Trykfodstryk 8
Indstilling af overtrådspændingen til ligesøm 9
Ligesøm 9
Indstilling af overtrådspændingen til zigzag 10
Sænkning eller løft af transportøren 11
Udskiftning af nål 12
Valg af nål og tråd 12
Ilægning af trådrullen 13
Ekstra trådrullepind 13
Spoling af undertråd 13
Udtagning af spolen 13
Opspoling 14
Isætning af spolen 15
Trådning af symaskinen 16
Nåletråder 17
Sådan trækkes undertråden op 18

AFSNIT III. ALMINDELIG SYNING
Syning af ligesøm 19
Syning fra kanten af tykt stof 19
Ændring af syretning 20
Hæftning 20
Automatisk trådklip 20
Stingplade 21
Syning af et retvinklet hjørne 21
Ændring af nålepositionen 22
Ændring af stinglængden 22
Ligesøm 23
Lock-a-Maticsøm 23
Automatisk hæftesøm 23
Forstærket ligesøm 24
Stræksøm 24
Saddelsøm 24
Zigzag 25
Ændring af stingbredden 25
Ændring af stinglængden 25
Afkantning med zigzag 25
Trestingszigzag/Trikotsøm 26
Overlock 26
Dobbelt overlock 26
Knaphuller 27
Firkantet knaphul 27
Forstærket knaphul 29
Brug af stabiliseringspladen 30
Indstilling af knaphullers bredde og tæthed 31
Knaphul med indlægstråd 31
Øjeknaphul 31
Knaphul med ilægstråd 32
Stolpesøm 33
Snørrehul 34
Isyning af lynlås 35
Påsætning af lynlåsfoden 35
Forberedelse af stoffet 35
Start syning 36
Blindsøm 38
Indstilling af nåleposition 38
Isyning af knapper 39
Rynkning 39

AFSNIT IV. PYNTESØMME
Patchwork 40
Patchwork (Crazy quilt) 40
Muslingesøm 41
Applikation 41
Frynser 42
Korssting 42
Fagotsøm 43
Muslingesøm 43
Smocksyning 44
Bieser 44
Satinsøm 45
Dekorative stræksømme 45
Syning med dobbeltnål 46
Trådning af symaskinen til dobbeltnål 46
Valg af sømme 47
Syning 47

AFSNIT V. SYMASKINENS INDSTILLINGER
Maskinindstillingsmode 48
Indstilling af brummelyd 48
Indstilling af nålens stopposition 48
Korrigering af forvrængede sømme 48

AFSNIT VI. VEDLIGEHOLDELSE AF MASKINEN
Rengøring af griberbanen og transportøren 49
Montering af spolehuset 49
Problemer og advarselssymboler 50
Fejlfinding 51

Hentet fra symaskinetorvet.dk

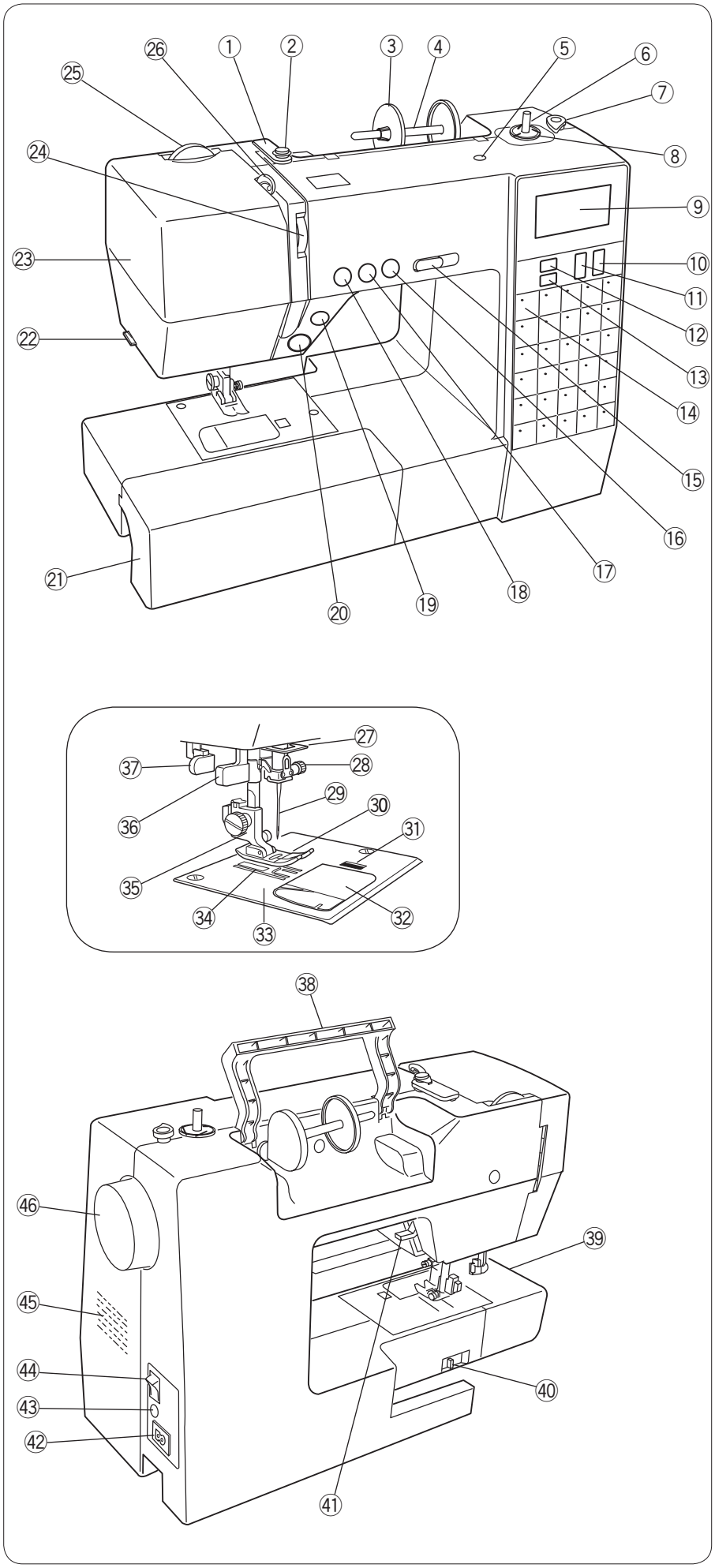

AFSNIT I. DELENES NAVN

Delenes navne

① Øvre trådfører
② Spændskive for spoletrådning
③ Trådrullehætte (stor)
④ Trådrullepind
⑤ Hul til ekstra trådrullepind
⑥ Spoleapparat
⑦ Spolestopper
⑧ Undertrådsholder/skærer
⑨ LCD-skærm
⑩ Knapper til indstilling af stinglængde
⑪ Knapper til indstilling af stingbredde
⑫ Forlængelsesknap
⑬ Knap ved brug af tvillingnål
⑭ Knapper for valg af søm
⑮ Skyder til hastighedsregulering
⑯ Trådklip
⑰ Knap for nål oppe/nede
⑱ Hæfteknap
⑲ Tilbagesyningsknap
⑳ Start/stopknap
㉑ Aftageligt sybord
㉒ Trådskærer
㉓ Endedæksel
㉔ Trådspændingsvælger
㉕ Trykfodstryk
㉖ Trådløfter
㉗ Nederste trådfører
㉘ Nåleholderskrue
㉙ Nål
㉚ Trykfod
㉛ Spoledækslets udløserknap
㉜ Spoledæksel
㉝ Stingplade
㉞ Transportør
㉟ Trykfodsholder
㊱ Nåletråder
㊲ Knaphulscensor
㊳ Bærehåndtag
㊴ Friarm
㊵ Håndtag til sænkning af transportøren
㊶ Trykfodsløfter
㊷ Indtag til netledning
㊸ Indtag til fodpedal
㊹ Strømafbryder
㊺ Ventilationsåbninger
㊻ Håndhjul
㊼ Balancejusterskrue

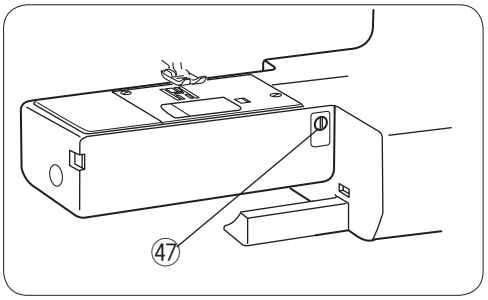

Hentet fra symaskinetorvet.dk

Standardtilbehør

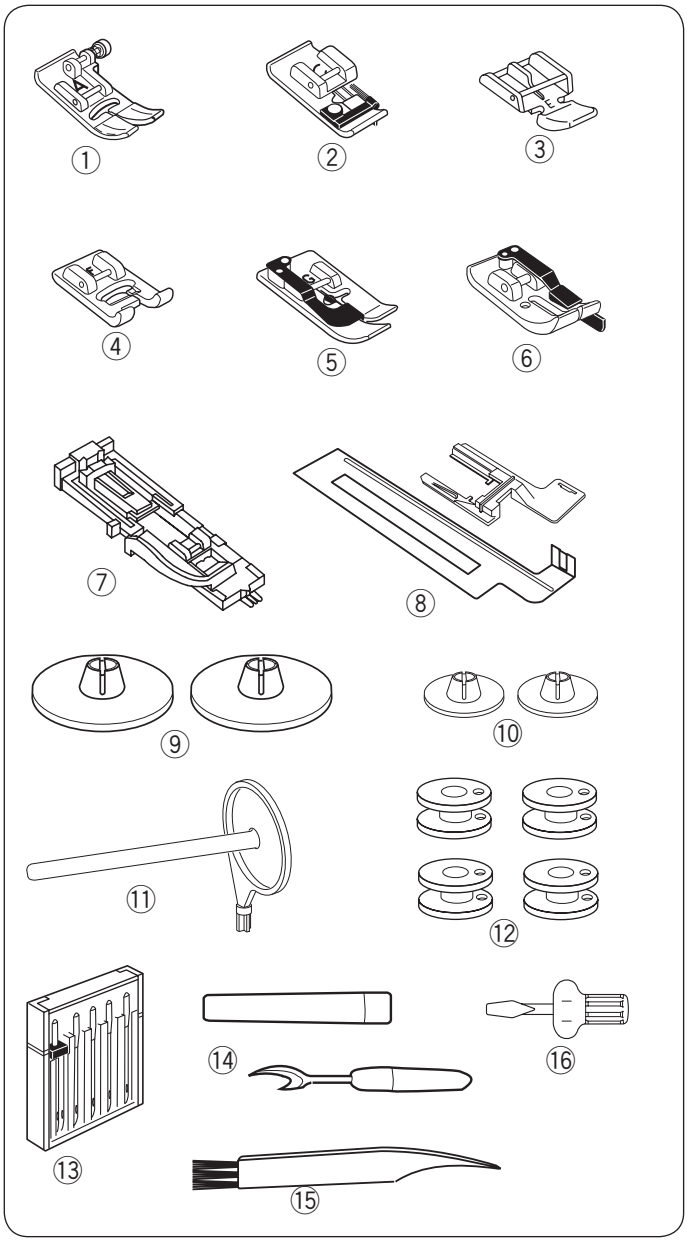

① Zigzagfod: A (monteret på maskinen)
② Overlockfod: C
③ Lynlåsfod: E
④ Applikationsfod: F
⑤ Blindstingsfod: G
⑥ 1/4 inchfod: O
⑦ Automatisk knaphulsfod: R
⑧ Stabiliseringsplade til knaphul
⑨ Trådrullehætte (2 stk.) (stor)
⑩ Trådrullehætte (2 stk.) (lille)
⑪ Ekstra spolepind
⑫ Spoler (4 stk.)
⑬ Assorteret nålesæt
⑭ Opsprætter (knaphulsåbner)
⑮ Fnugbørste
⑯ Skruetrækker

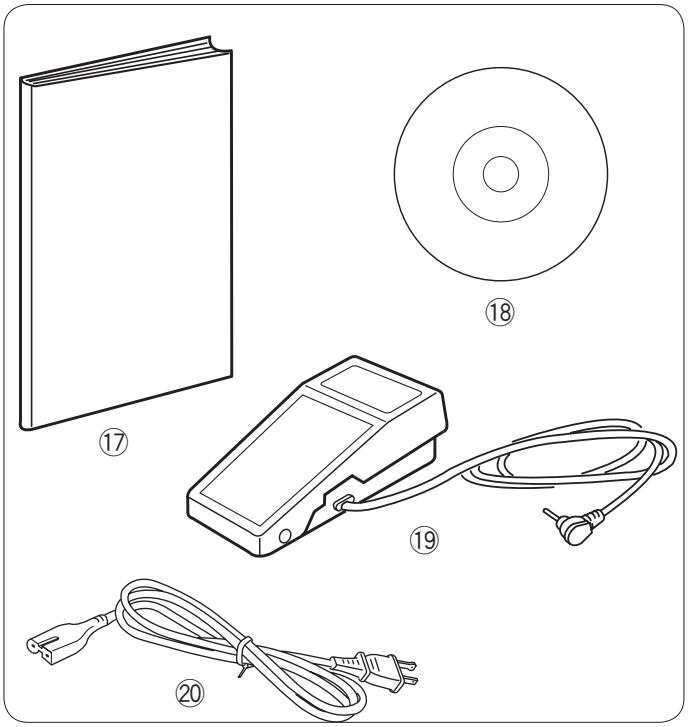

⑰ Instruktionsbog
⑱ Instruktions-dvd
⑲ Fodpedal
⑳ Strømkabel

Hentet fra symaskinetorvet.dk

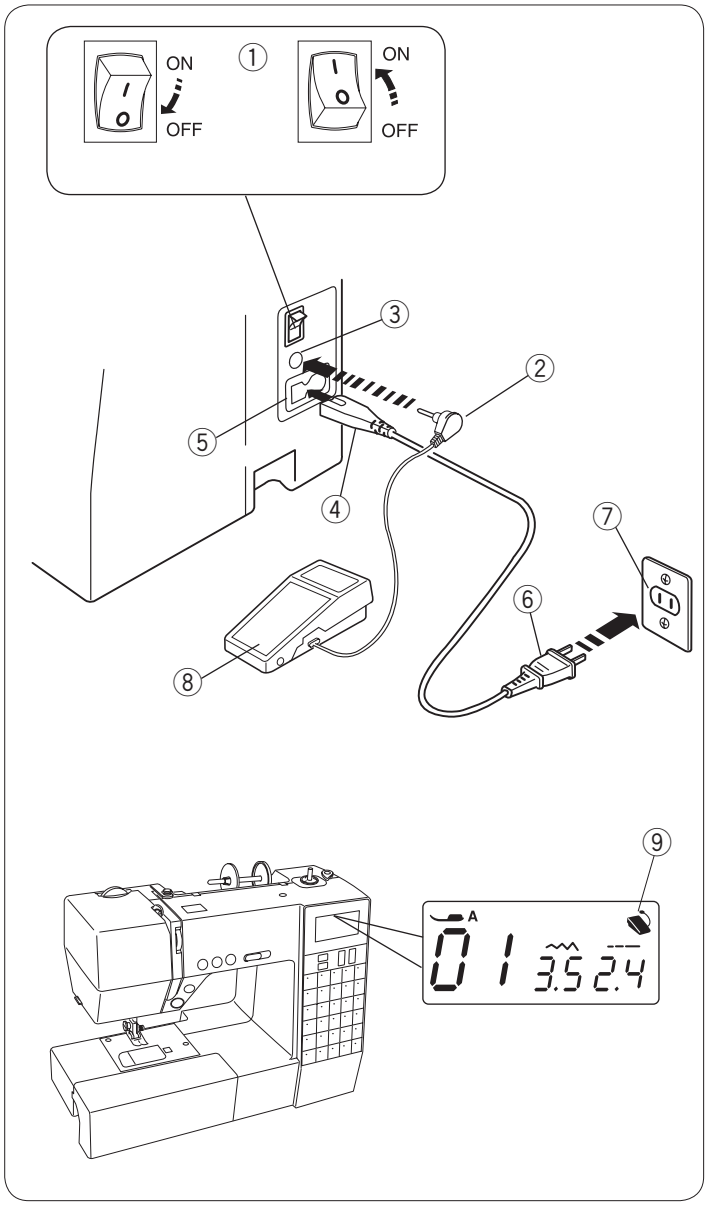

AFSNIT II. SÅDAN GØR DU KLAR TIL SYNING

Hvordan symaskinen kobles til strømforsyningen

• Brug af fodpedalen

Sluk på strømafbryderen.
Træk forsigtigt kablet til fodpedalen ud.
Sæt stikket i indtaget til fodpedalen.
Sæt netledningens stik i indtaget til netledningen.
Sæt elstikket i vægkontakten.
Tænd på strømafbryderen.

① Strømafbryder
② Fodpedal
③ Fodpedalstik
④ Lednings stik
⑤ Symaskinens stik
⑥ Elstik
⑦ Vægkontakt

FORSIGTIG:
Strømkablet til fodpedalen må ikke trækkes længere end det røde mærke for ikke at beskadige fodpedalen.
⑧ Rødt mærke

Fodpedalsymbolet vil blive vist, når fodpedalen er tilsluttet symaskinen.
⑨ Fodpedalsymbol

ADVARSEL:
Under arbejdet skal du altid have opmærksomheden rettet mod det område, der sys, og du må ikke berøre bevægelige dele som f.eks. trådløfteren, håndhjulet eller nålen.
Sluk altid på strømkontakten, og tag stikket ud af stikkontakten:
- når du efterlader symaskinen uden opsyn.
- når du sætter dele på eller fjerner dele.
- når du rengør symaskinen.

Undgå at placere ting på fodpedalen, da symaskinen ellers kan starte utilsigtet.

Betjeningsvejledning:
Symbolet “O” på en kontakt viser, at kontakten er i slukket indstilling.
Til symaskiner med et polariseret stik (den ene pind er bredere end den anden): For at reducere faren for elektrisk stød, kan stikket kun sættes i en polariseret kontakt på én måde.
Hvis det stadig ikke passer, bør man få en autoriseret elektriker til at installere en korrekt stikkontakt. Stikket må ikke ændres på nogen måde.
* Fodpedalmodel YC-485EC-1 passer sammen med denne symaskine.

Hentet fra symaskinetorvet.dk

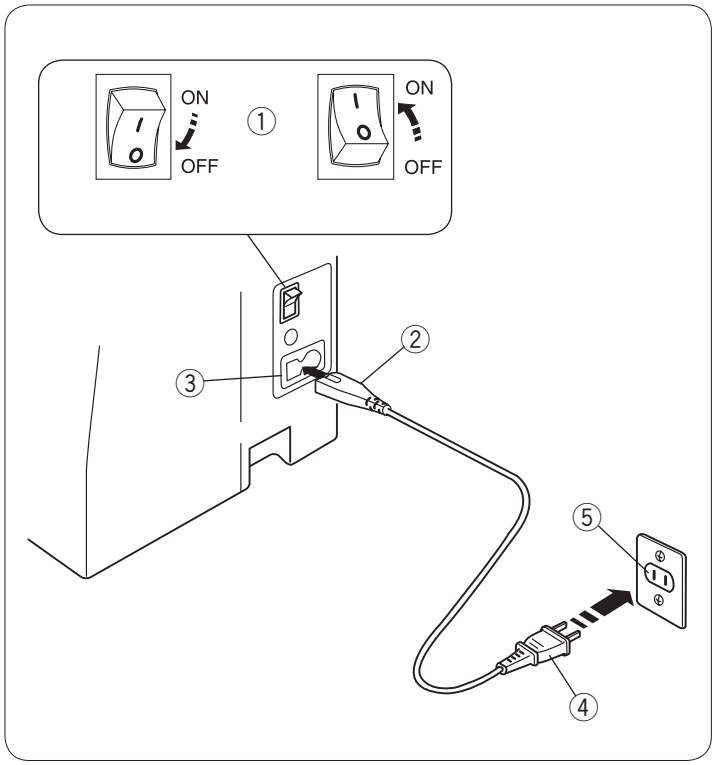

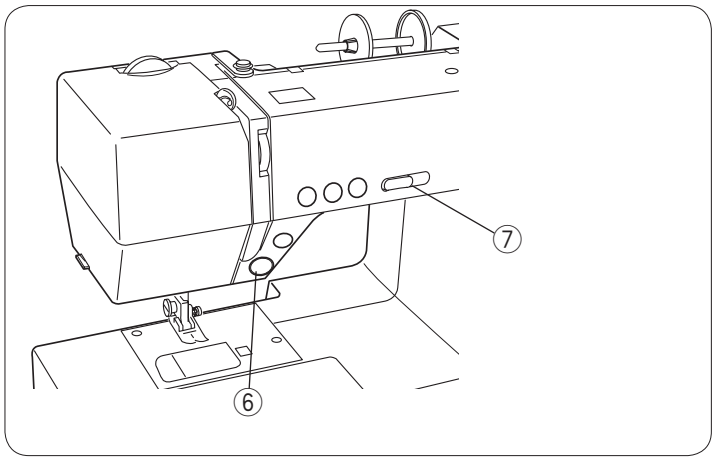

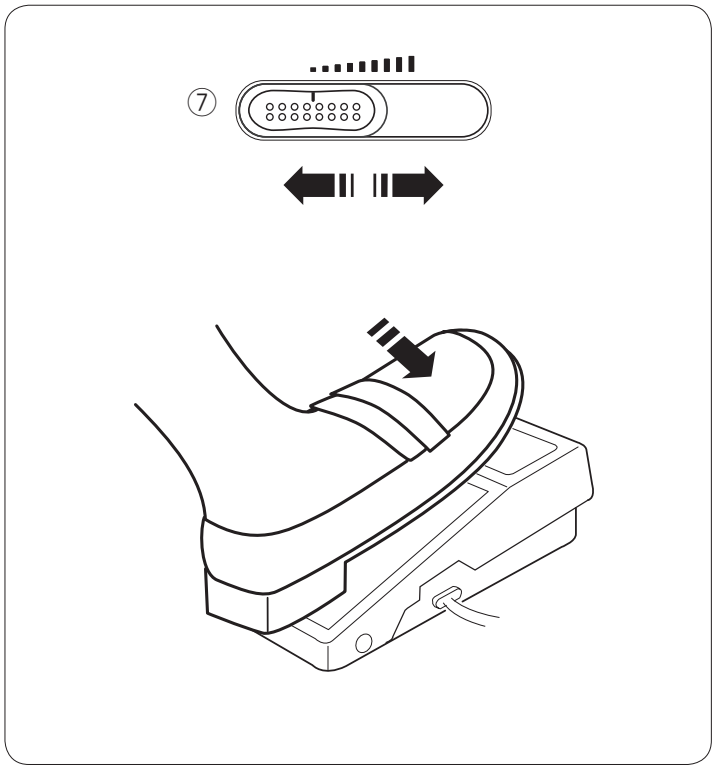

- **Brug af start/stopknappen**

Sluk på strømafbryderen.
Sæt netledningens stik i indtaget til netledningen.
Sæt elstikket i vægkontakten.
Tænd på strømafbryderen.
① Strømafbryder
② Netledningens stik
③ Indtag til netledning
④ Elstik
⑤ Vægkontakt
⑥ Start/stopknap

BEMÆRK:
Start/stopknappen fungere ikke, når fodpedalen er tilsluttet.

Regulering af syhastigheden

Skyder til hastighedsregulering

Syhastigheden kan varieres med skyderen til regulering af syhastigheden, alt efter hvad du behøver.
Før skyderen til højre for at øge syhastigheden.
Før skyderen til venstre for at reducere syhastigheden.
⑦ Regulering af syhastigheden

Regulering af syhastigheden

Træd fodpedalen ned, og start symaskinen.
Symaskinen kører hurtigere, jo mere fodpedalen trykkes ned.
Den maksimale syhastighed kan varieres med skyderen til regulering af hastigheden.

Hentet fra symaskinetorvet.dk

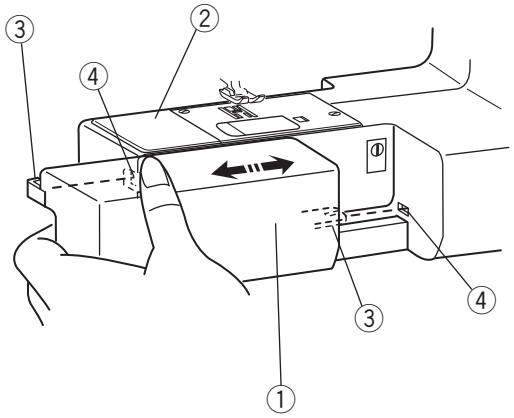

Sybordet

Sybord udgør et udvidet syområde og kan nemt fjernes, når der skal sys med friarm.

Sådan afmonteres sybordet

Træk sybordet ud fra symaskinen som vist.

① Sybordet

Sådan fastgøres sybordet

Skub det aftagelige sybord langs friarmen, og sæt styrene i åbningerne, indtil bordet klikker på plads i maskinen.

② Friarm
③ Styr
④ Åbning

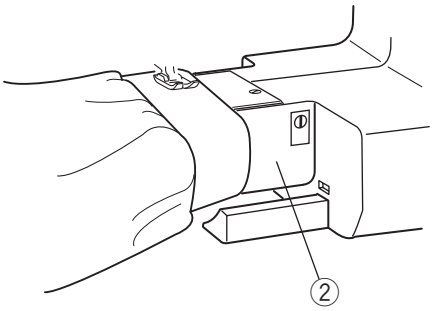

Syning med friarm

Friarmen er nyttig til at sy rørformede klædningsstykker og til stopning på knæ eller albue.

② Friarm

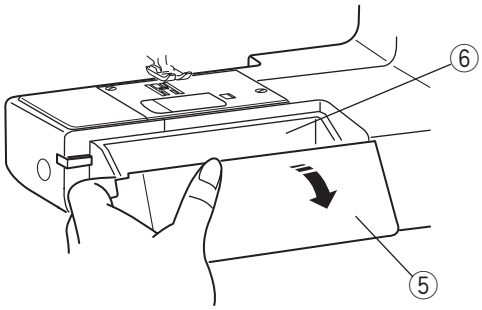

Opbevaring af tilbehør

Tilbehør opbevares inde i sybordet. Træk låget ind mod dig selv for at åbne tilbehørsrummet.

⑤ Låg
⑥ Opbevaring af tilbehør

Hentet fra symaskinetorvet.dk

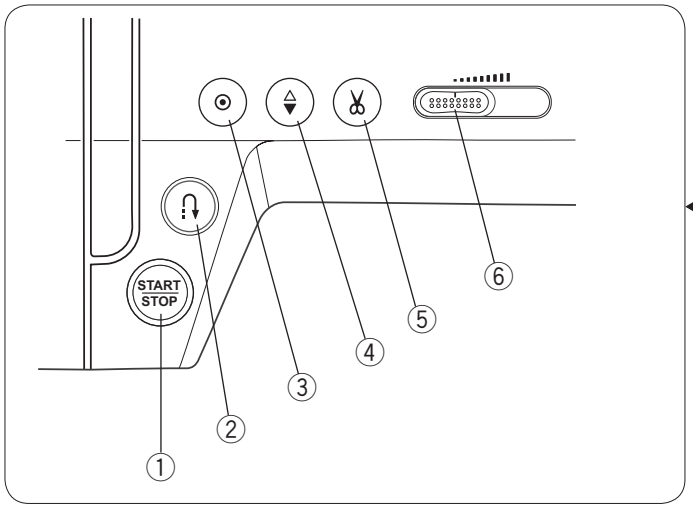

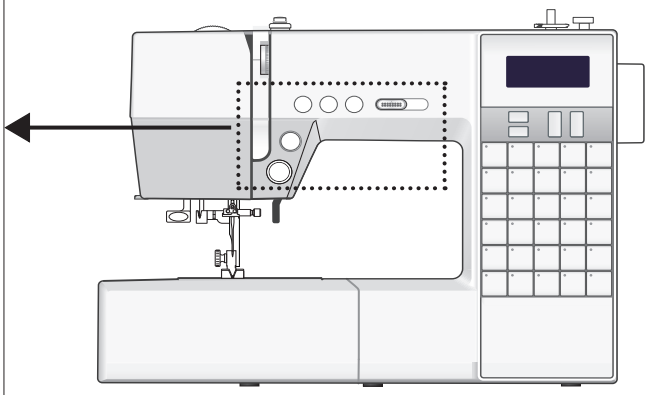

Symaskinens betjeningsknapper

① **Start/stopknap**

Sænk trykfodsløfteren.
Tryk på start/stopknappen for at starte symaskinen.
Symaskinen begynder at køre langsomt de første få sting, hvorpå den kører med den hastighed, der indstilles med skyderen til regulering af syhastigheden.
Tryk på start/stopknappen igen for at standse symaskinen.
Knappen bliver rød, når maskinen kører, og grøn, når den er standset.

BEMÆRKNINGER:
- Symaskinen kører langsomt, så længe du holder start/stopknappen trykket ind.
- Start/stopknappen kan ikke bruges, når fodpedalen er tilsluttet symaskinen.
- Symaskinen vil ikke køre, og trykfodssymbolet vil blinke, hvis du starter maskinen med trykfoden løftet.
  Sænk trykfoden, og tryk på start/stopknappen igen.

② **Tilbagesyningsknap**

• Når sømmen 01, 02, 07 eller 08 vælges;
Hold tilbagesyningsknappen trykket ind for at sy tilbage.
Slip knappen for at sy fremad.
Hold tilbagesyningsknappen trykket ind, når symaskinen er standset og fodpedalen er koblet fra for at sy langsomt tilbage.
Slip knappen for at standse maskinen.

• Når der vælges andre sømme

Tryk på tilbagesyningsknappen ② for straks at sy et hæftesting.
Maskinen vil standse automatisk.

BEMÆRK:

Knappens funktion bliver speciel, når sømmen 03, 04 eller 29 vælges. Se side 23, 33 for vejledning.

③ **Hæfteknap**

•Når sømmen 01, 02, 07 eller 08 vælges;
Tryk på hæfteknappen for straks at sy et hæftesting.
Maskinen vil standse automatisk.

• Når der vælges andre sømme

Tryk på hæfteknappen for straks hæfte til sidst i den aktuelle søm. Maskinen vil standse automatisk.

④ **Knap for nålestop oppe/nede**

Tryk på knappen for nålestop oppe/nede ④ for at bringe nålen op eller ned.

⑤ **Trådklip**

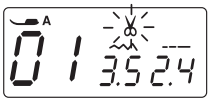

Tryk på trådklip for at klippe tråden over efter syning. Trådklipsymbolet vil blinke, mens symaskinen klipper trådene.
Du kan fortsætte med at sy, uden at trække undertråden op efter klipning af trådene.
Trådene kan klippes af automatisk efter syning, hvis du vælger den ønskede søm og så holder knappen til trådklip trykket ind, indtil trådklipsymbolet vises.
Symaskinen vil herefter klippe trådene automatisk efter hæftningen og så standse, når der: Trykkes på tilbagesyningsknappen eller hæfteknappen, eller hvis en søm har automatisk hæftning.

BEMÆRK:

Brug trådskæreren på dækslet, hvis tråden er #30 eller tykkere.

⑥ **Skyder til hastighedsregulering**

Den maksimale syhastighed kan indstilles med skyderen til hastighedsregulering. Se side 4.

Hentet fra symaskinetorvet.dk

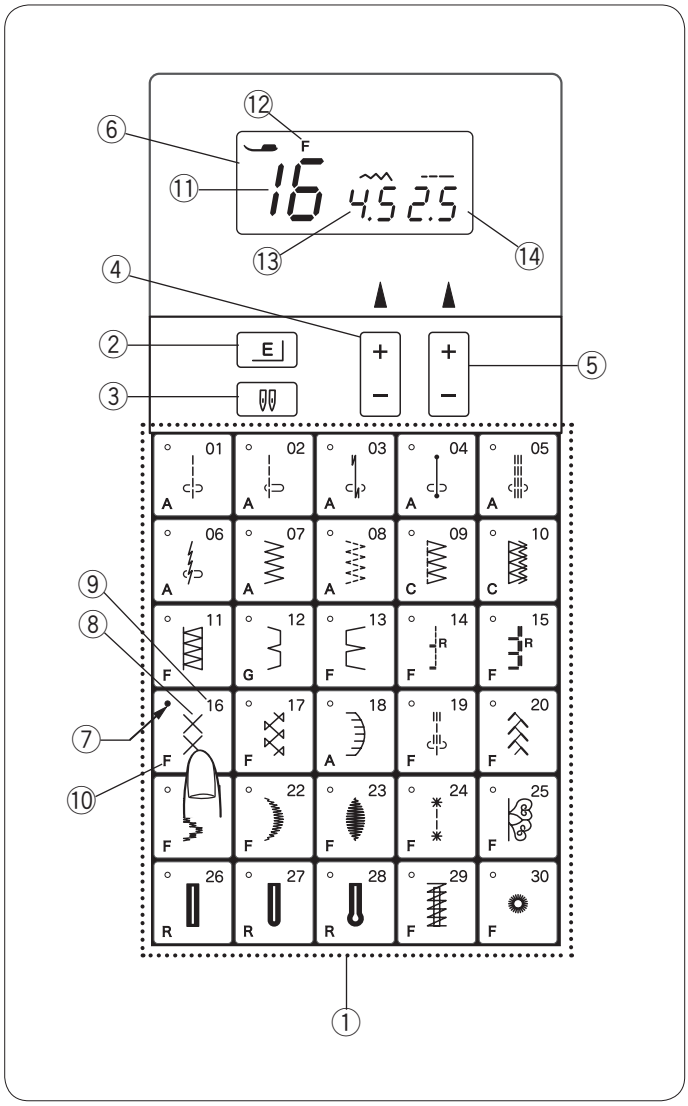

Funktionsknapper og LCD-skærm

① Knapper for valg af søm
Tryk på den ønskede søm for at vælge den ønskede søm. Der vises et sømnummer og et sømbillede sammen med et identifikationsbogstav for den anbefalede trykfod på knappen. Når sømmen er valgt, lyser en grøn lampe på knappen.
⑦ Grøn lampe
⑧ Billede af søm
⑨ Sømnummer
⑩ Anbefalet fod

② Forlængelsesknap
Satinsømme, sømmene 21, 22 og 23 kan forlænges op til fem gange deres normale længde ved at trykke på forlængelsesknappen. Se side 45.

③ Dobbeltnålsknap
Tryk på denne knap, når du bruger en dobbeltnål.
Mærket for dobbeltnål vises, og den maksimale stingbredde vil blive begrænset til 3,0.
Annuller eller afslut dobbeltnålssyning ved at trykke på dobbeltnålsknappen to gange.

BEMÆRK:
Når dobbeltnålsmærket blinker, vil ingen af de andre taster eller knapper reagere. Tryk på dobbeltnålsknappen igen.
Læs om syning med dobbeltnål på side 46, 47.

④ Knap til indstilling af stingbredde
Tryk på “+” eller “-“ for at ændre stingbredden. Se side 22, 25 og 31.

⑤ Knap til indstilling af stinglængde
Tryk på “+” eller “-“ for at ændre stinglængden. Se side 22, 25 og 31.

⑥ LCD-skærm
LCD-skærmen viser følgende information, når symaskinen tændes:
⑪ Sømnummer
⑫ Anbefalede trykfod
⑬ Stingbredde
⑭ Stinglængde

Hentet fra symaskinetorvet.dk

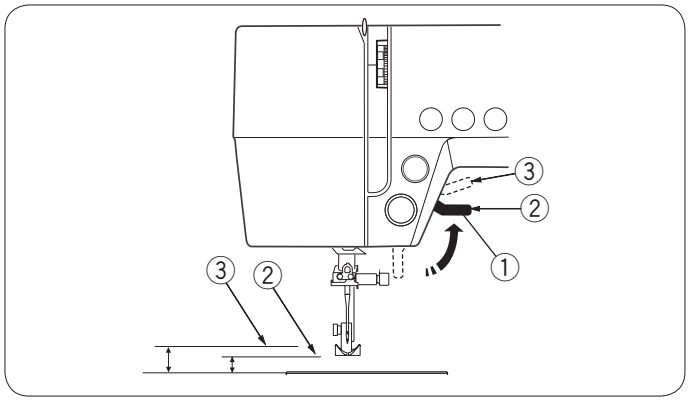

Trykfodsløfter

Trykfodsløfteren hæver og sænker trykfoden.
Den kan hæves ca. 0,6 cm over den normale op-position og derved gøre det nemmere at afmontere trykfoden eller lægge tykke stoffer under trykfoden.

① Trykfodsløfter
② Normal op-position
③ Højeste position

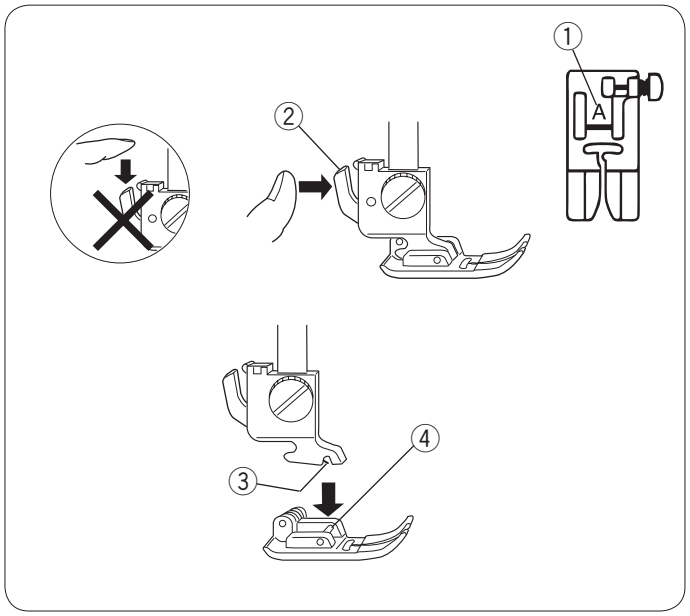

Udskiftning af trykfoden

⚠ FORSIGTIG:
Sluk på strømafbryderen, før du skifter trykfod. Brug altid den rette trykfod til den valgte søm. En forkert trykfod kan knække nålen. Hver trykfod er markeret med et identifikationsbogstav.
① Identifikationsbogstav

Afmontering af trykfoden

Løft nålen til højeste position ved at dreje håndhjulet mod uret. Løft trykfoden, og tryk på udløseren bag på trykfodsholderen.

Påmontering af trykfoden

Anbring den valgte trykfod, så trykfodens pind sidder lige under fodholderens rille. Sænk trykfodsholderen, så trykfoden låses på plads.

② Udløseren
③ Rille
④ Pind

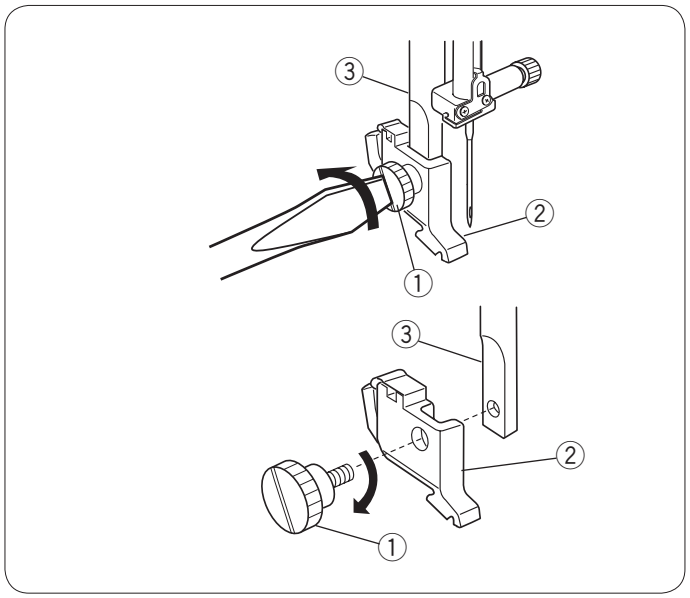

Montere og demontere trykfodsholderen

⚠ ADVARSEL:
Husk at slukke på kontakten før du monterer eller demonterer trykfodsholderen.

Demontere trykfodsholderen

Fjern fingerskruen ved at dreie den mod uret med skruetrækkeren.

Montere trykfodsholderen

Placér hullet i trykfodsholderen ud for det tilsvarende hul på trykfodsstangen. Sæt fingerskruen ind i hullet.
Stram skruen ved at dreje den med uret og spænd den til ved hjælp af skruetrækkeren.

① Fingerskrue
② Trykfodsholder
③ Trykfodsstang

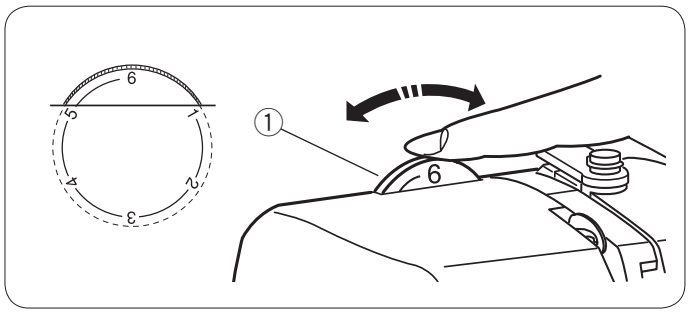

Trykfodstryk

Trykfodens tryk kan indstilles ved at dreje på trykfodstrykvælgeren.
Indstil trykket til mellem “3” og “6” til almindelige stoffer.
Indstil trykket til mellem “1” og “3” til fine stoffer og applikationssyning.
Indstil trykket til mellem “5” og “6” til meget tunge stoffer.

① Trykfodstrykvælger

Hentet fra symaskinetorvet.dk

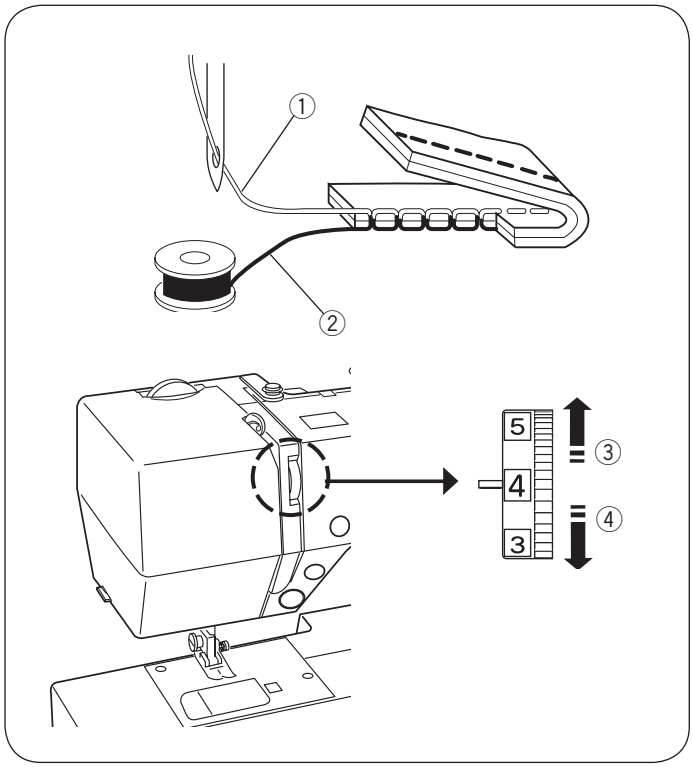

Indstilling af overtrådspændingen til ligesøm

Ligesøm

• Korrekt spænding
Den ideelle ligesøm låser trådene mellem to stoflag som vist (forstørret billede).
Hvis du ser på begge sider af sømmen, vil du se, at stingene er jævnt balanceret.

① Overtråd
② Undertråd
③ Løsning
④ Stramning

Når du justerer overtrådens spænding, bør du vide, at jo højere tallet er, desto strammere bliver overtråden.
Resultatet afhænger af:
- stoffets stivhed og tykkelse
- hvor mange lag stof, der skal sys igennem
- sømtypen

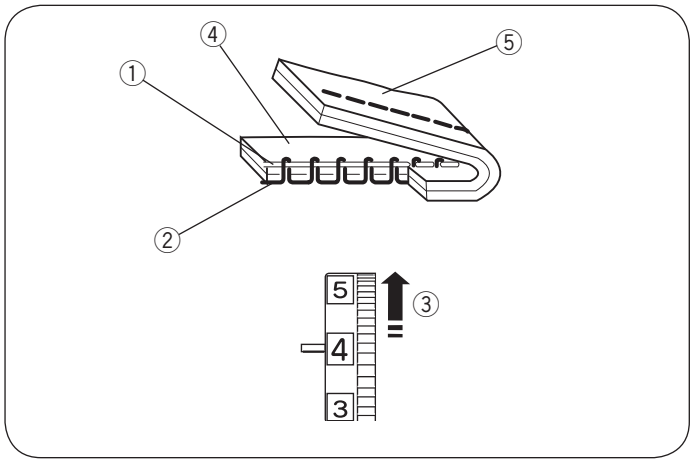

• Spændingen er for stram
Undertråden kan ses på retsiden af stoffet, og sømmen føles bulet. Drej trådspændingsknappen til et lavere tal for at løsne trådspændingen.

① Overtråd
② Undertråd
③ Spændingsløsning
④ Stoffets retside (overside)
⑤ Stoffets vrangside (underside)

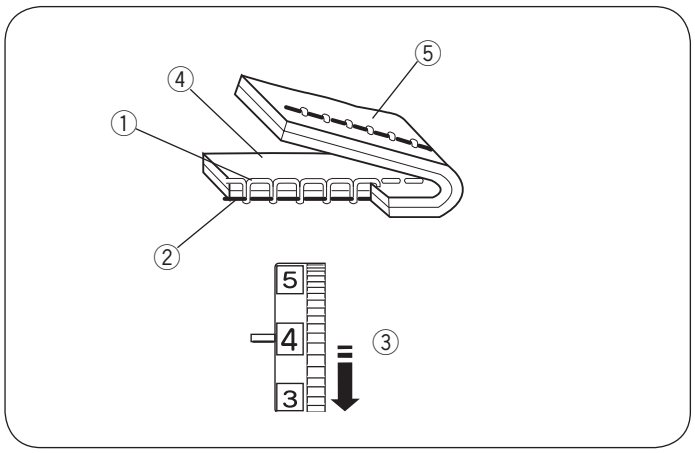

• Spændingen er for lav
Overtråden kan ses på vrangsiden af stoffet, og sømmen føles bulet. Drej trådspændingsknappen til et højere tal for at løsne overtrådens spænding.

① Overtråd
② Undertråd
③ Spændingsstramning
④ Stoffets retside (overside)
⑤ Stoffets vrangside (underside)

Hentet fra symaskinetorvet.dk

Indstilling af overtrådspændingen til zigzag

Ved en ideelle zigzag kan undertråden ikke ses på stoffets retside, mens overtråden lige kan anes på vrangsiden af stoffet.
Se tegningen for korrekt udseende.
Justér nålens spænding efter behov for at matche denne spænding.

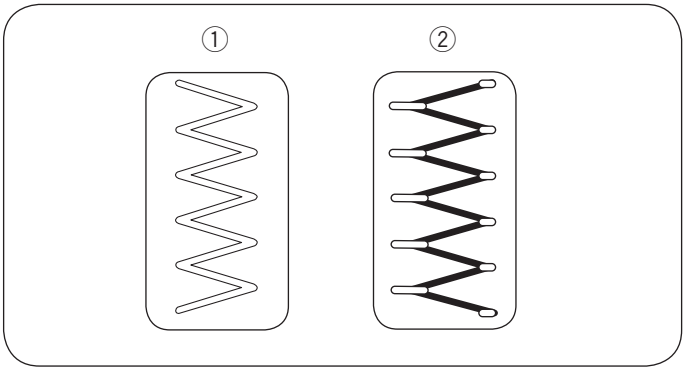

• Korrekt spænding
Sørg for, at så lidt som muligt af overtråden kan ses på stoffets vrangside (underside), uden at der opstår buler eller undertråden kan ses på stoffets retside (overside).
Resultatet varierer med stoffet, tråden og forholdene under syning.
① Stoffets retside (overside)
② Stoffets vrangside (underside)

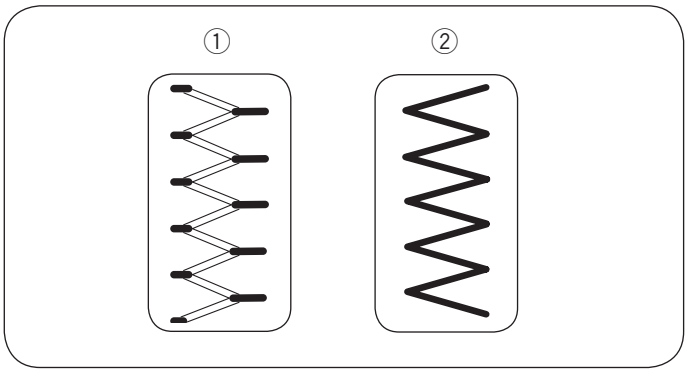

• Spændingen er for stram
Hjørnet af hver zigzag trækker sammen på stoffets retside.
① Stoffets retside (overside)
② Stoffets vrangside (underside)

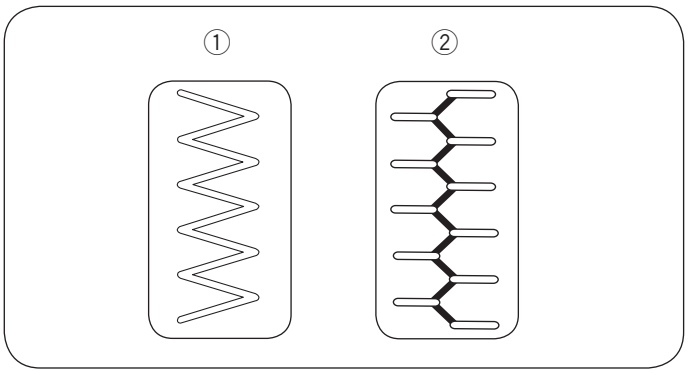

• Spændingen er for lav
Hjørnet af hvert zigzagpunkt trækker sammen på stoffets vrangside.
① Stoffets retside (overside)
② Stoffets vrangside (underside)

Hentet fra symaskinetorvet.dk

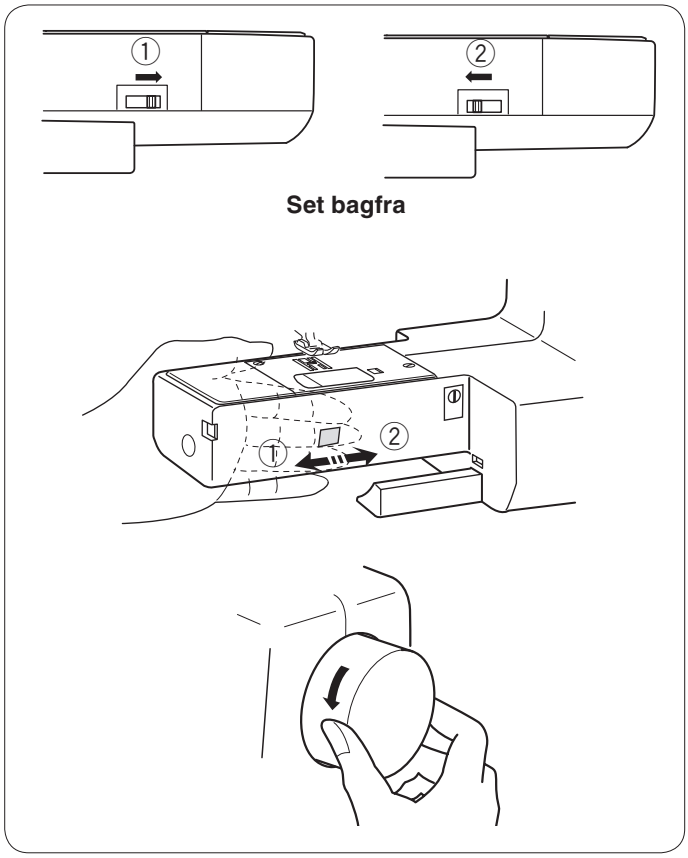

Sænkning eller løft af transportøren

Skyder til transportørsænkning finder du bag på friarmen.

Skub skyderen i retning af pilen ①, for at lade transportøren falde som vist. Indstil stinglængden på “0.0”.

Skub skyderen i retning af pilen ②, som vist , og drej håndhjulet ind mod dig selv for at løfte transportøren.

Transportøren skal være oppe under normal syning.

BEMÆRK:
Indstil stinglængden til minimum, når du sænker transportøren.

Hentet fra symaskinetorvet.dk

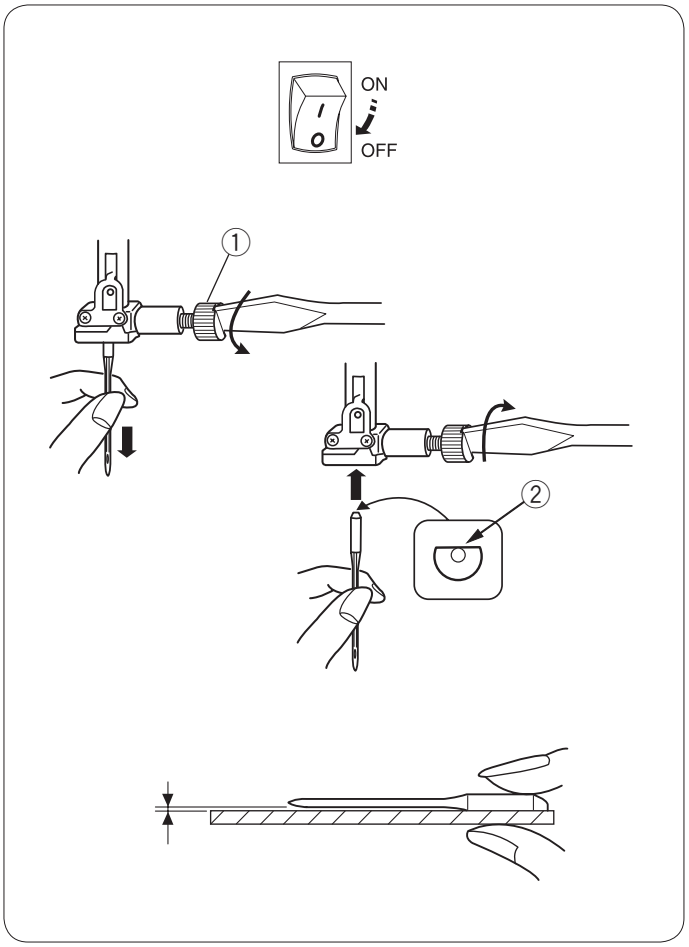

Udskiftning af nål

⚠ FORSIGTIG:
Sluk på strømafbryderen, før du skifter nål.

Løft nålen til højeste position ved at dreje håndhjulet mod uret, og sænk trykfoden. Skru nåleholderskruen løs ved at dreje den mod uret. Fjern nålen fra nåleholderen.
Sæt den nye nål ind i holderen. Nålens flade side skal vende bagud. Når nålen sættes i nåleholderen, skal den skubbes så langt op som muligt. Stram nåleholderskruen ved at dreje den med uret.

① Nåleholderskrue
② Nålens flade side

Anbring den flade side af nålen på noget fladt (stingplade, glas e.l.) for at se om nålen er i orden. Afstanden mellem nålen og det flade underlag skal være jævn. Du må aldrig anvende en bøjet eller sløv nål.
En beskadiget nål kan forårsage permanente rifter, løbemasker i strikstoffer, tynde silkestoffer og silkelignende stoffer.

Stof		Trådtype	Nåletykkelse
Let	Chiffon, Organza, Georgette, Trikot, Uld, Polyester	Silke 80-100, Bomuld 80-100, Syntetisk 80-100	#9/65–11/75
Middel	Bomuld, Polyester, Tynde Jerseystoffer, Uld	Silke 50, Bomuld 60-80, Syntetisk 50-80, Bomuld 50	#11/75–14/90 #14/90
Kraftig	Denim, Jersey, Frakkestoffer, Quiltning	Silke 50, Bomuld 40-50, Syntetisk 40-50, Silke 30, Bomuld 50	#14/90–16/100 #16/100

Valg af nål og tråd

Ved almindelig syning bør der bruges en nåletykkelse på 11/75 eller 14/90. Der skal bruges en tynd tråd og nål til syning i lette stoffer, så stoffet ikke ødelægges. Kraftige stoffer kræver en nål, der er tyk nok til at kunne trænge gennem stoffet uden at trævle overtråden.
Man bør altid afprøve nålestørrelsen på et lille stykke stof af samme kvalitet som det, der skal arbejdes med.
Generelt skal der altid bruges den samme trådtype til nål og spole (over- og undertråd). Når der sys i strækstoffer, meget fine og syntetiske stoffer, skal der bruges en nål med BLÅ SPIDS. En nål med blå spids forhindrer, at stingene springes over.

Hentet fra symaskinetorvet.dk

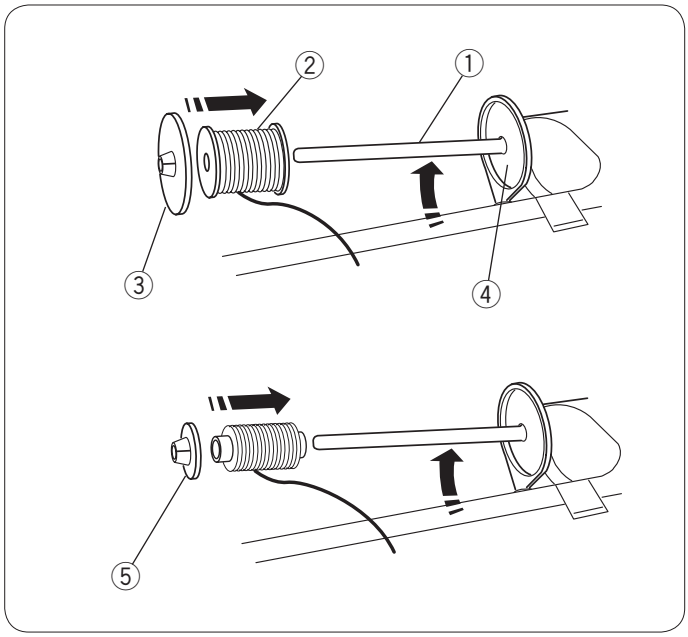

Ilægning af trådrullen

Vandret trådrullepind

Løft trådrullepind op. Anbring en trådrulle på trådrullepinden. Sæt den store trådrullehætte på, og tryk den godt fast mod trådrullen, så rullen bliver på holderen.

① Spolepind
② Trådrulle
③ Stor trådrullehætte
④ Holder

Den lille trådrullehætte bruges til smalle eller små trådruller. Sænk trådrullepind.
⑤ Lille trådrullehætte

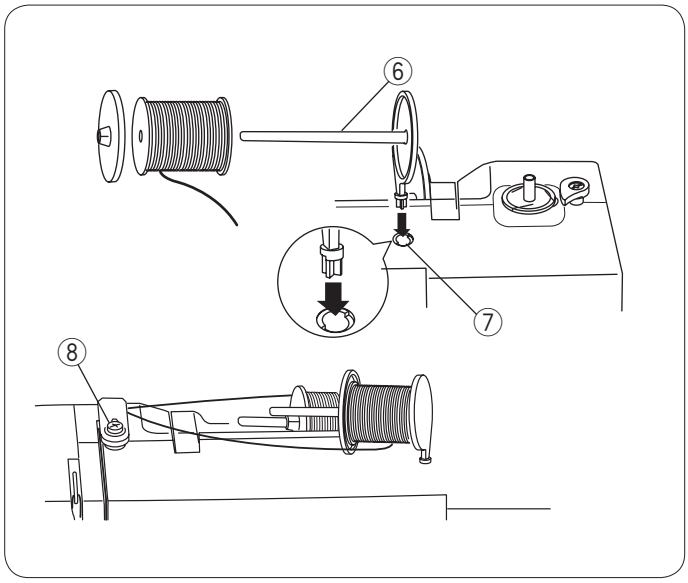

Ekstra trådrullepind

Den ekstra trådrullepind er beregnet til spoling af undertråden, uden at fjerne overtråden fra symaskinen.
Sæt den ekstra trådrullepind i hullet.
Den ekstra trådrullepind skal vende mod spoletrådsføreren.

⑥ Ekstra trådrullepind
⑦ Hul til ekstra trådrullepind
⑧ Spoletrådsfører

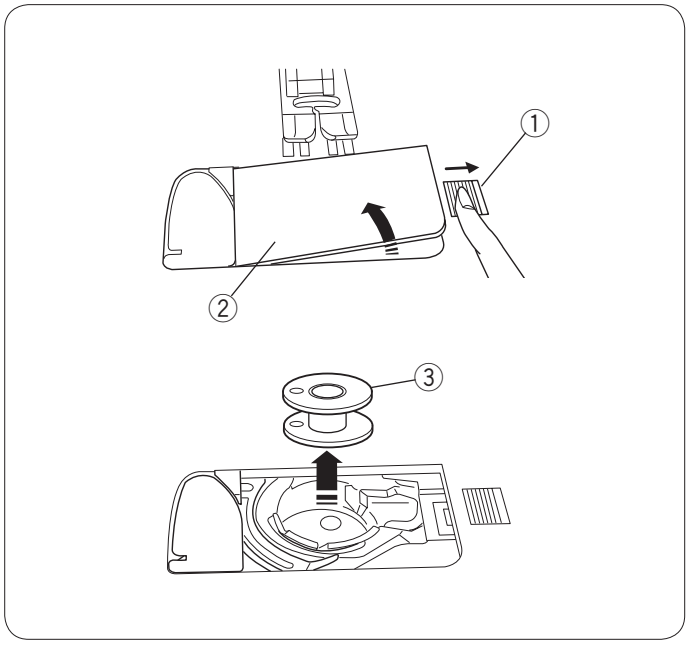

Spoling af undertråd

Udtagning af spolen

Skub forsigtigt spoledækslets udløserknap mod højre, og fjern spoledækslet.
Løft spolen ud.

① Spoledækslets udløserknap
② Spoledæksel
③ Spole

BEMÆRK:
Brug plastikspoler fra Janome. Det kan skabe sømproblemer eller beskadige spolehuset, hvis du anvender andre spoler, som f.eks. forvundne papirspoler.

Hentet fra symaskinetorvet.dk

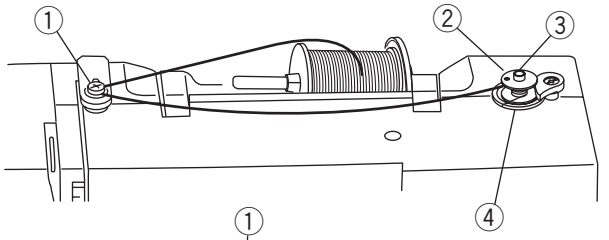

Opspoling

BEMÆRK:
Indstil skyderen til hastighedsregulering i den hurtigste position ved spoling af undertråd.

1
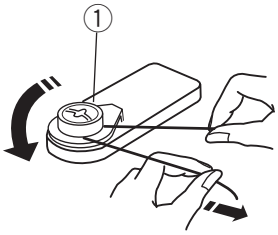

1 Træk tråden fra spolen, og før tråden rundt om spoletrådningens forspænding.
① Forspænding for spoletrådning

2
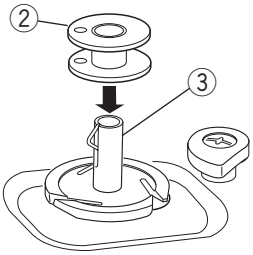

2 Placér spolen på spoleapparatet.
② Spole
③ Spoleapparat

3
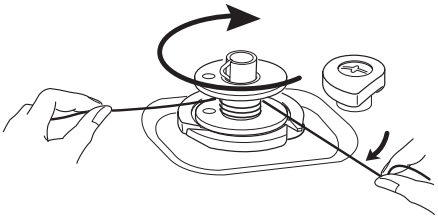

3 Hold tråden med begge hænder, og vind den flere gange rundt om spolen i urets retning.

4
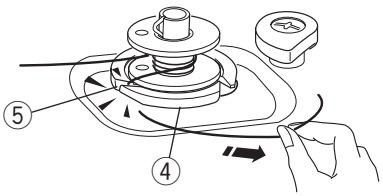

4 Sæt tråden i en af de 3 slidser i flangepladen, og træk tråden til skæring.
④ Flangeplade
⑤ Slids

5
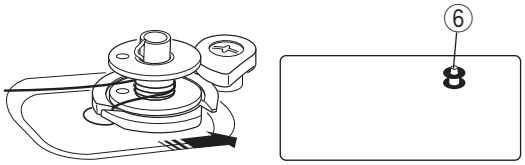

5 Skub spolen til højre. Spoleikonet vises på LCD-skærmen.
⑥ Spoleikon

6
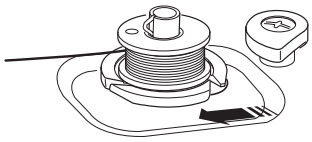

6 Start symaskinen. Når spolen er fuld, stopper den automatisk.
Stands symaskinen, og flyt spoleapparatet tilbage til sin oprindelige stilling ved at flytte det mod venstre.

7
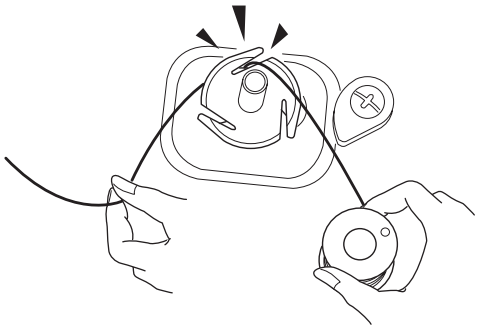

7 Fjern spolen. Sæt tråden i slidsen, og træk i den for at skære den over, som vist.

Hentet fra symaskinetorvet.dk

Isætning af spolen

⚠ FORSIGTIG:
Sluk tænd-/slukknappen, inden du sætter spolen i og tråder spolekapslen.

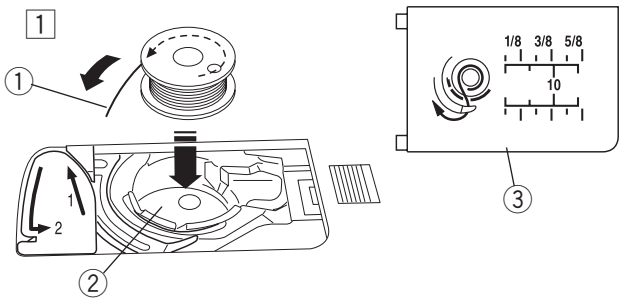

1 Sæt en spole i spolekapslen med tråden, der løber modsat urets retning, som vist på spoledækslet.
① Trådenden
② Spolekapsel
③ Spoledæksel

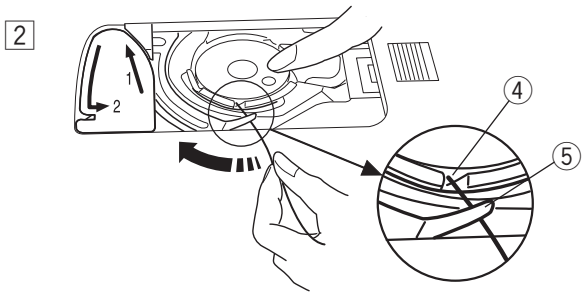

2 Hold på spolen med fingerspidsen, så den ikke drejer.
Før tråden ind i det forreste hak på spolekapslen.
Træk tråden til venstre for at føre den under styret.
④ Forreste hak
⑤ Styr

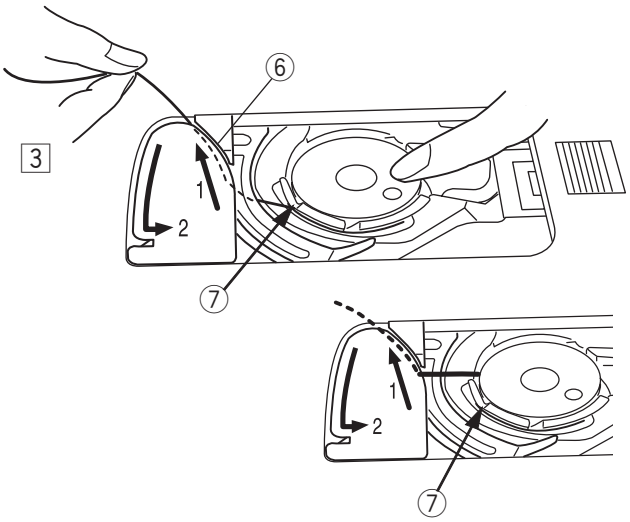

3 Træk tråden til venstre for at føre den ind i føringsstien med mærket “1”.
Kontrollér, at tråden kommer ud af sidehakket på spolekapslen.
⑥ Føringssti 1
⑦ Sidehak

BEMÆRK:
Hvis tråden ikke kommer ud fra sidehakket, skal du tråde igen fra trin 1.

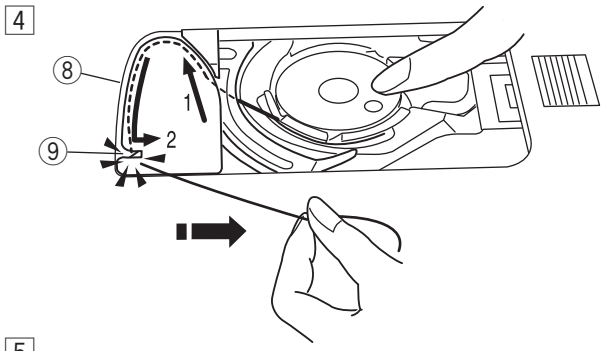

4 Fortsæt med at trække tråden langs føringsstien, som er mærket “2”, og træk tråden til højre gennem slidsen. Tråden vil blive skåret til en passende længde og holdt på plads.
⑧ Føringssti 2
⑨ Slids (trådskærer)

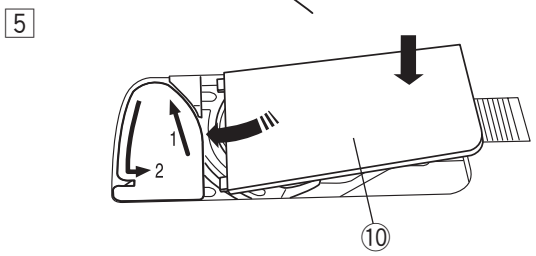

5 Sæt spoledækslets venstre kant i åbningen.
Tryk spoledækslet på plads.
⑩ Spoledæksel

BEMÆRK:
Medmindre andet er angivet, kan du begynde at sy uden at trække undertråden op.
Se side 18 til, hvordan du trækker undertråden op.

Hentet fra symaskinetorvet.dk

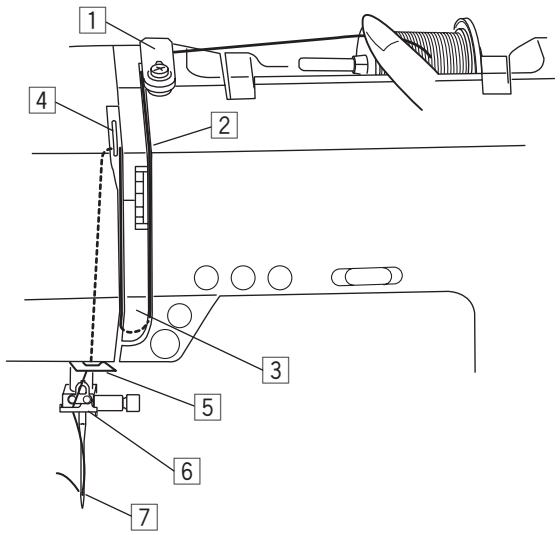

Trådning af symaskinen

Løft trykfoden. Tryk på knappen, for nål oppe/nede for at løfte trådløfteren til højeste indstilling.

⚠ FORSIGTIG:
Sluk på strømafbryderen, før du tråder symaskinen.

1

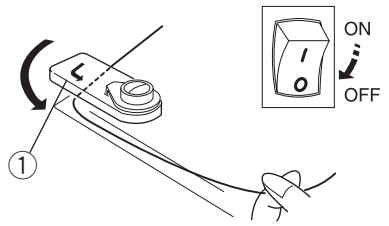

1 Træk enden af tråden omkring den øverste trådfører.
① Øvre trådfører

2
3

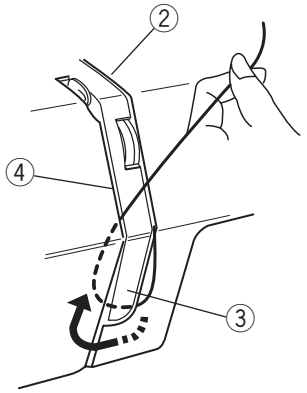

2 Træk tråden ned langs den højre kanal, mens du holder tråden stramt på trådrullen.
② Højre kanal

3 Træk tråden op rundt om trådførerpladens bund.
Træk tråden op langs den venstre kanal.
③ Trådførerplade
④ Venstre kanal

4

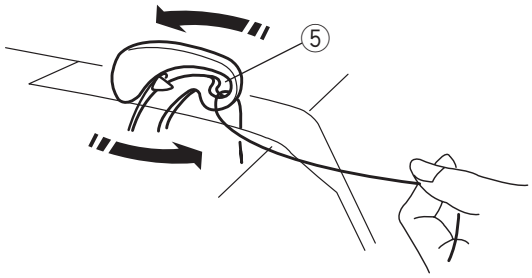

4 Træk tråden godt op til trådløfterens bagside. Træk tråden frem for at føre den igennem trådløfterøjet.
⑤ Trådløfterøje

5
6
7

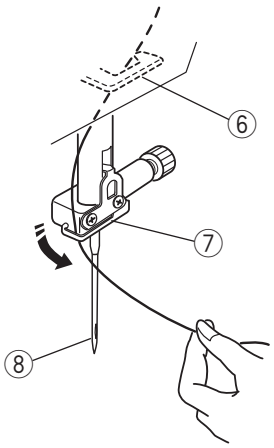

5 Træk tråden ned langs den venstre kanal, og før tråden gennem den nederste trådfører.
⑥ Nederste trådfører

6 Før tråden bag nålestangens trådfører på venstre side.
⑦ Nålestangens trådfører

7 Tråd nålen fra for til bag, eller brug nåletråderen.
⑧ Nåletykkelse

Hentet fra symaskinetorvet.dk

Nåletråder

BEMÆRK:
Sluk på strømafbryderen, når nåletråderen bruges.

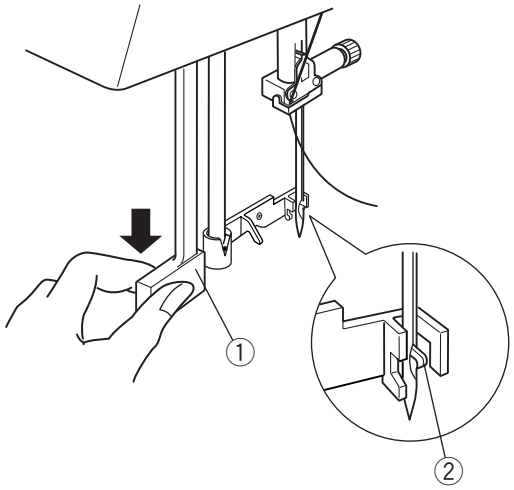

Sænk trykfoden. Løft nålen til øverste position.

Træk nåletrådergreb ① så langt nedad som muligt.
Krogen kommer ud gennem nåleøjet bagfra.
① Nåletrådergreb
② Krog

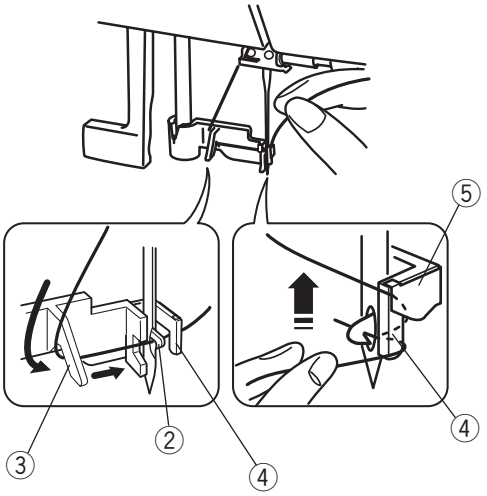

Træk tråden fra venstre føring til højre føring og under griberen.

Træk tråden op langs den højre side af den højre føring, og slip tråden mellem føring og holdeplade.
③ Venstre føring
④ Højre føring
⑤ Holdeplade

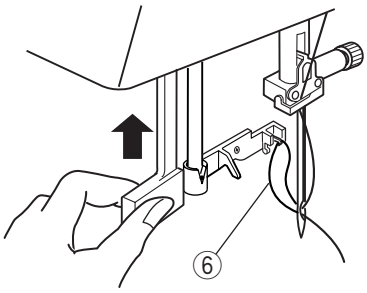

Løft grebet i pilens retning, og træk trådløkken gennem nålen.
⑥ Trådløkke

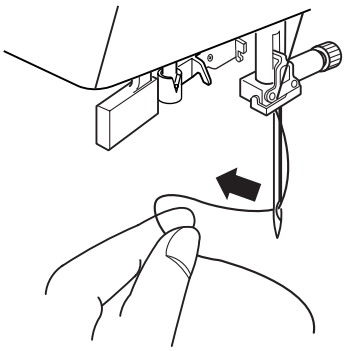

Træk trådenden gennem nåleøjet.

BEMÆRKNINGER:
Nåletråderen kan benyttes med nål nr. 11 til 16 eller en nål med blå spids. Trådstørrelse 50 til 90 som anbefalet.
Nåletråderen kan ikke bruges til en tvillingnål eller wingnål.

Hentet fra symaskinetorvet.dk

Sådan trækkes undertråden op

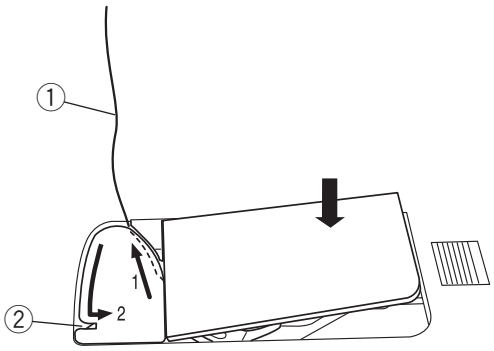

Efter at have brugt den automatiske trådskæring eller trådet spolekapslen kan du begynde at sy uden at trække undertråden op.
Du skal dog trække undertråden op, når du syr rynkning osv.

Fjern spolen. Sæt undertråden i spolen igen, og tråd spolekapslen igen ifølge vejledningen på side 15, men lad undertråden have en ende på 10 cm (4”), som vist.
① Undertråd

BEMÆRK:
Skær ikke undertråden med trådskæreren.
②Trådskærer

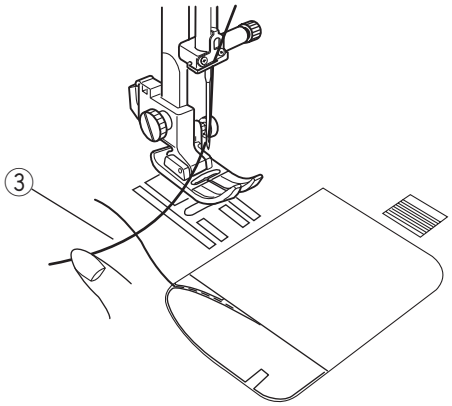

Løft trykfoden. Hold overtråden let med venstre hånd.
③ Overtråd

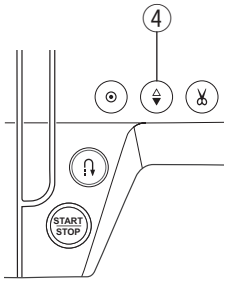

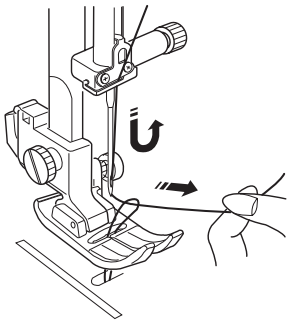

Tryk på knap for nål oppe/nede to gange for at sænke og løfte nålen, så undertråden kan bringes op.
④ Knap for nål oppe/nede

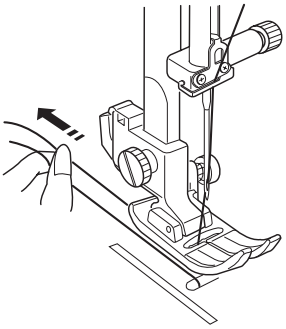

Træk begge tråde 10 til 15 cm under og bag trykfoden.

Hentet fra symaskinetorvet.dk

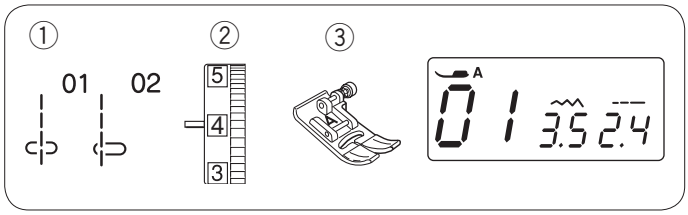

AFSNIT III. ALMINDELIG SYNING

Syning af ligesøm

① Søm:	01 eller 02
② Trådspænding:	2 til 6
③ Trykfod:	Zigzagfod A

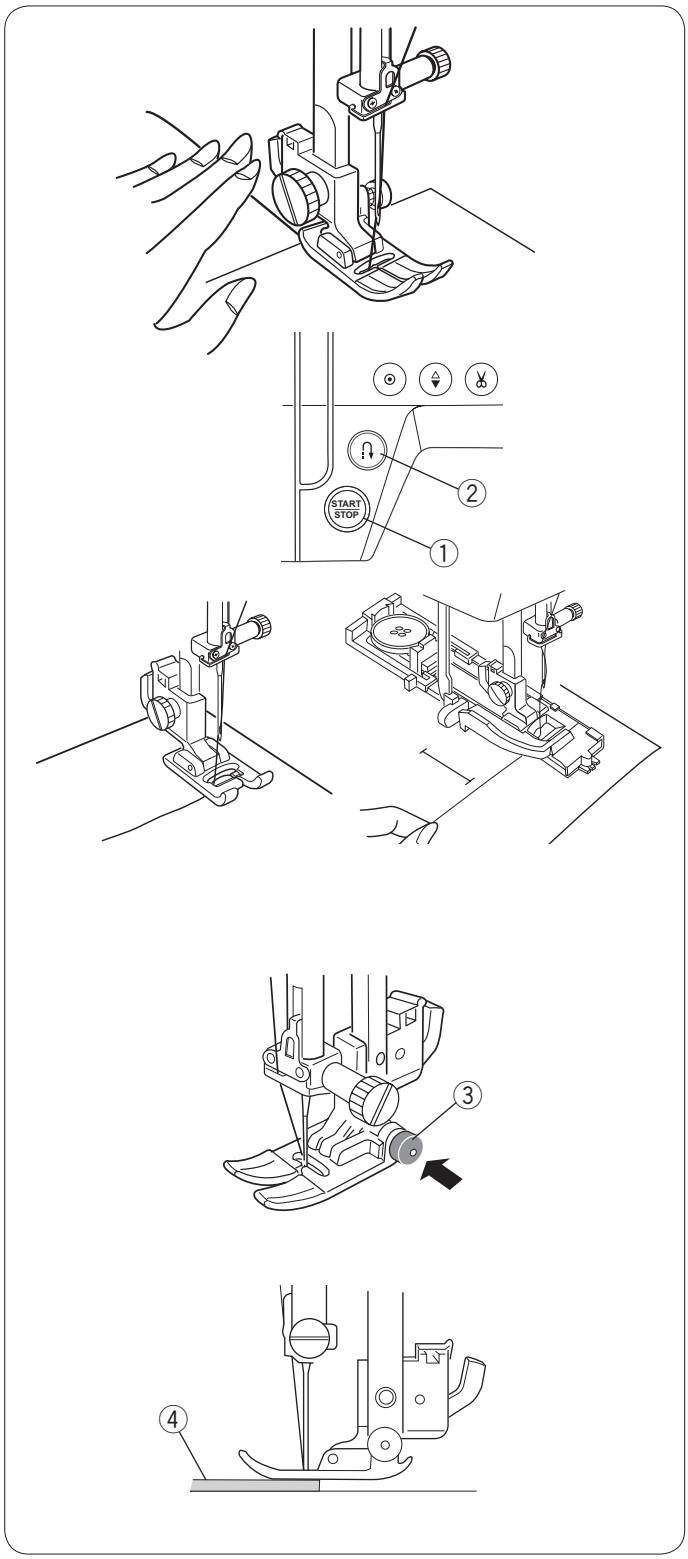

At starte syning
Løft trykfoden og placér stoffet ved siden af en sømlinje på stingpladen (1,6 cm er mest almindelig). Sænk nålen ned på stoffet på det sted, hvor syningen skal starte. Sænk trykfoden, og træk trådene bagud.
Tryk på start/stopknappen, eller træd ned på fodpedalen for at begynde at sy.
Styr forsigtigt stoffet langs med sømlinjen, og lad stoffet blive trukket frem automatisk.
① Start/stopknap

For at fæste starten af sømmen, trykkes på tilbagesyningsknappen, hvorefter der sys frem og tilbage et par gange.
② Tilbagesyningsknap

BEMÆRK:
Når du syr med applikationsfod eller knaphulsfod, skal du trække tråden(trådene) til venstre for at holde dem.

Syning fra kanten af tykt stof
Den sorte knap på zigzagfoden låser foden i vandret position. Dette er nyttigt, når du begynder at sy fra den kant af det tykke stof, der er længst væk eller syr hen over en søm.
Sænk nålen ned på stoffet på det sted, hvor syningen skal starte.
Sænk trykfoden, mens du trykker på den sorte knap.
Trykfoden låses i vandret indstillingsposition for at undgå at stoffet glider.
Knappen udløses automatisk efter et par sting.
③ Sort knap
④ Tykke stoffer

Hentet fra symaskinetorvet.dk

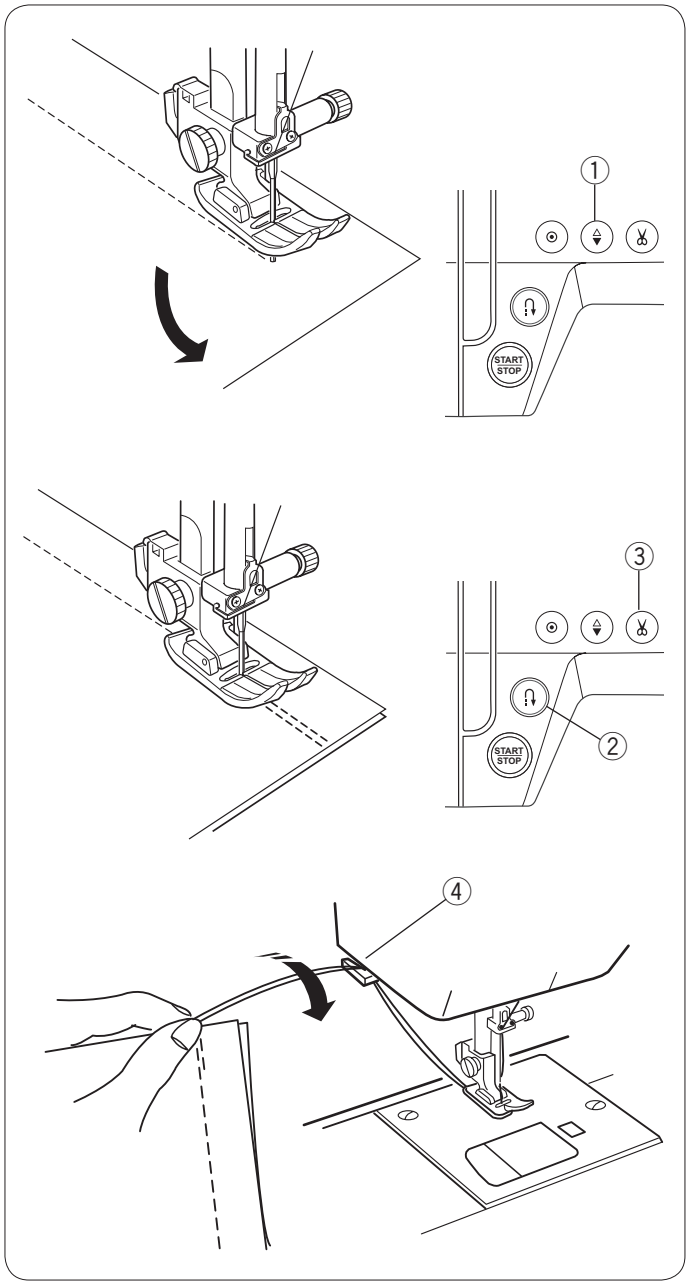

Ændring af syretning

Stop maskinen, og løft trykfoden.
Drej stoffet for at skifte til den ønskede syretning.
Sænk foden, og start syningen i den nye retning.

BEMÆRK:
Maskinen stopper med nålen nede, når der er valgt søm fra 1 til 25.
Tryk på knappen til at bringe nålen op/ned for at sænke nålen, hvis maskinen stopper med nålen oppe.
① Nålestop oppe/nede

Hæftning

Du kan hæfte enderne ved at trykke på tilbagesyningsknappen og sy nogle tilbagesting. Tryk på knappen til trådklip for at klippe tråden over.
② Tilbagesyningsknap
③ Trådklip

Løft trykfoden.
Brug trådskæreren på sidedækslet til at skære tykkere tråde over.
④ Trådskærer

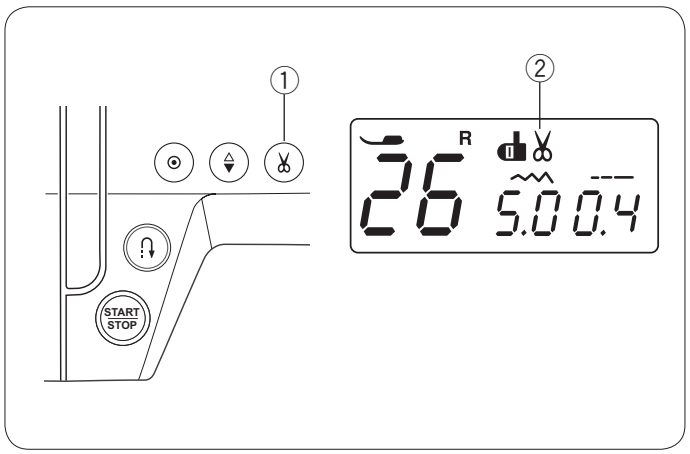

Automatisk trådklip

For at klippe tråden over automatisk efter hæftestingene skal du trykke og holde trådklipknappen, indtil trådklipikonet vises på LCD-skærmen.
① Trådklipknap
② Trådklipikon

Når der er valgt knaphul, hæftning eller snørrehul, 26 27 28 29 30, vil maskinen klippe trådene automatisk, når syningen er færdig.

Tryk på knappen til hæftesting eller på tilbagesyningsknappen for at klippe trådene automatisk over efter syning, når der er valgt en anden søm.

Hentet fra symaskinetorvet.dk

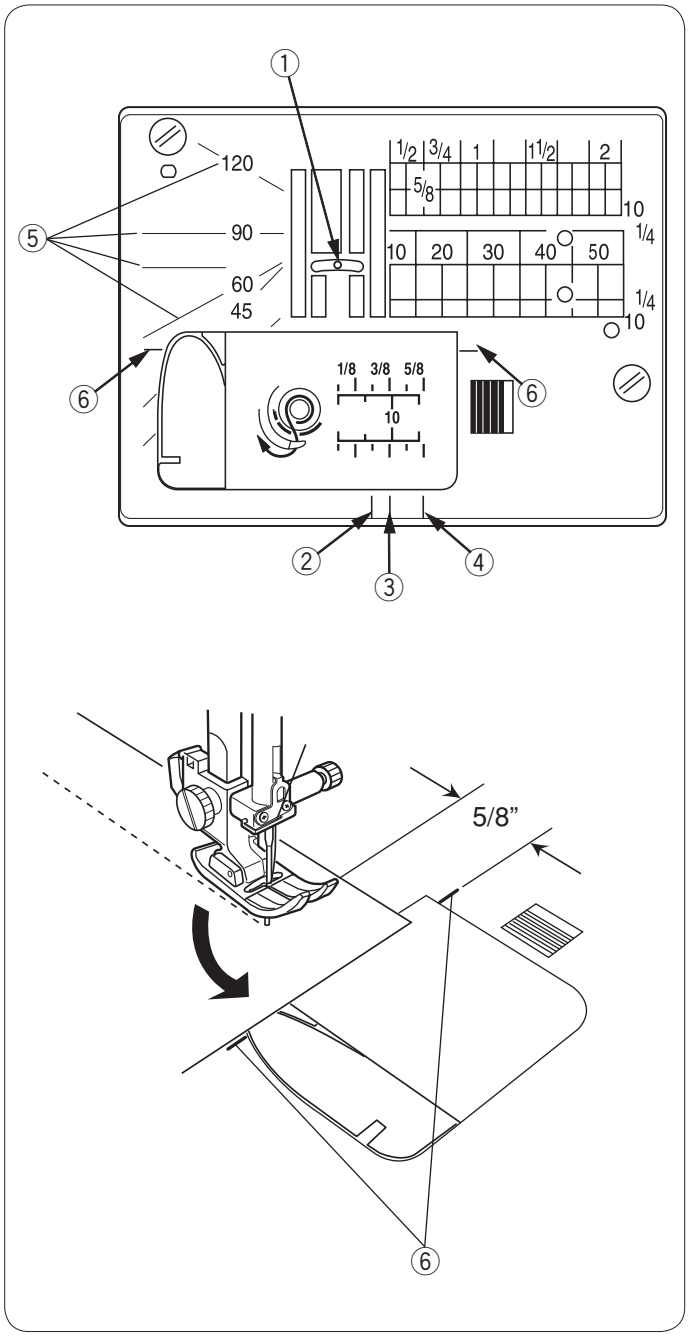

Stingplade

Sømlinjerne på stingpladen og spoledækslet hjælper til med at måle sømrummet. Tallene på stingpladen angiver afstanden mellem nålens midterposition og kanten af stoffet.

① Nålens midterste position

De forreste sømlinjer markeres ved 1/4˝, 3/8˝ og 5/8˝ fra nålens midterposition.

② Forreste sømlinje ved 1/4”
③ Forreste sømlinje ved 3/8”
④ Forreste sømlinje ved 5/8”

Vinkelskalaerne er angivet som 45, 60, 90 og 120 grader. Brug vinkelskalaerne, når du syr patchwork. (se side 40).

⑤ Vinkelskalaer

Syning af et retvinklet hjørne

Du kan bibeholde et 5/8” sømmerum efter et retvinklet hjørne ved at bruge hjørnelinjen på stingpladen.

⑥ Hjørnelinjer

Stop syning, når stoffets forreste kant når hjørnesømlinjerne.
Løft trykfoden, og drej stoffet 90 grader.
Begynd at sy i en ny retning.

Hentet fra symaskinetorvet.dk

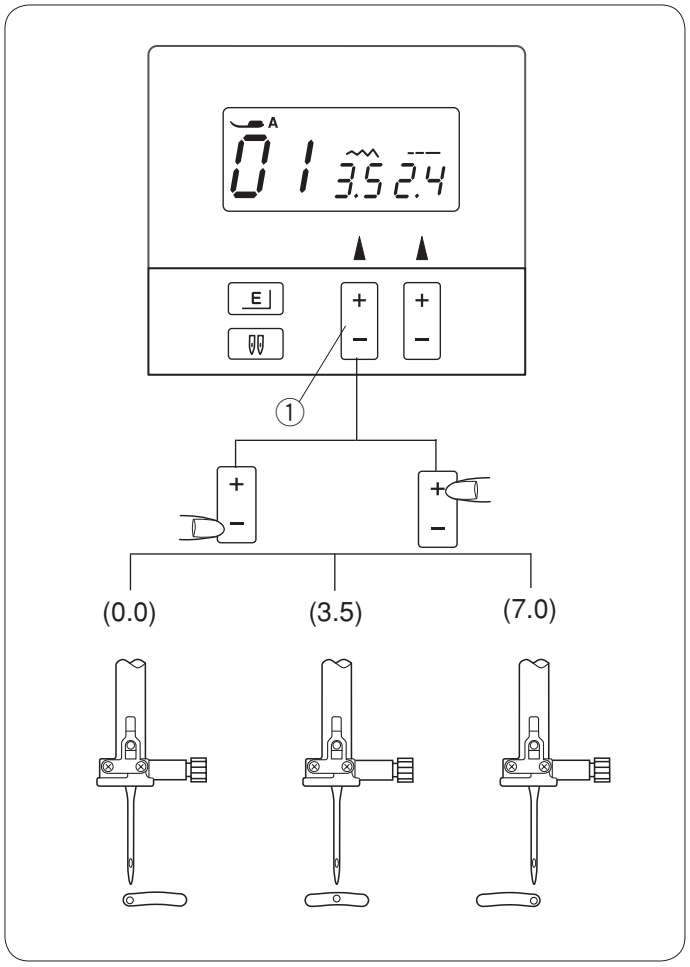

Ændring af nålepositionen

Nålepositionen kan ændres på ligesømme, dvs. sømmene 01 til 05 og 19.

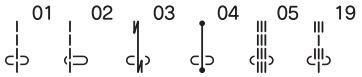

Tryk på tegnet "–" på knappen til indstilling af stingbredden for at flytte nålen til venstre.
Tryk på tegnet "+" på knappen til indstilling af stingbredden for at flytte nålen til højre.

① Knap til indstilling af stingbredde

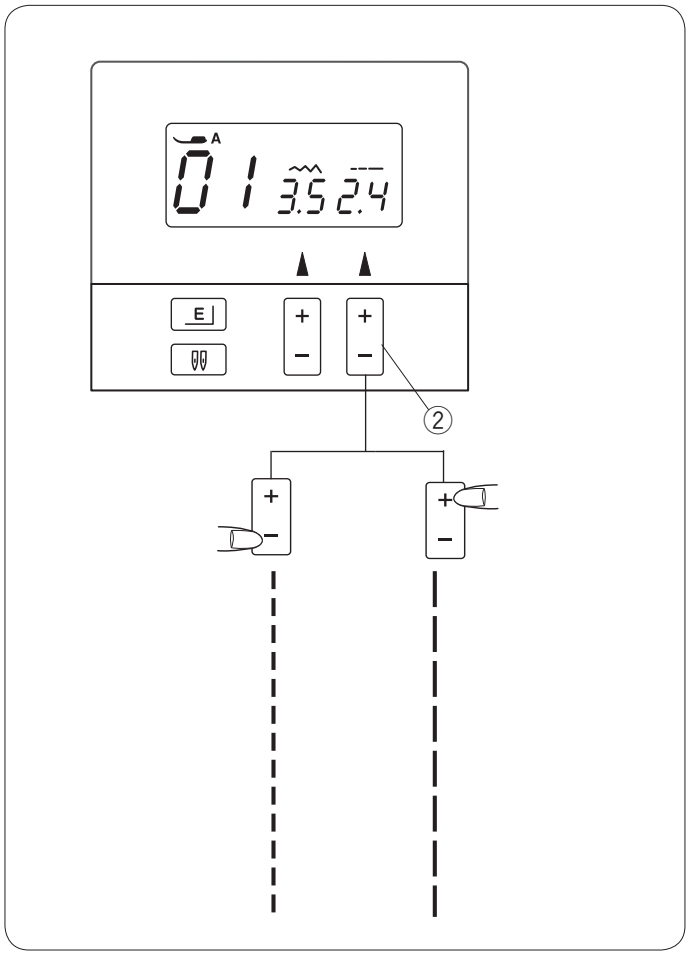

Ændring af stinglængden

Stinglængden kan ændres.
Tryk på tegnet "+" på knappen til indstilling af stinglængde for at gøre stinglængden større.
Tryk på tegnet "–" på knappen til indstilling af stinglængde for at gøre stinglængden mindre.

② Knap til indstilling af stinglængde

BEMÆRK:
Længden på tilbagesting kan ikke indstilles til mere end 4,0.

Hentet fra symaskinetorvet.dk

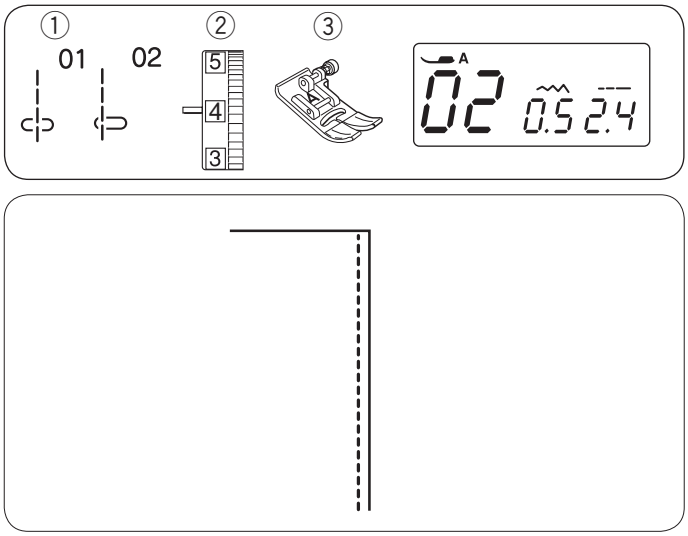

Ligesøm

① Søm: 01 eller 02
② Trådspænding: 2 til 6
③ Trykfod: Zigzagfod A

Til sying af beklædning, isyning af lynlås og andet.
Søm 02 bruges til syning af tynde stoffer.

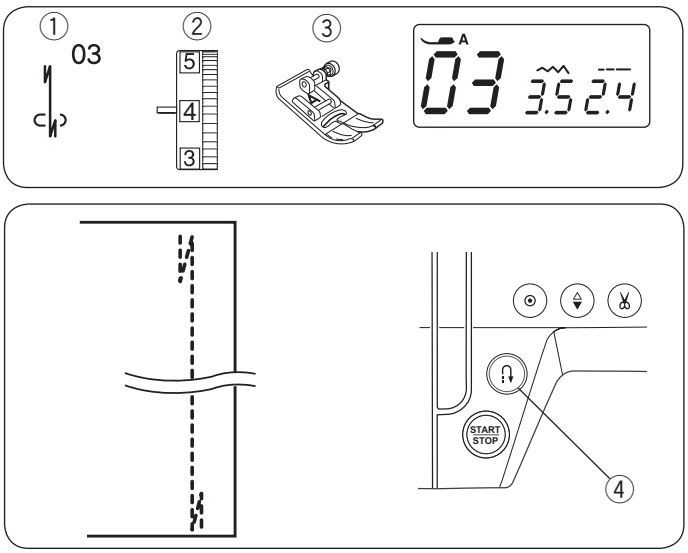

Lock-a-Maticsøm

① Søm: 03
② Trådspænding: 2 til 6
③ Trykfod: Zigzagfod A

Brug denne søm til at hæfte begyndelsen og enden af en søm med frem og tilbagesyning.
Når du når enden af sømmen, skal du trykke på tilbagesyningsknappen én gang. Symaskinen vil sy fire sting tilbage, fire sting fremad og så automatisk holde op med at sy.

④ Tilbagesyningsknap

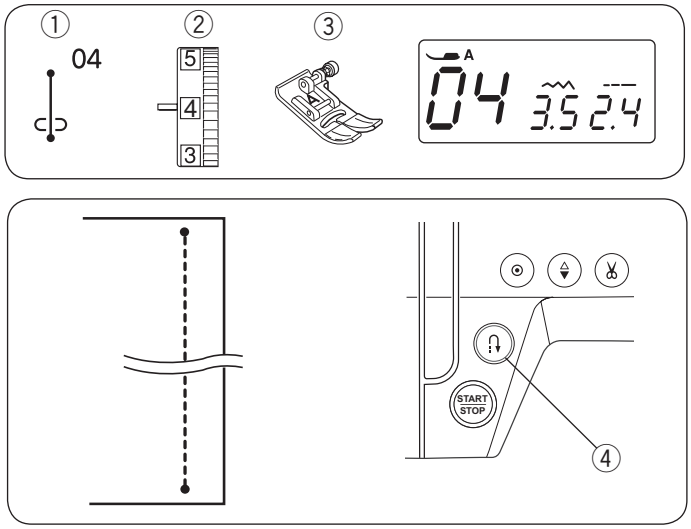

Automatisk hæftesøm

① Søm: 04
② Trådspænding: 2 til 6
③ Trykfod: Zigzagfod A

Denne unikke søm bruges, hvor der er behov for en usynlig hæftning.

Sænk nålen tæt på stoffets forreste kant.
Symaskinen vil sy adskillige sting på stedet og fortsætte med at sy fremad.
Når du trykker på tilbagesyningsknappen i slutningen af sømmen, vil symaskinen sy adskillige sting på stedet, og så automatisk holde op med at sy.

④ Tilbagesyningsknap

Hentet fra symaskinetorvet.dk

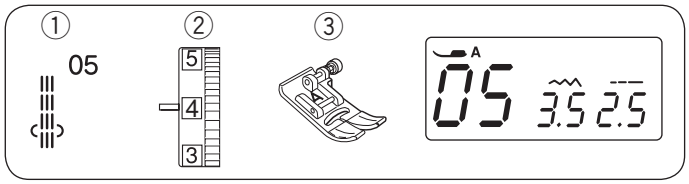

Forstærket ligesøm

① Søm:	05
② Trådspænding:	2 til 6
③ Trykfod:	Zigzagfod A

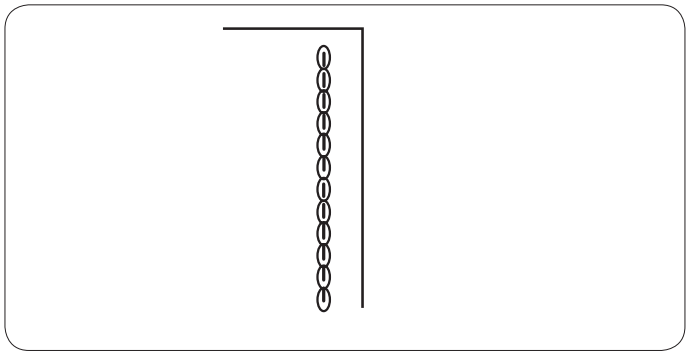

Denne stærke, holdbare søm anbefales, når både elasticitet og styrke er nødvendig for at kunne sikre, at det er bekvemt og holdbart. Bruges til at forstærke områder som f.eks. sømme i skridtet og i ærmegab. Kan også bruges til at forstærke sømmene på genstande som f.eks. rygsække.

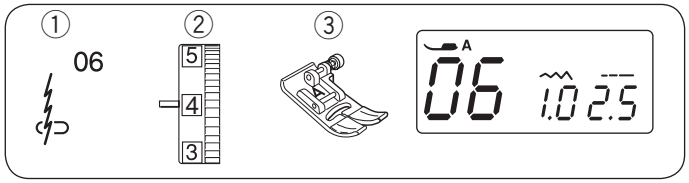

Stræksøm

① Søm:	06
② Trådspænding:	3 til 6
③ Trykfod:	Zigzagfod A

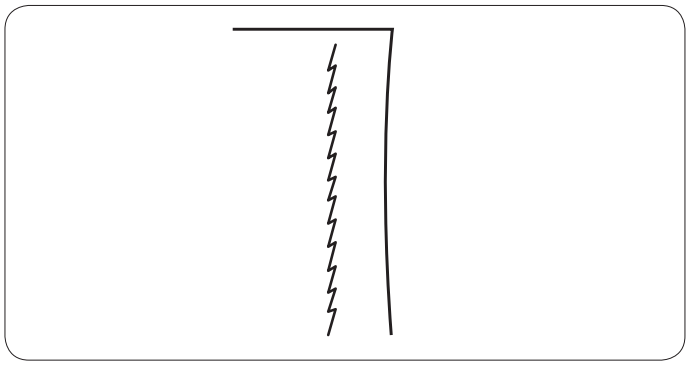

Denne søm er en smal stræksøm, der er beregnet til at eliminere buler i strikstoffer og skråsømme, samtidig med at sømmen presses helt fladt ud.
Brug denne søm til syning i fine stoffer.

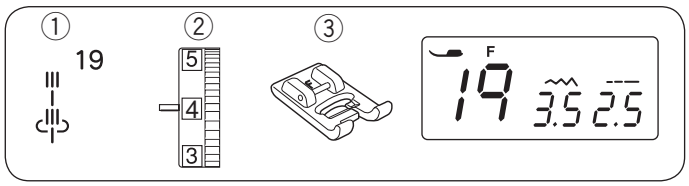

Saddelsøm

① Søm:	19
② Trådspænding:	3 til 6
③ Trykfod:	Applikationsfod F

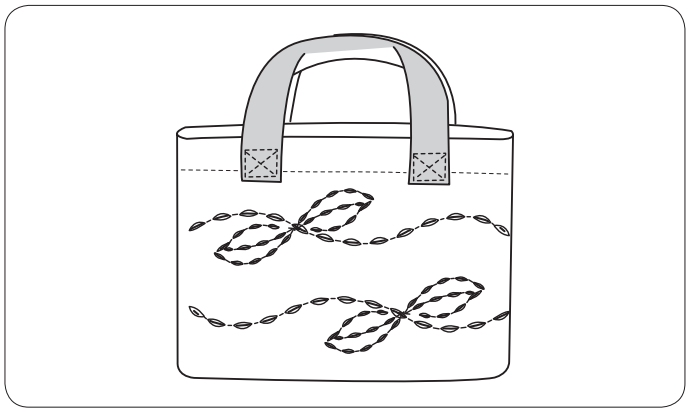

Saddelsømmen dannes med et sting fremad, to sting baglæns og fire sting fremad.
Du kan opnå et flot håndarbejde-look, når du syr pyntestikninger på jakkesæt, blazere, sweaters og denim med saddelsøm.

Hentet fra symaskinetorvet.dk

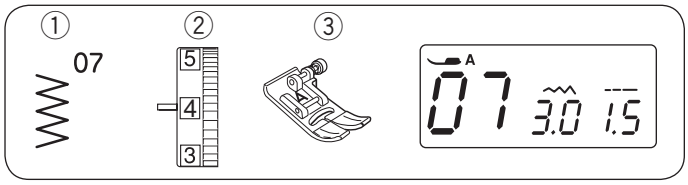

Zigzag

① Søm:	07
② Trådspænding:	2 til 6
③ Trykfod:	Zigzagfod A

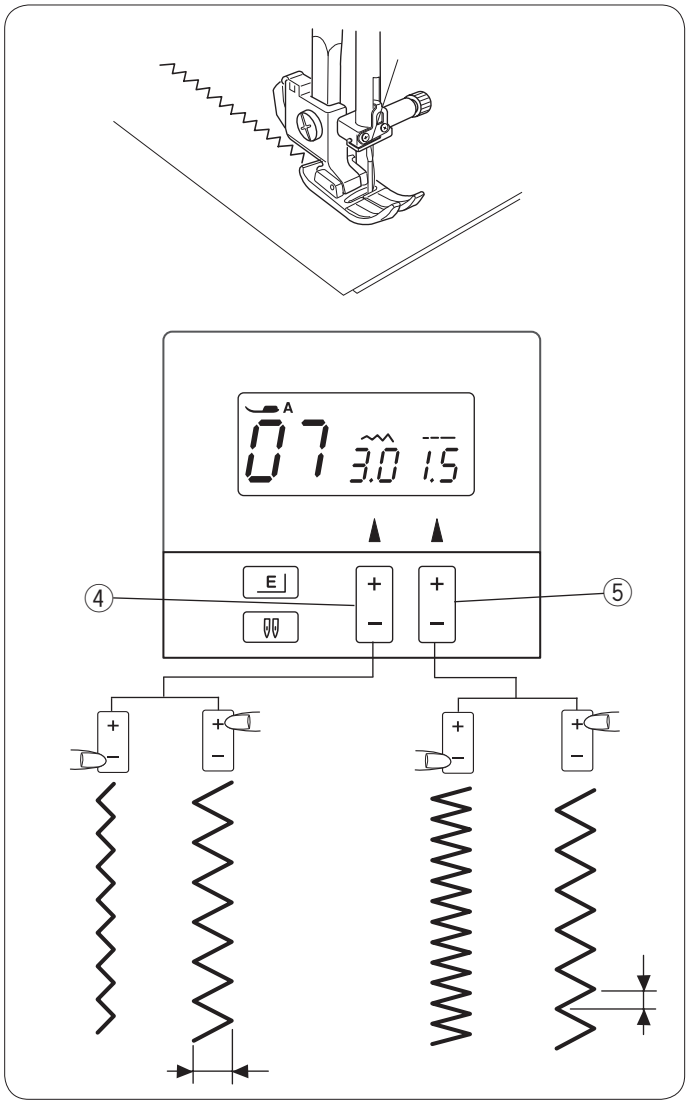

Zigzag er en af de mest nyttige og alsidige sømme.
Den bruges til kastning over kanter, reparationer, applikationer samt som dekorativ søm.

BEMÆRK:
Når der sys i strækstoffer, som for eksempel strik, jersey eller trikotstoffer, bør der bruges et stabiliseringsmateriale.

Ændring af stingbredden

Tryk på tegnet "+" på knappen til indstilling af stingbredde for at gøre stingbredden større.
Tryk på tegnet "–" på knappen til indstilling af stingbredde for at gøre stingbredden mindre.
④ Knap til indstilling af stingbredde

Ændring af stinglængden

Tryk på tegnet "+" på knappen til indstilling af stinglængde for at gøre stinglængden større.
Tryk på tegnet "–" på knappen til indstilling af stinglængde for at gøre stinglængden mindre.
⑤ Knap til indstilling af stinglængde

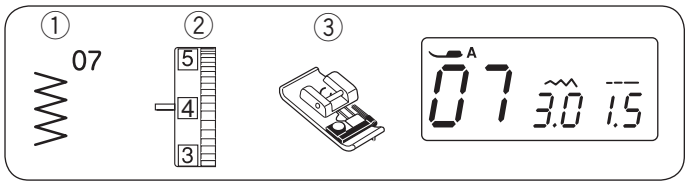

Afkantning med zigzag

① Søm:	07
② Trådspænding:	3 til 7
③ Trykfod:	Overlockfod C

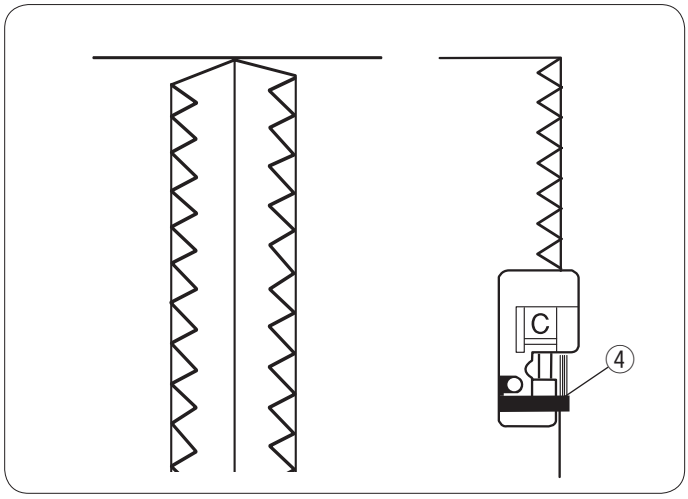

Anbring stoffets kant ved siden af føringen på foden, og sy, mens du fører stoffet langs føringen.
④Føring

⚠ FORSIGTIG:
Når du bruger overlockfoden, skal du sørge for at indstille stingbredden på 4,5 eller bredere, da nålen ellers kan ramme overlockfodens metalwirer.

Hentet fra symaskinetorvet.dk

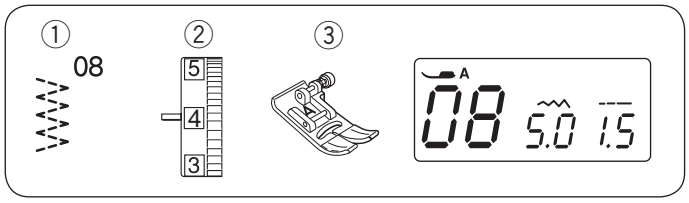

Trestingszigzag/Trikotsøm

① Søm:	08
② Trådspænding:	3 til 7
③ Trykfod:	Zigzagfod A

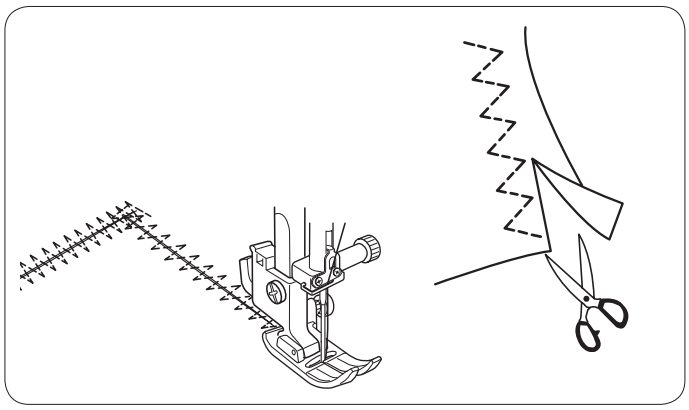

Denne søm bruges til at sy over trævlekanter, i syntetiske stoffer og strækstoffer, der har tendens til at bule.
Sy langs med stoffets kant og med rigeligt sømrum.
Efter syningen klippes sømrummet af tæt på sømmen.

Sømmen er også udmærket til stopning og reparation.

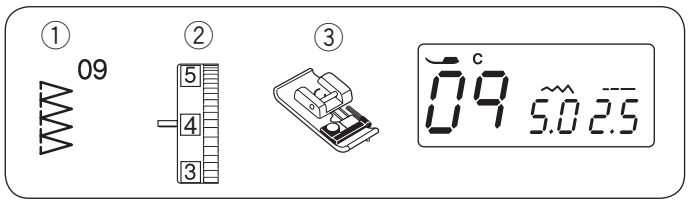

Overlock

① Søm:	09
② Trådspænding:	3 til 7
③ Trykfod:	Overlockfod C

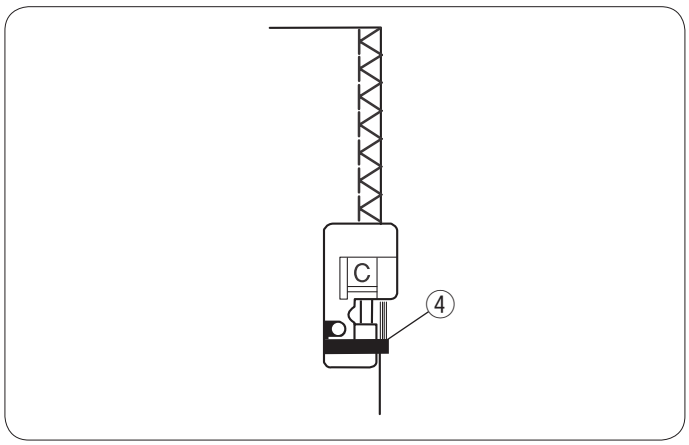

Denne søm bruges til at sy sammen og kaste over stofkanter samtidigt.
Brug kaste over, når du ikke har behov for at presse sømmen helt fladt ud.
Sy mens du fører stofkanterne langs føringen på foden.
④ Føring

BEMÆRK:
Stingbredden kan ikke indstilles til mindre end 4,5 for at forhindre nålen i at ramme fodens wirer.

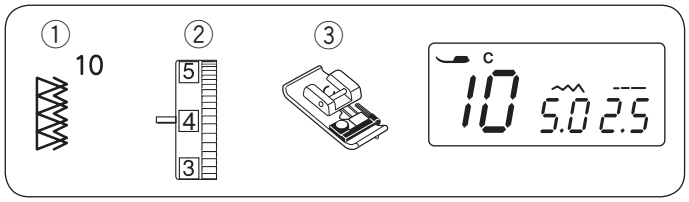

Dobbelt overlock

① Søm:	10
② Trådspænding:	3 til 7
③ Trykfod:	Kantefod C

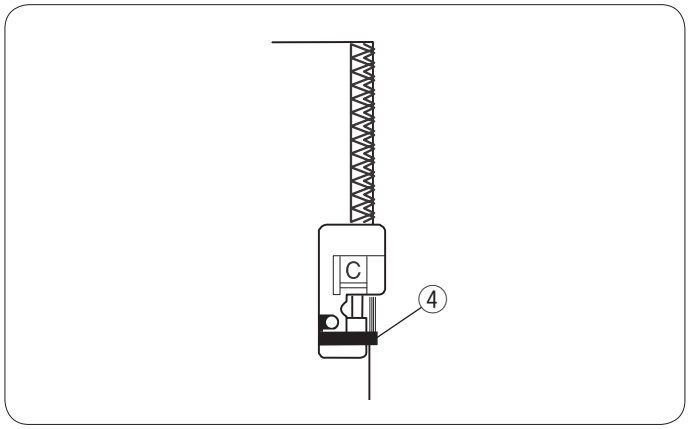

Dette er et enestående sting til at sy stoffer, der har tendens til at trævle en del som f.eks. linned og gabardiner.
To rækker zigzagsting sys samtidig over kanten for at sikre, at sømmene ikke trævler.
Sy. mens du fører stofkanterne lang styret på foden.
④ Styr

BEMÆRK:
Stingbredden kan ikke indstilles til mindre end 4,5 for at forhindre nålen i at ramme ledningerne på foden.

Hentet fra symaskinetorvet.dk

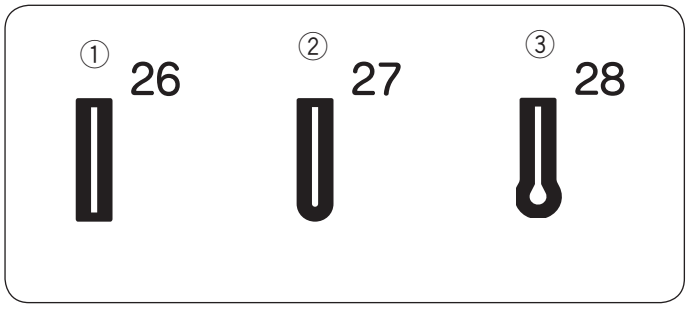

Knaphuller

Maskinen har følgende 3 typer knaphuller.

① **Firkantet knaphul**
Dette firkantede knaphul bruges i udstrakt grad til middelkraftige til kraftige stoffer. Knaphulstørrelsen fastlægges automatisk ved at anbringe en knap i trykfoden.

② **Knaphul med rund ende**
Dette knaphul bruges til lette til middelkraftige stoffer især til bluser og børnetøj.

③ **Knaphul til lette stoffer**
Dette knaphul er rundet af i begge ender og bruges til lette, sarte stoffer som f.eks. fin silke.

BEMÆRKNINGER:
- Sy knaphullerne 21 til 27 ved at følge samme procedure som firkantet knaphul (Se side 35 til 36.).
- Knaphullets størrelse indstilles automatisk ved at lægge en knap bagest i knapfoden R.
- Fodens knapholder kan tage en knap med en diameter på op til 2,5 cm.
- Det er sommetider nødvendigt at ændre knaphulsstørrelse for at passe til visse kraftige eller særlige stoffer og tråde.
- Sy et prøveknaphul på et ekstra stykke stof for at tjekke indstillingerne.
- Anbring knappen på stofprøven, og markér top og bund for at bestemme knaphullets placering på stoffet.
- Brug indlægsmateriale i på strækstoffer.

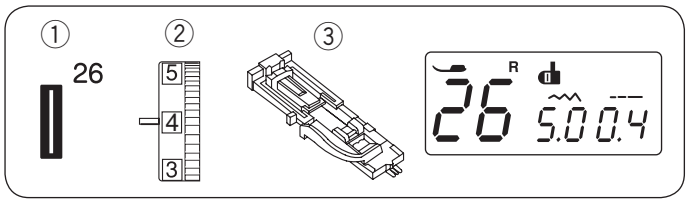

Firkantet knaphul

① Søm:	26
② Trådspænding:	1 til 5
③ Trykfod:	Automatisk knaphulsfod R

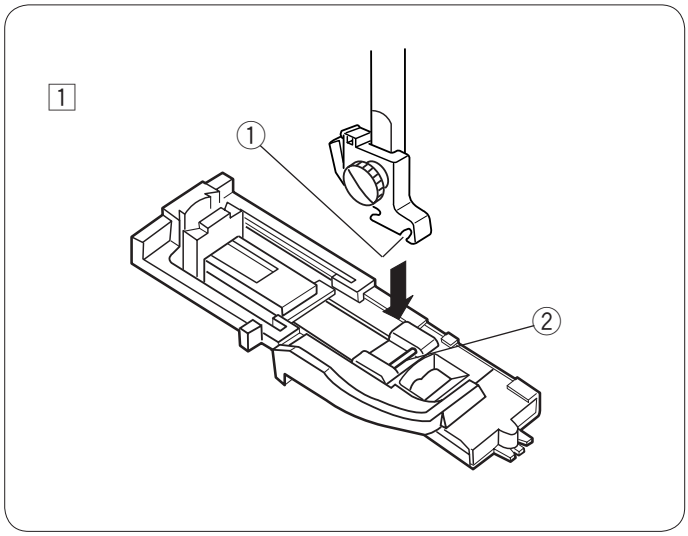

1 Tryk på knappen for nål oppe/nede for at løfte nålen. Sæt den automatiske knaphulsfod R på ved at sætte pinden i rillen på fodholderen.
① Rille
② Knappenål

Hentet fra symaskinetorvet.dk

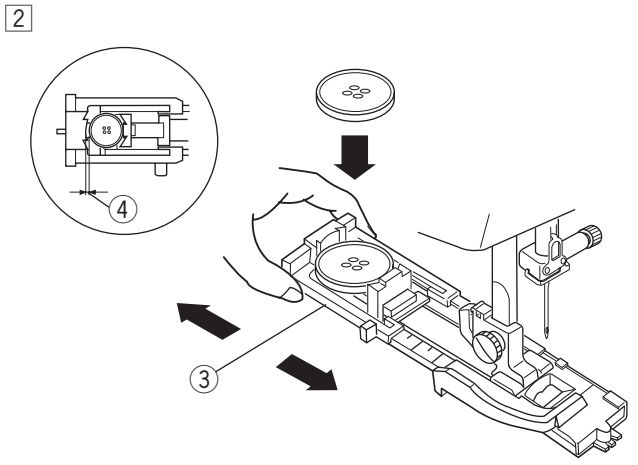

2 Træk knapholderen bagud, og læg knappen i. Skub den tæt sammen omkring knappen.
③ Knapholder

BEMÆRK:
Hvis knappen er meget tyk, skal du sy et prøveknaphul på et ekstra stykke stof.
Hvis det ikke er muligt at føre knappen gennem prøveknaphullet, skal knaphullet gøres længere. Dette gøres ved at trække knapholderen lidt tilbage. Knaphullet vil blive længere.
④ Ekstra afstand

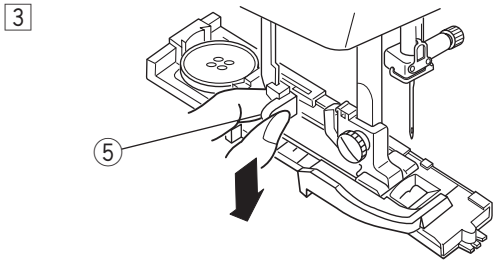

3 Træk knaphulsgrebet så langt nedad som muligt.
⑤ Knaphulsgreb

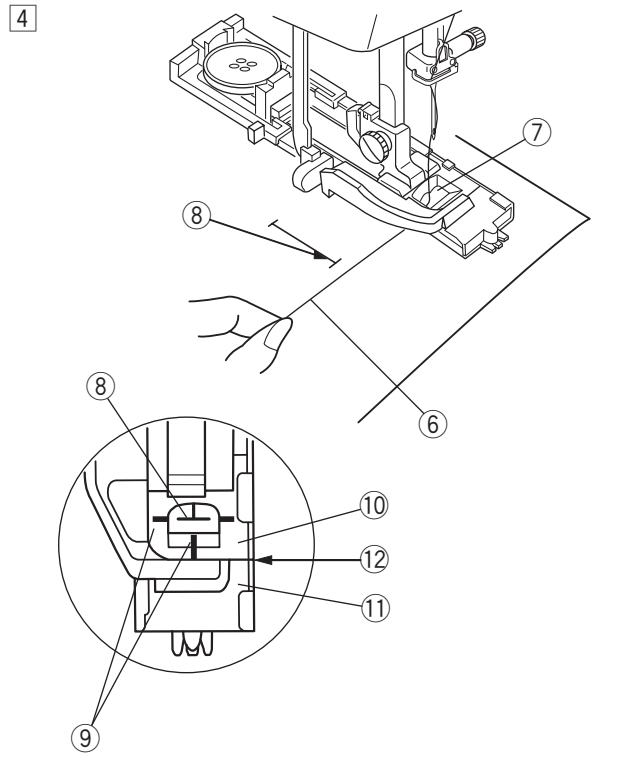

4 Træk overtråden mod venstre og gennem knaphulsfodens hul. Marker knaphullets placering på stoffet.
Anbring stoffet, og sænk nålen til startposition. Sænk knaphulsfoden.
Begynd at sy, mens du trækker overtråden let til venstre.
Når du har syet flere sting, skal du slippe overtråden og fortsætte med at sy.
⑥ Overtråd
⑦ Åbning
⑧ Begyndelsespunkt

BEMÆRK:
Referencemærkerne på knaphulsfoden kan benyttes som hjælp til placering.
Sørg for, at der ikke er afstand ⑩ mellem skyderen og stopperen, da knaphullet ellers ikke vil blive syet på det ønskede sted.
⑨ Referencelinjer
⑩ Skyder
⑪ Stopper
⑫ Ingen afstand
⑬ Afstand

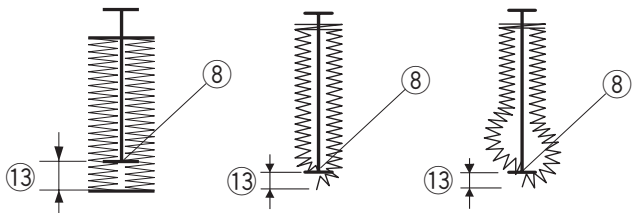

Hentet fra symaskinetorvet.dk

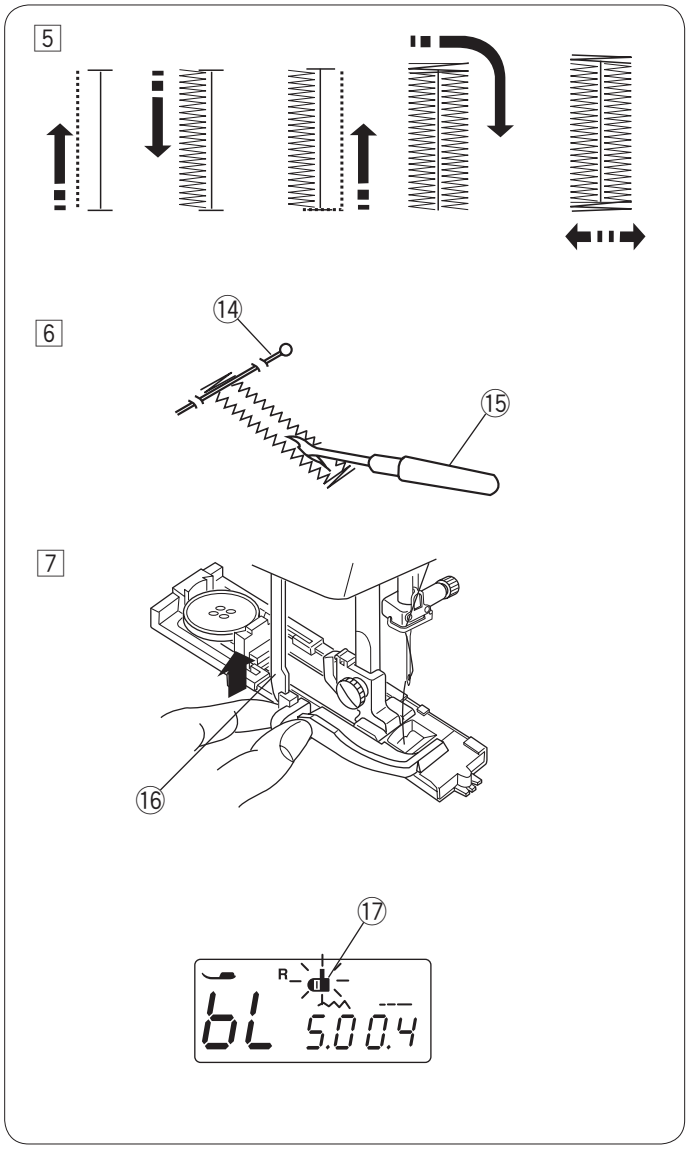

5 Start symaskinen for at sy knaphullet.
Knaphullet sys i den viste rækkefølge.
Når knaphullet er færdigt, stopper maskinen automatisk med nålen i op-position.

6 Tag stoffet ud af symaskinen, og sæt en knappenål i lige under trensen for at forhindre, at sting skæres over ved et uheld. Spræt åbningen op med en opsprætter.
⑭ Knappenål
⑮ Opsprætter

7 Når syning af knaphullet er færdig, skubbes knaphulsgrebet så langt opad som muligt.
⑯ Knaphulsgreb

BEMÆRK:
Hvis du begynder at sy knaphullet uden at sænke knaphulsgrebet, vil LCD-skærmen vise “bL”-meddelelsen, og knaphulsgrebikonet vil blinke.
Sænk knaphulsgrebet, og start symaskinen igen.
⑰ Knaphulsgrebikon

Forstærket knaphul
Du kan lave et solidt knaphul ved at sy et nyt lag knaphulssting det eksisterende knaphul.
Løft ikke foden eller knaphulsgrebet, når knaphullet er færdigt, men start ganske enkelt maskinen igen.

Hentet fra symaskinetorvet.dk

Brug af stabiliseringspladen

Stabiliseringspladen holde og støtter stofferne, så den er praktisk til at sy knaphuller med på kraftige stofkanter.

1

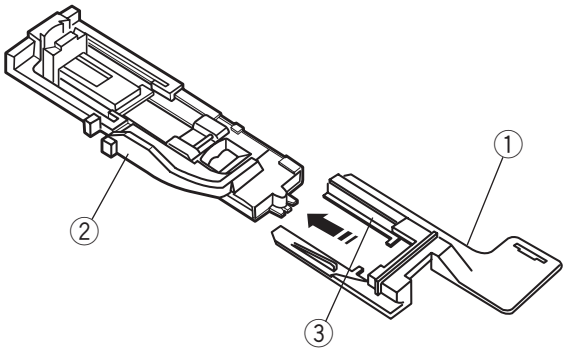

1 Fastgør stabiliseringsholderen til knaphulsfoden ved at isætte foden i holderens kanaler.
① Stabiliseringspladeholder
② Knaphulsfod
③ Kanal

2

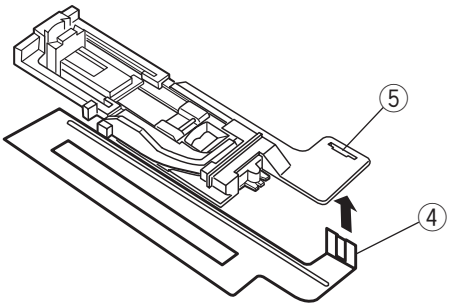

2 Sæt stabiliseringspladens tap i pladeholderens indstik.
④ Tap
⑤ Indstik

3

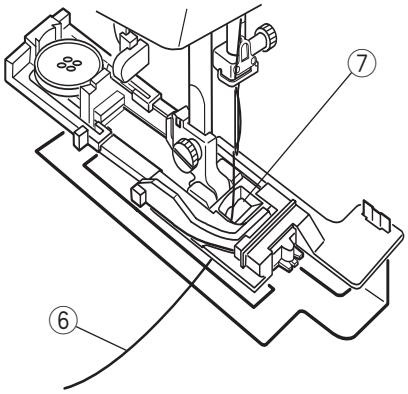

3 Fastgør knaphulsfoden med stabiliseringspladen til maskinen.
Træk overtråden gennem hullet i foden, og træk den til venstre mellem foden og stabiliseringspladen.
⑥ Overtråd
⑦ Hullet i foden

4

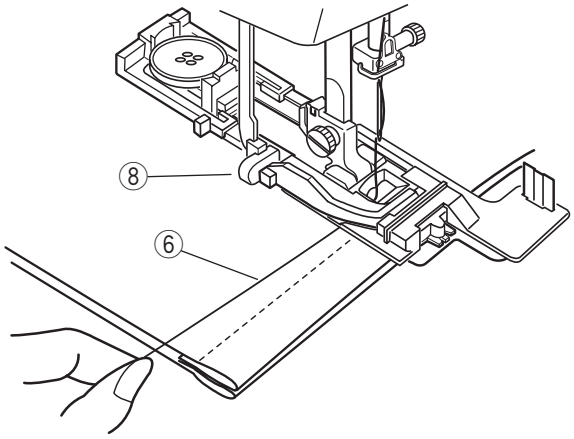

4 Placér stoffet mellem foden og stabiliseringspladen.
Anbring stoffet, og sænk nålen til startposition.
Sænk foden, og træk knaphulsgrebet så langt nedad som muligt.
Begynd at sy, mens du trækker overtråden let til venstre.
Når du har syet flere sting, skal du slippe overtråden og fortsætte med at sy.
⑧ Knaphulsgreb

Hentet fra symaskinetorvet.dk

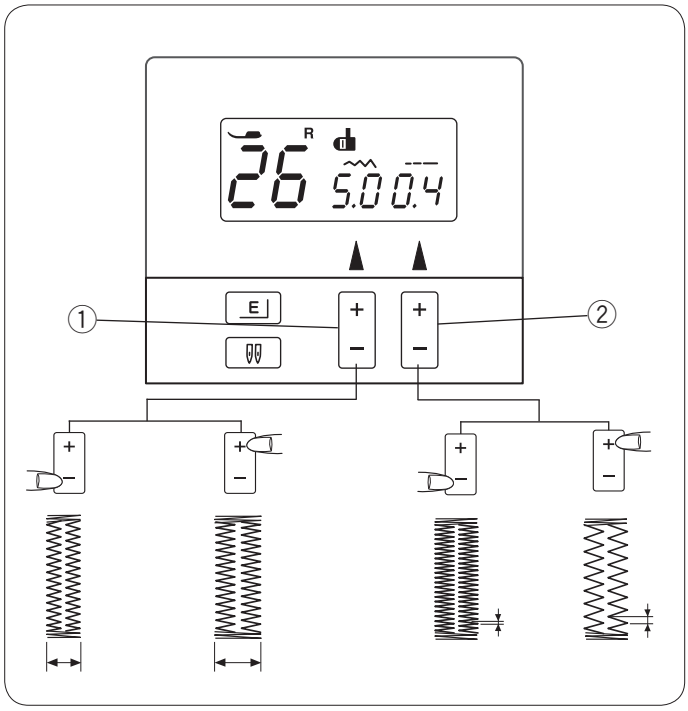

Indstilling af knaphullers bredde og tæthed

• Indstilling af knaphullets bredde
Tryk på tegnet "+" på knappen til indstilling af stingbredde for at gøre knaphullet bredere.
Tryk på tegnet "–" på knappen til indstilling af stingbredde for at gøre knaphullets bredde mindre.
① Knap til indstilling af stingbredde

BEMÆRK:
Knaphulsbredden kan indstilles fra 2,5 til 7,0.

• Indstilling af stingtætheden
Tryk på tegnet "+" på knappen til indstilling af stinglængde for at gøre stingtætheden større.
Tryk på tegnet "–" på knappen til indstilling af stinglængde for at gøre stingtætheden mindre.
② Knap til indstilling af stinglængde

BEMÆRK:
Knaphullets stingtæthed kan indstilles fra 0,3 til 0,8.

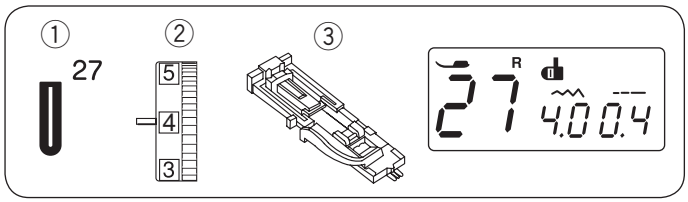

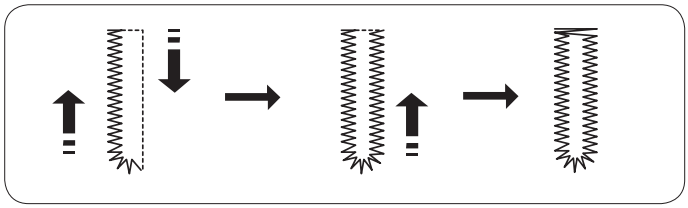

Knaphul med indlægstråd

① Søm:	27
② Trådspænding:	1 til 5
③ Trykfod:	Automatisk knaphulsfod R

Fremgangsmåden for syning er den samme som for firkantet knaphul. Stingbredden kan variere fra 2,5 til 5,5.
Stingtætheden kan variere fra 0,3 til 0,8.

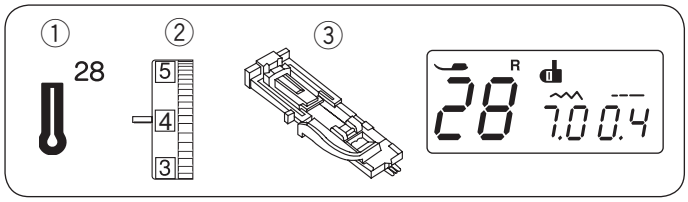

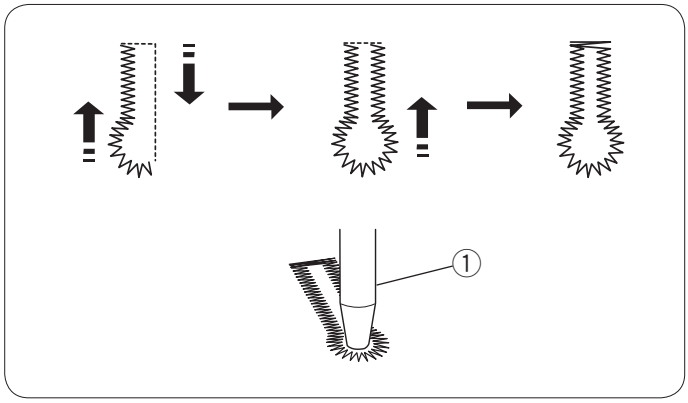

Øjeknaphul

① Søm:	28
② Trådspænding:	1 til 5
③ Trykfod:	Automatisk knaphulsfod R

Fremgangsmåden for syning er den samme som for firkantet knaphul.

Stingbredden kan variere fra 5,5 til 7,0.
Stingtætheden kan variere fra 0,3 til 0,8.

Brug opsprætteren og et huljern ① til at åbne knaphullet.
① Huljern til øjeknaphullet (leveres ikke med maskinen)

Hentet fra symaskinetorvet.dk

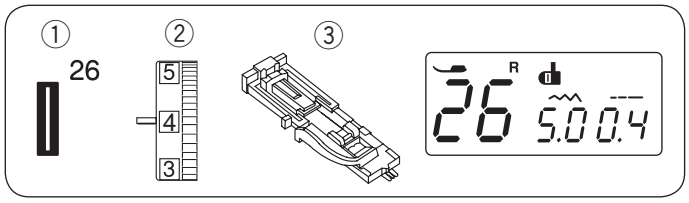

Knaphul med indlægstråd

① Søm:	26
② Trådspænding:	1 til 5
③ Trykfod:	Automatisk knaphulsfod R

1

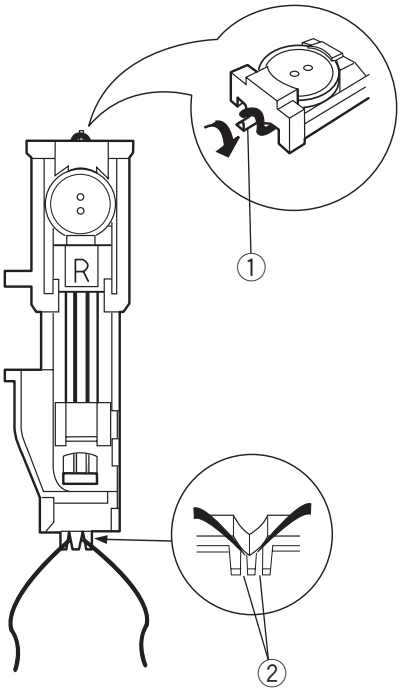

1 Brug samme procedure som den for firkantet knaphul. Indstil stingbredden, så den passer til tykkelsen af den anvendte indlægstråd. Med knaphulsfoden hævet, hægtes indlægstråden på sporen bag på knaphulsfoden.
Før enderne ind mod dig under knaphulsfoden og væk fra den forreste ende. Hægt indlægstråden i gaflen på knaphulsfodens forreste ende for at holde den stramt.
Stik nålen ned i stoffet, der hvor knaphullet skal starte, og sænk trykfoden.
① Spore
② Gaffel

2

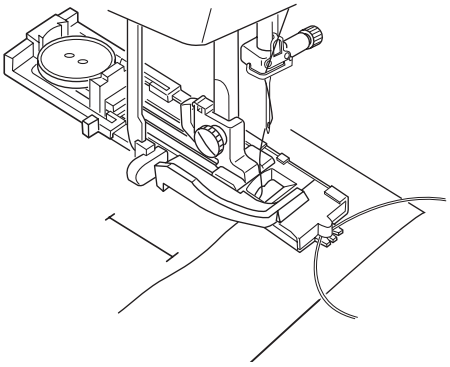

2 Start symaskinen og sy knaphullet. Hver side af knaphullet og stolpesømmene sys oven på indlægstråden.
Fjern stoffet fra symaskinen, og skær kun sytråden over.

3

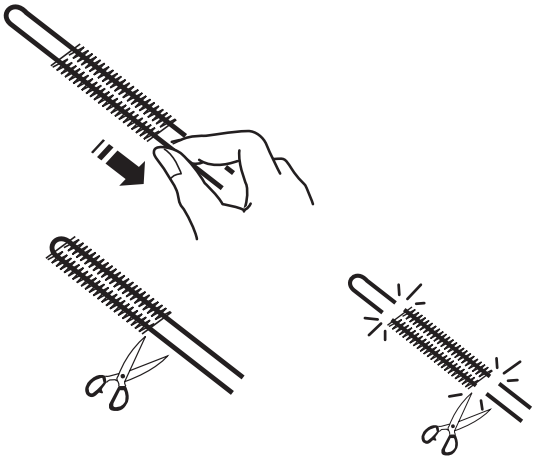

3 Træk i indlægstrådens løse ender for at stramme den.
Skær begge ender af indlægstråden.

BEMÆRK:
Klip indlægstråden af i begge ender, hvis den er syet fast i stoffet, og du ikke kan trække i den.

Hentet fra symaskinetorvet.dk

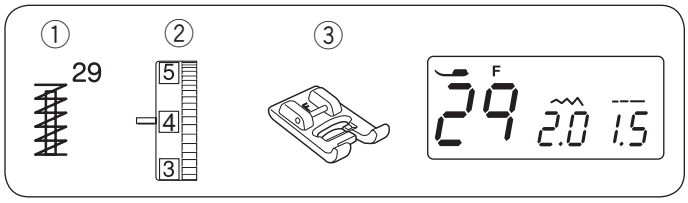

Stolpesøm

① Søm:	29
② Trådspænding:	3 til 6
③ Trykfod:	Applikationsfod F

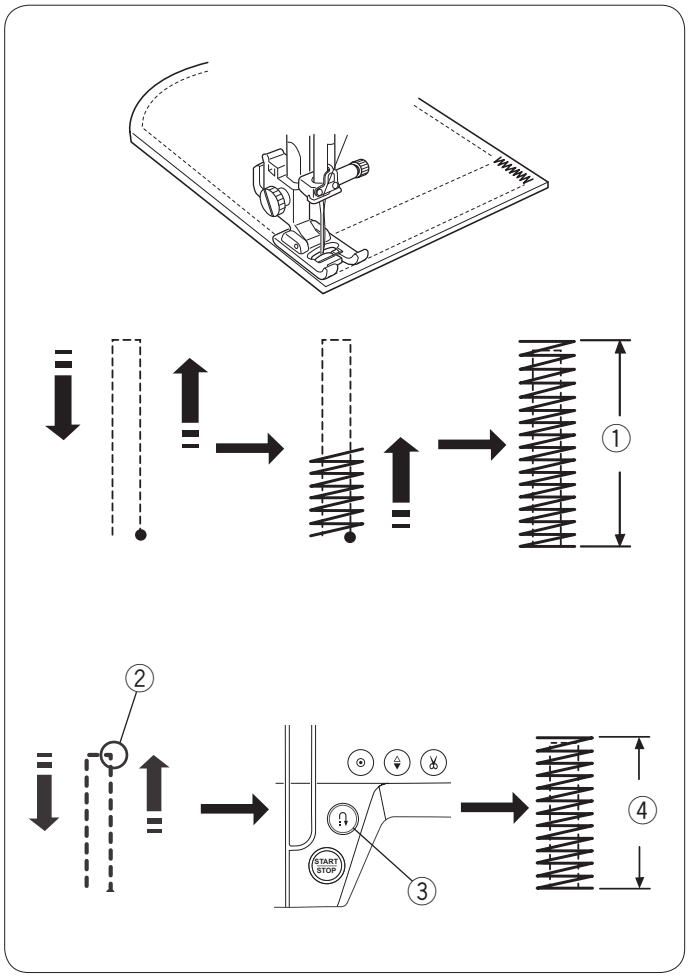

Stolpesøm anvendes til at forstærke lommer, skridtområder og bæltesnore, hvor der er behov for ekstra styrke.

• **Start syning**
Start symaskinen, og bliv ved at sy, indtil den standser automatisk. Symaskinen vil sy en stolpe, der er 1,5 cm lang.
① 1,5 cm
Symaskinen vil automatisk klippe trådene over efter syning, hvis trådskærersymbolet vises på LCD-skærmen (se side 7).

BEMÆRK:
Symaskinen vil automatisk klippe trådene over efter syning, hvis trådklipikonet vises på LCD-skærmen (se side 6).

• **Syning af en kortere stolpe**
Du kan sy en kortere stolpe end 1,5 cm ved først at standse symaskinen efter syning af den ønskede længde, og så trykke på tilbagesyningsknappen.
Stolpens længde er fastlagt.
Start symaskinen igen, og fortsæt med at sy, indtil den standser automatisk.
② Ønskede længde
③ Tilbagesyningsknap
④ Stolpelængde

• **Syning af en stolpe af samme størrelse**
Start blot symaskinen for at sy en ny stolpe af samme størrelse.

Hentet fra symaskinetorvet.dk

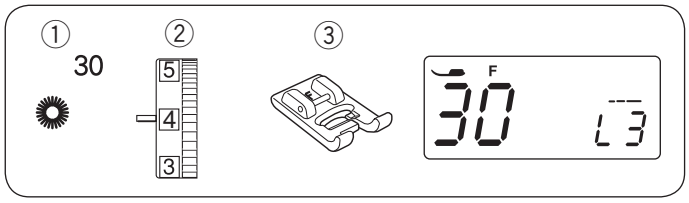

Snørrehul

① Søm:	30
② Trådspænding:	1 til 4
③ Trykfod:	Applikationsfod F

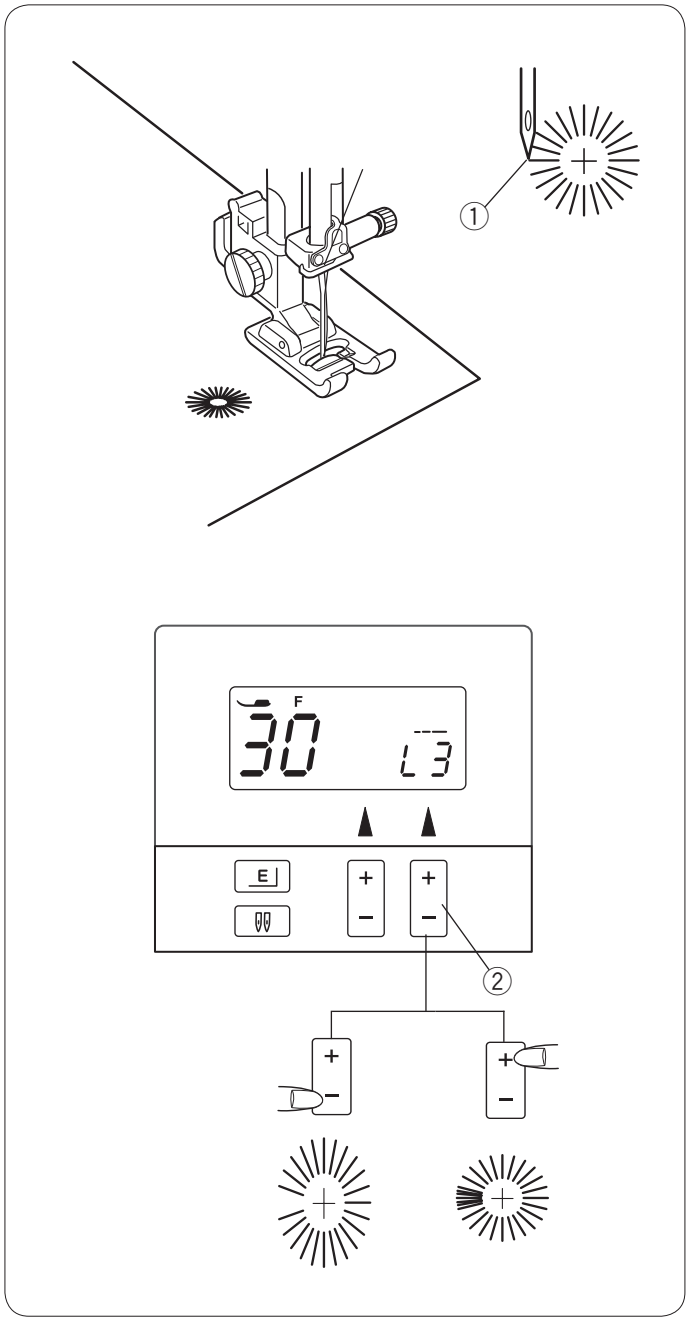

Snørrehullet bruges til bæltehuller osv.

• At starte syning

Sænk nålen til begyndelsespunktet, og sænk trykfoden. Start symaskinen. Symaskinen vil standse automatisk, når den er færdig.

① Startpunkt

Åbn snørrehullet med en syl, et huljern eller spids saks.

BEMÆRK:
Symaskinen vil automatisk klippe trådene over efter syning, hvis trådklipsymbolet vises på LCD-skærmen (se side 20).

• Justering af snørrehullets facon

Korriger snørrehullets facon på følgende måde:
Tryk på "–" på knappen til indstilling af stinglængde for at gøre syningen jævn, hvis snørrehullet er åbent. (L1~L2)
Tryk på "+" på knappen til indstilling af stinglængde for at gøre syningen jævn, hvis snørrehullet overlapper. (L4~L5)

② Knap til indstilling af stinglængde

BEMÆRK:
Faconen kan justeres til mellem L1 og L5 (standardindstilling er L3).

Hentet fra symaskinetorvet.dk

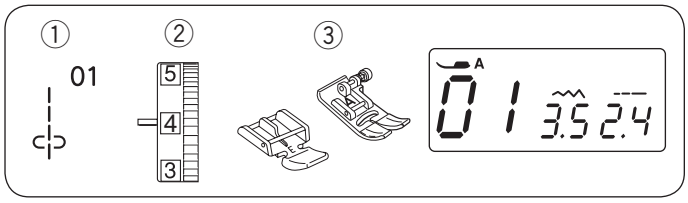

Isyning af lynlås

① Søm:	01
② Trådspænding:	1 til 4
③ Trykfod:	Zigzagfod A Lynlåsfod E

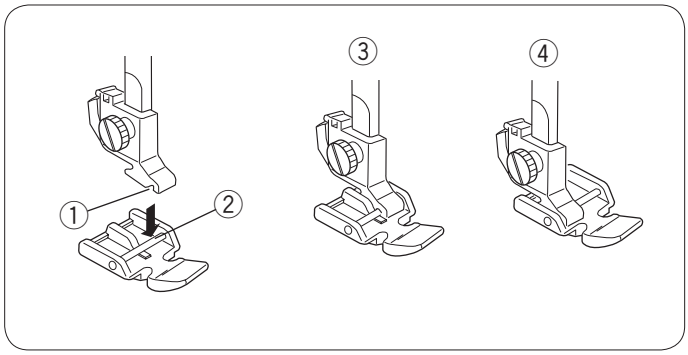

Påsætning af lynlåsfoden

Sæt pinden på lynlåsfoden i rillen på trykfodsholderen.
Sy den venstre side af lynlåsen på ved at sætte lynlåsfoden på højre side af pinden.
Sy den højre side af lynlåsen på ved at sætte lynlåsfoden på venstre side af pinden.

① Rille
② Pind
③ Syning af venstre side
④ Syning af højre side

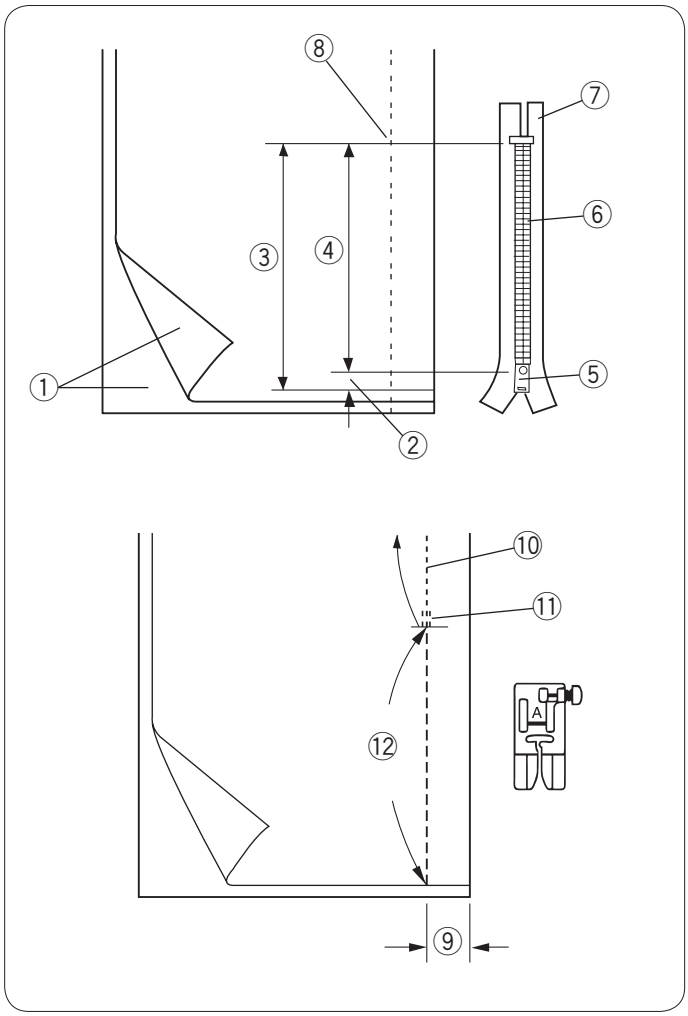

Forberedelse af stoffet

Læg 1 cm til lynlåsens længde. Dette bliver åbningens totale længde.

① Stoffets retside
② 1 cm
③ Åbningens størrelse
④ Lynlåsens længde
⑤ Skyder
⑥ Lynlåskæde
⑦ Lynlåsbånd
⑧ Åbningens ende

Læg stoffet ret mod ret.
Fastgør zigzagfoden, og ri op til enden af lynlåsens åbning med et sømrum på 2 cm (13/16˝).
Sy frem og tilbage for at fæste sømmen.
Ri langs med lynlåsens åbning med en stinglængde på 5,0.

⑨ 2 cm
⑩ Søm
⑪ Tilbagesting
⑫ Lynlåsåbning (Rining)

BEMÆRK:
Når der sys risting skal trådspændingen sættes på et (1).

Hentet fra symaskinetorvet.dk

Start syning

1

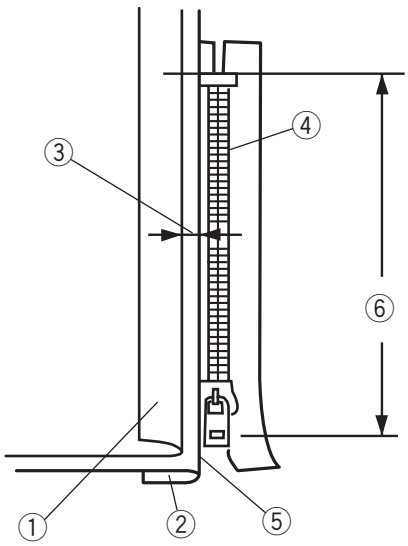

1 Fold det øverste sømrum op. Fold det nederste sømrum tilbage, idet der dannes en fold på 0,3 cm.
Anbring lynlåsens tænder ved siden af folden, og hæft lynlåsbåndet til lynlåsens åbning.
① Øverste sømrum
② Nederste sømrum
③ 0,3 cm
④ Lynlåskæde
⑤ Fold
⑥ Lynlåsens åbning

2

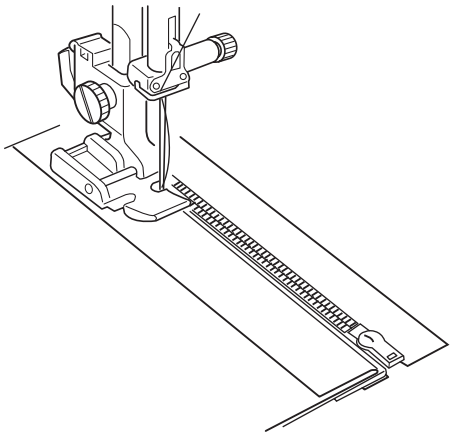

2 Fastgør lynlåsfoden med pinden på højre side. Sy gennem alle stoflagene fra enden af lynlåsens åbning, og før lynlåsens kæde langs med trykfodens kant.

3

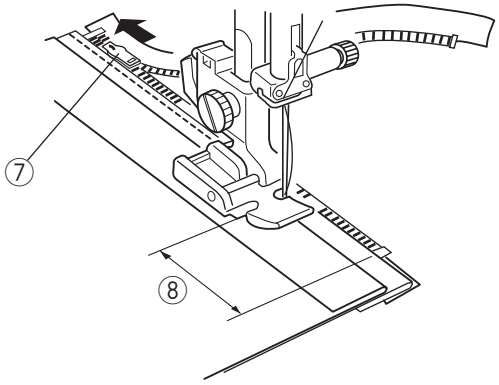

3 Stop symaskinen 5 cm, før trykfoden når skyderen på lynlåsbåndet. Løft trykfoden. Åbn lynlåsen, sænk trykfoden, og sy den resterende søm.
⑦ Skyder
⑧ 5 cm

Hentet fra symaskinetorvet.dk

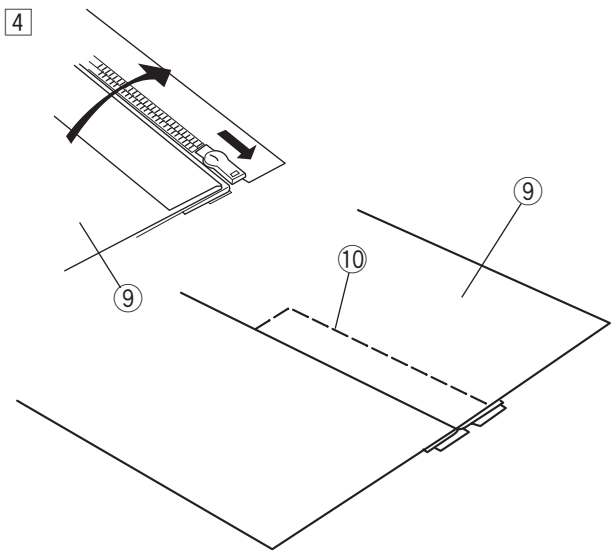

4 Luk lynlåsen, og fold det øverste stoflag fladt over lynlåsen. Ri det øverste stoflag og lynlåsbåndet sammen.
⑨ Øverste stoflag
⑩ Risting

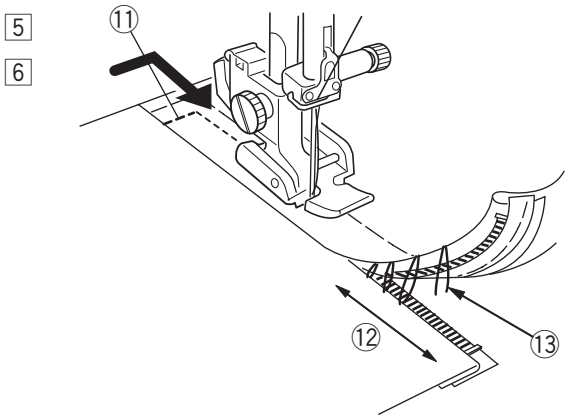

5 Tag trykfoden af, og sæt den på, så den sidder på venstre side. Sy 1 cm på tværs over enden af åbningen. Drej stoffet 90 grader, og sy gennem stoffet og lynlåsbåndet.
⑪ Stikning

6 Stop symaskinen 5 cm, før trykfoden når skyderen på lynlåsbåndet. Sænk nålen ned på stoffet, og løft trykfoden. Fjern ristingene.
⑫ 5 cm
⑬ Risting

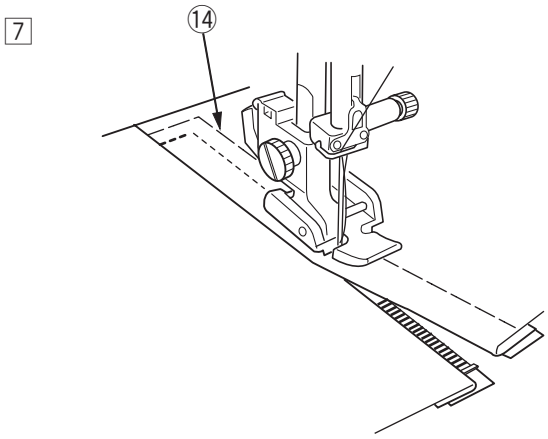

7 Åbn lynlåsen, sænk trykfoden, og sy den resterende stikning.
Når du er færdig med at sy, fjernes ristingene fra det øverste stoflag.
⑭ Risting i det øverste stoflag

Hentet fra symaskinetorvet.dk

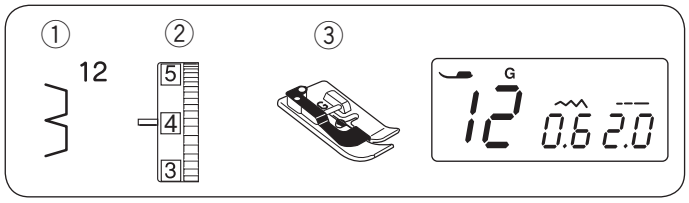

Blindsøm

① Søm:	12
② Trådspænding:	1 til 4
③ Trykfod:	Blindstingsfod G

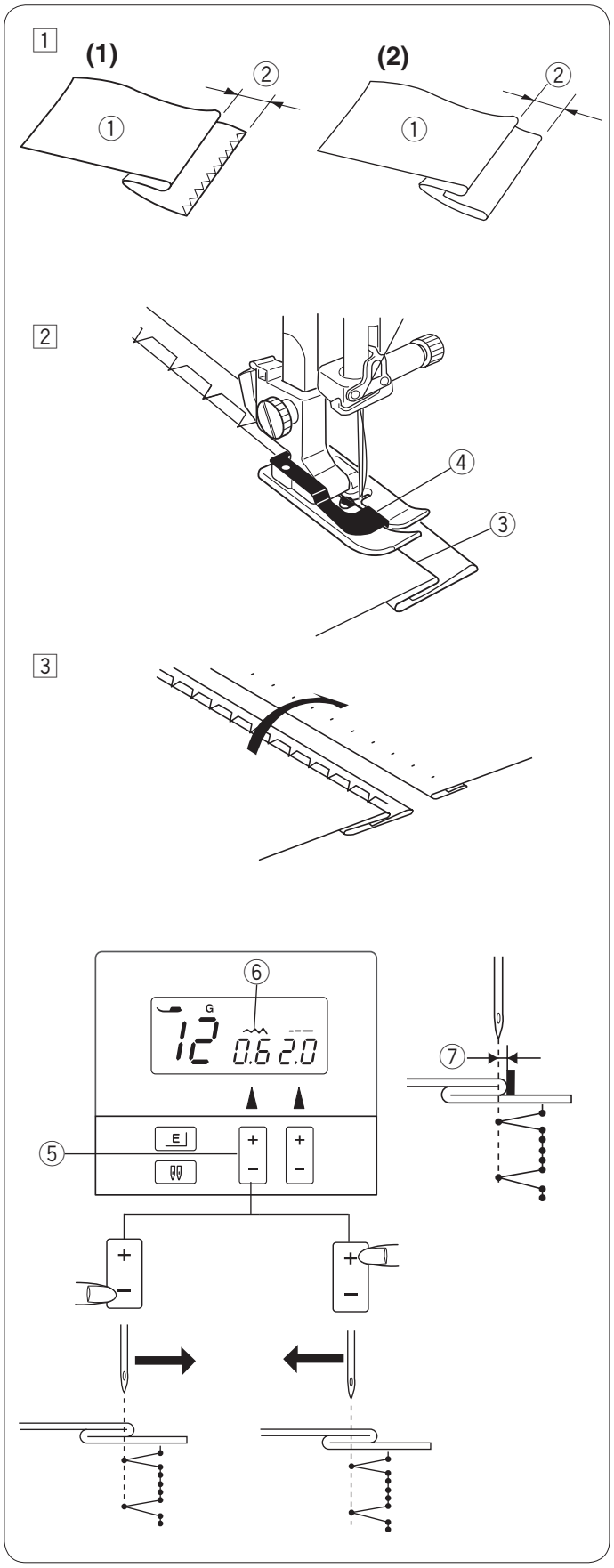

1 Fold en søm med stoffets vrangside opad for at skabe et sømrum på 0,4 – 0,7 cm.
① Stoffets vrangside
② 0,4 – 0,7 cm
(1) Der skal først kastes over trævlekanten på kraftige stoffer, der har tendens til at trævle, først.
(2) Fold sømmen under stoffet ved lette stoffer.

2 Anbring stoffet, så folden ligger op imod trykfodens føring. Sænk trykfoden. Justér nålepositionen efter behov. Sy sømmen ved at føre foldekanten langs føringen.
③ Fold
④ Føring

3 Når syningen er færdig, foldes stoffet ud.

BEMÆRK:
Hvis nålen stikkes ned for langt til venstre, kommer stinget til syne på stoffets retside.

Indstilling af nåleposition
Tryk på tegnet "–" på knappen til indstilling af stingbredden for at flytte nålen til højre.
Tryk på tegnet "+" på knappen til indstilling af stingbredden for at flytte nålen til venstre.
⑤ Knap til indstilling af stingbredde

LCD-skærmen viser venstre nåleposition fra føringen i millimeter.
Nålepositionen kan varieres fra 0,0 til 1,2.
⑥ LCD-skærm
⑦ Venstre nåleposition fra føringen

BEMÆRK:
Nålepositionen kan flyttes, men stingbredden forbliver den samme.

Hentet fra symaskinetorvet.dk

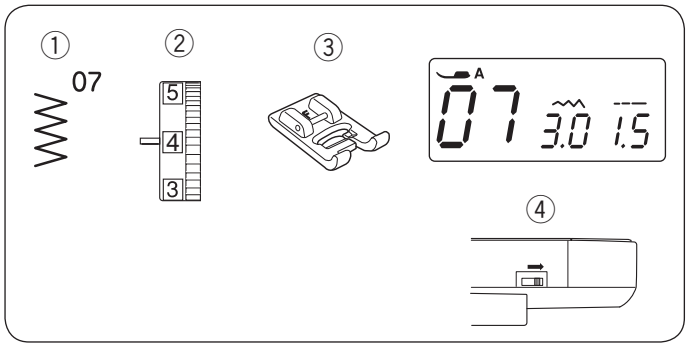

Isyning af knapper

① Søm:	07
② Trådspænding:	3 til 7
③ Trykfod:	Applikationsfod F
④ Transportør:	Sænket

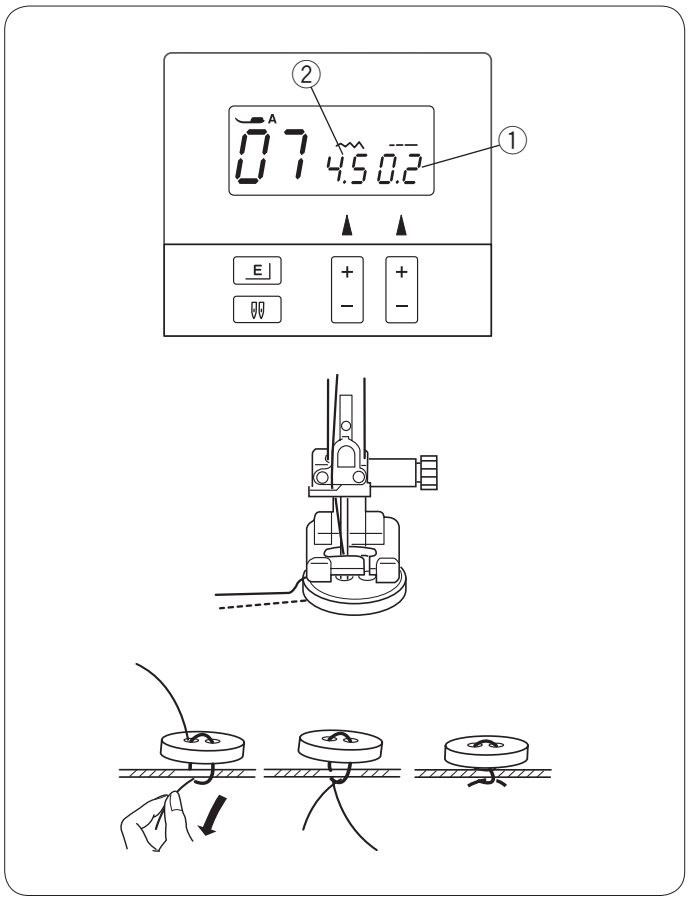

Sænk transportøren.
Indstil skyderen til regulering af hastigheden til en lavere hastighed.
Indstil stinglængden på minimum (0,2).
① Stinglængde (0,2)

Match knappens huller med den vandrette rille på trykfoden.
Sænk trykfoden for at holde knappen på plads.

Indstil stingbredden, så nålen går ind i knappens venstre hul.
Drej håndhjulet, så nålen vil gå ind i knappens højre hul.
Justér stingbredden, efter behov.
② Stingbredde (indstil hullerne vidde)

Sy flere sting.

Når du er færdig med at sy, klippes tråden over, mens der efterlades ca. 10 cm trådende.
Træk tråden om på vrangsiden af stoffet med en synål, og bind en knude på trådene.

Når knappen er syet på, løftes transportøren til normal syning.

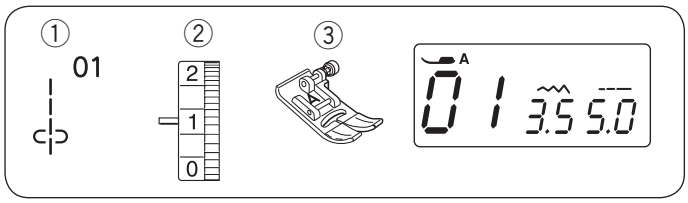

Rynkning

① Søm:	01
② Trådspænding:	1
③ Trykfod:	Zigzagfod A

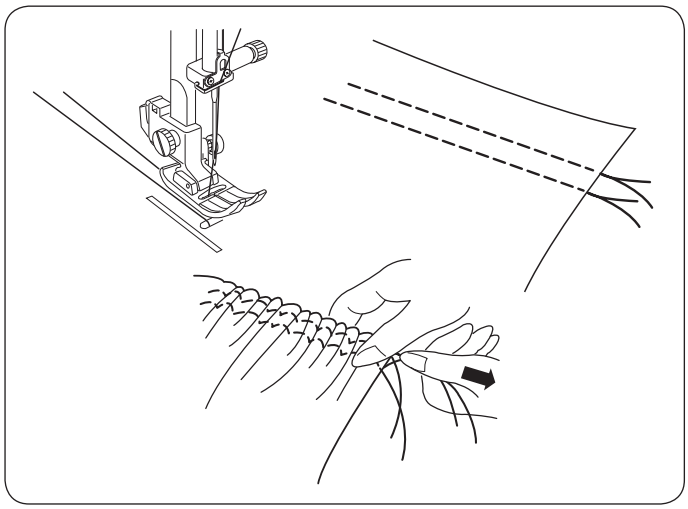

Sæt trådspændingen på “1”, og øg stinglængden til 5,0.

Sy to rækker ligesøm 0,6 cm (1/4”) fra hinanden.
Slå knude på trådene i starten.

Træk i undertrådene i kanten for at rynke stoffet.

Slå knude på trådene i enden, og fordel rynkerne jævnt.

Hentet fra symaskinetorvet.dk

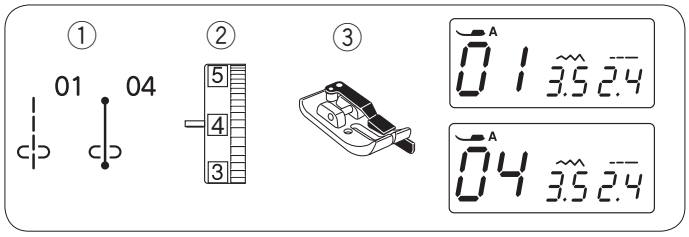

AFSNIT IV. PYNTESØMME

Patchwork

① Søm: 01 og 04
② Trådspænding: 3 til 6
③ Trykfod: 1/4 inchfod O

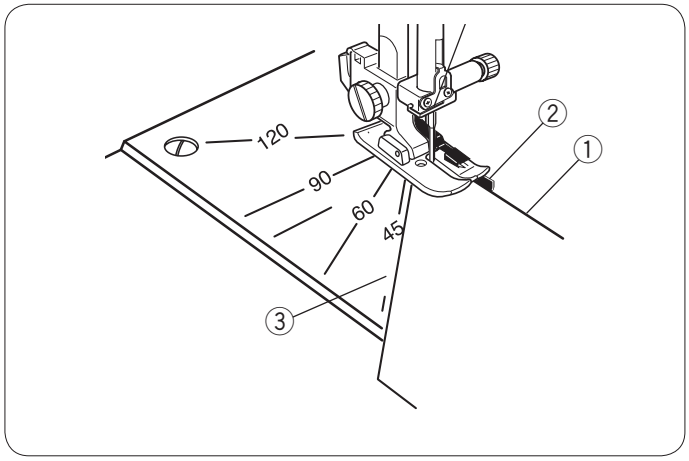

Læg patchworkstykkernes retsider sammen, og læg dem på stingpladen.
Lad stoffets højre kant flugte med føringen på den 0,7 cm (1/4”) brede trykfod og den vinklede kant med den respektive vinkleskala;
45 grader for Lemon Star-sammensyning.

① Lige stofkant
② Føring
③ Vinklet stofkant

Sænk trykfoden, og start syningen.
Før stofkanten langs fodens føring, mens du syr.

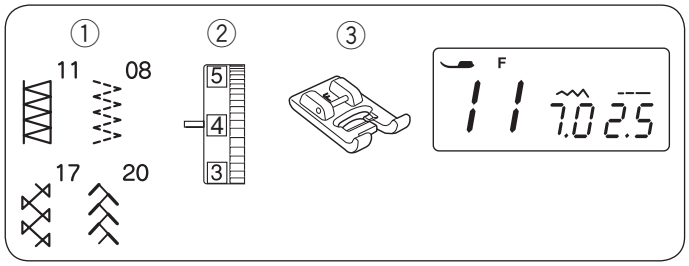

Patchwork (Crazy quilt)

① Søm: 08, 11, 17, 20
② Trådspænding: 3 til 6
③ Trykfod: 1/4 inchfod O

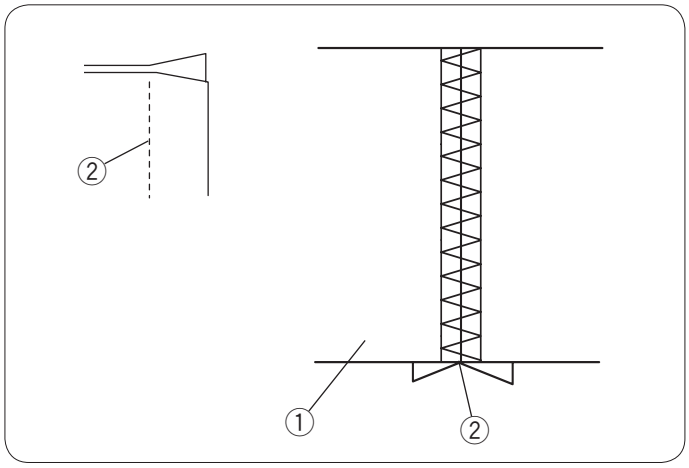

Sy patchworkstykkerne sammen ret mod ret (se ovenfor).
Åbn sømmerummet, og pres stoffet fladt.
Sy en pyntesøm på stoffets retside midt i sømlinjen.

① Stoffets retside
② Sømlinje

Hentet fra symaskinetorvet.dk

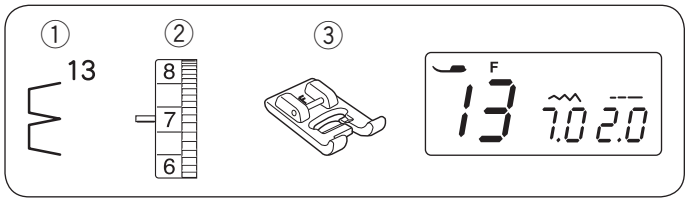

Muslingesøm

① Søm:	13
② Trådspænding:	6 til 8
③ Trykfod:	Applikationsfod F

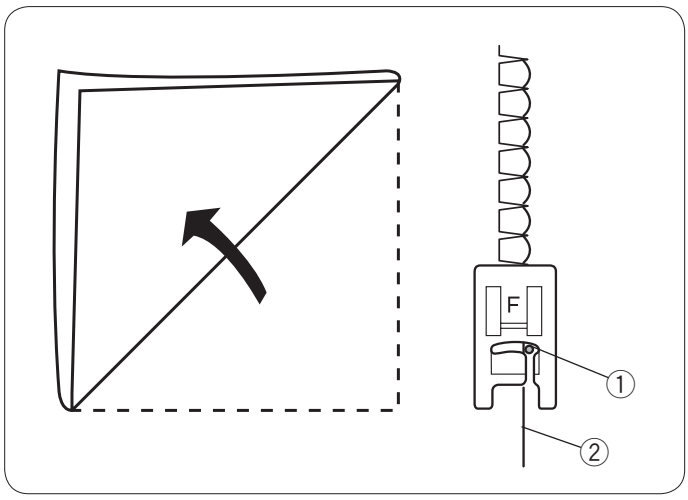

Brug et let stof (f.eks. trikot).
Fold stoffet som vist, og sy over folden.

Lad nålen lige netop gå fri af den foldede kant for at skabe en muslingekant.
① Nåletykkelse
② Fold

Hvis du syr flere rækker muslingesøm, bør du sy dem med mindst 1,5 cm mellem rækkerne.

Du kan også sy muslingesøm i strik eller bløde, silkelignende, vævede stoffer i alle retninger.

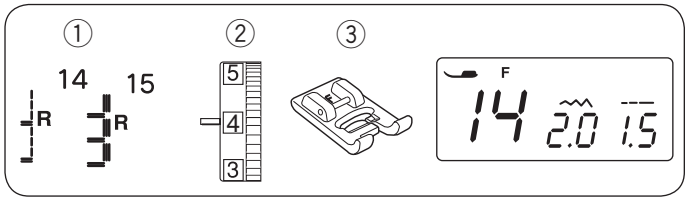

Applikation

① Søm:	14 eller 15
② Trådspænding:	1 til 4
③ Trykfod:	Applikationsfod F

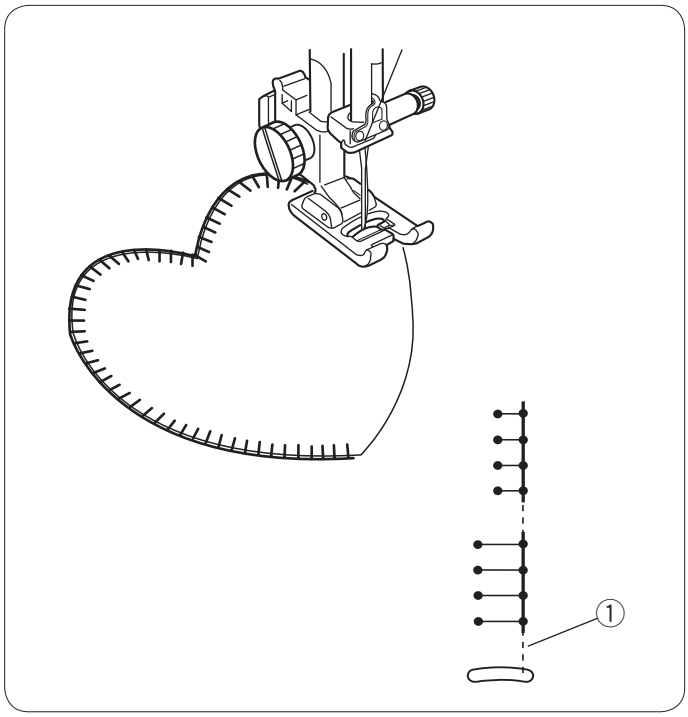

Anbring en applikation på stoffet, og ri den fast eller sæt knappenåle i.
Nedsæt trykfodstrykket (se side 8).
Sænk nålen i applikationens yderste kant.
Sy, mens du fører stoffet så nålen rammer langs applikationens yderste kant.

Når du syr rundt i et hjørne, skal du standse symaskinen med nålen nede i applikationens yderste kant.
Løft trykfoden, og drej stoffet omkring nålen for at ændre syretning.

Stingbredden kan ændres fra 1,0 til 5,0.
Den højre nåleposition flyttes ikke, når stingbredden ændres.
① Højre nåleposition

Hentet fra symaskinetorvet.dk

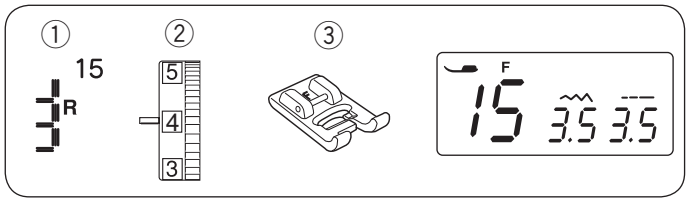

Frynser

① Søm:	15
② Trådspænding:	3 til 6
③ Trykfod:	Applikationsfod F

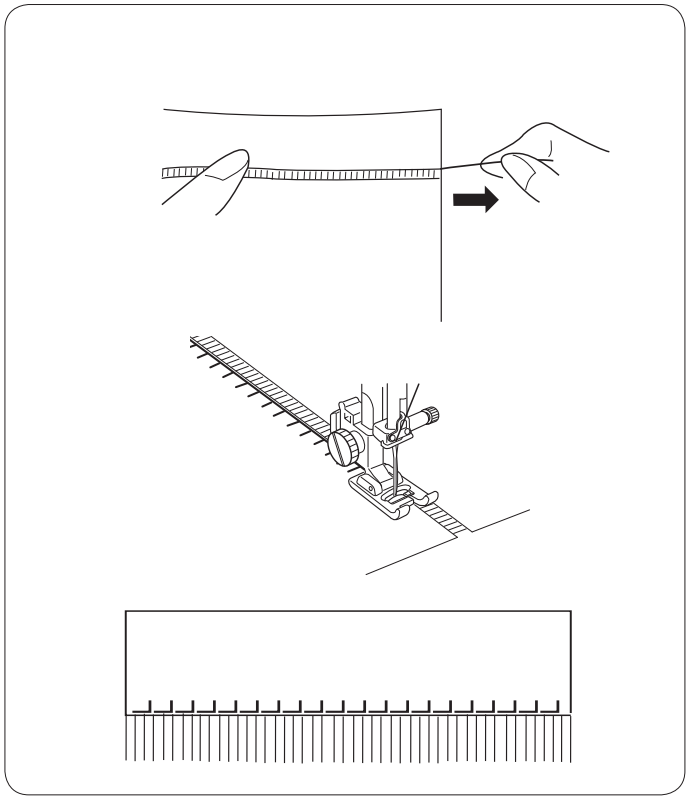

Frynser giver et ekstra pift til bordduge og sjaler. Vælg et fast, vævet stof som hør, hvor trådene nemt kan fjernes.

Klip forsigtigt stoffet langs trådretningen. Fjern en enkelt tråd, hvor frynserne skal begynde.

Sy ned ad venstre side, så de højre sting falder i den åbne række.

Fjern alle overskydende tråde til højre for sømmen og lav frynser.

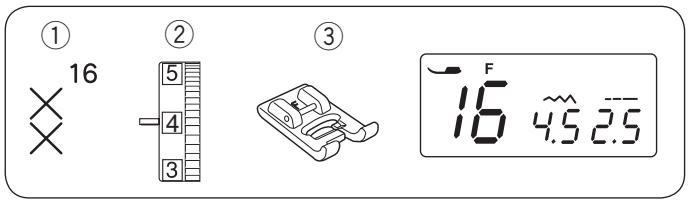

Korssting

① Søm:	16
② Trådspænding:	3 til 6
③ Trykfod:	Applikationsfod F

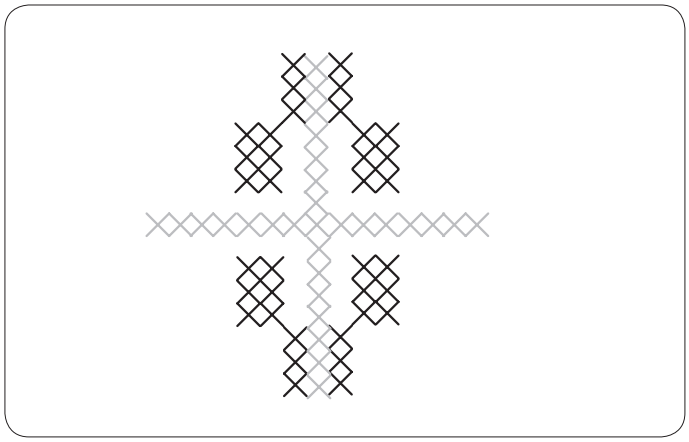

Du kan lave korsstingsdesign med denne søm, på den halve tid af hvad det ville tage, hvis du broderede i hånden.

Vælg et enkelt, tætvævet stof som f.eks. hør eller uldflonel til bagsidestof. Hvis du vælger letvægtsstof, skal du bruge stabiliseringsmateriale til bagbeklædningen.

Sy fra designets midte og udefter.

Hvis du trykker på hæfteknappen, for du syr, vil symaskinen sy en korsstingssøm og standse automatisk.

Hentet fra symaskinetorvet.dk

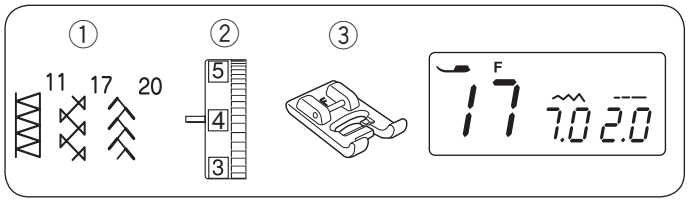

Fagotsøm

① Søm:	11, 17, 20
② Trådspænding:	3 til 6
③ Trykfod:	Applikationsfod F

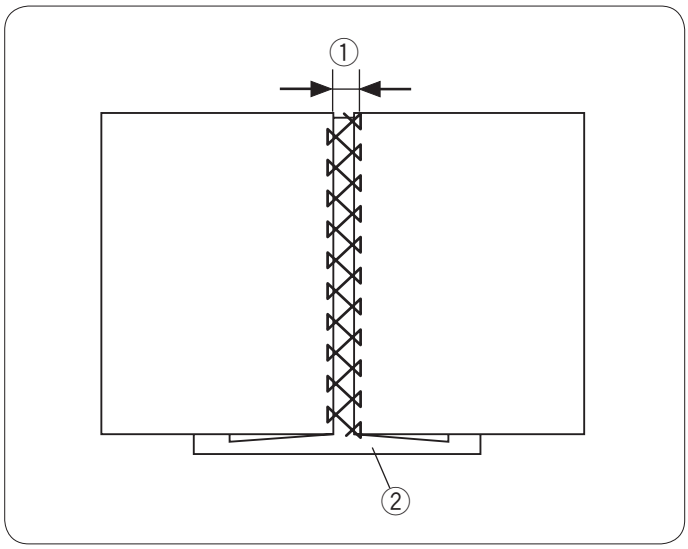

Brug denne søm til at sy to stykker stof sammen for at skabe et åbent udseende og gøre designet interessant.

Fold begge stofkanter 1,5 cm ind og pres dem. Sæt de to stofkanter fast med knappenåle på et stykke papir eller bagklædning der kan rives af med et mellemrum på 0,3 til 0,4 cm.

Sy langsomt ved at føre stoffet frem, således at nålen rammer begge sider af foldekanten.
Når du er færdig med at sy, rives papiret af.

① 0,3 til 0,4 cm
② Papir

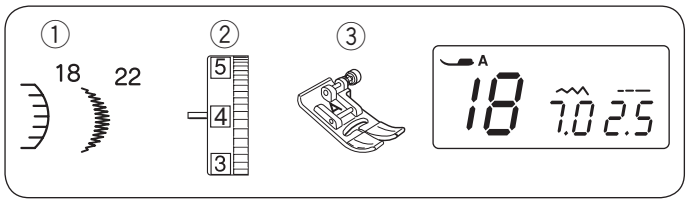

Muslingesøm

① Søm:	18, 22
② Trådspænding:	3 til 6
③ Trykfod:	Zigzagfod A

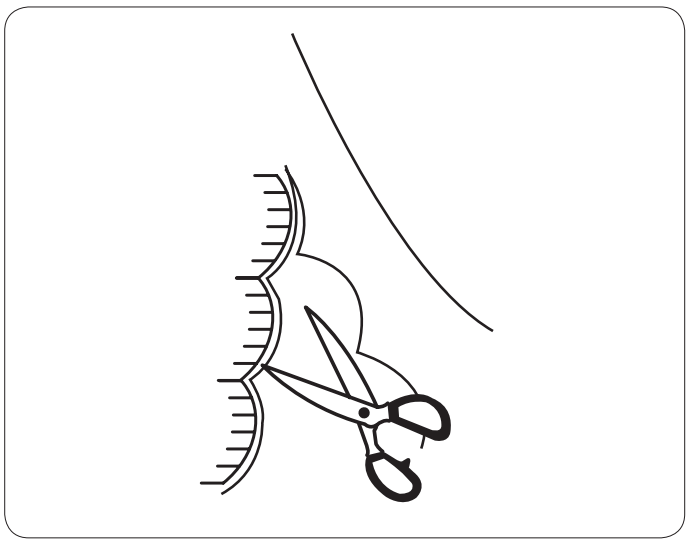

Sy sømmen ca. 1 cm inden for stofkanten.

Klip stofkanten af helt inde ved sømmen som vist. Pas på ikke at klippe i sømmen.

Hentet fra symaskinetorvet.dk

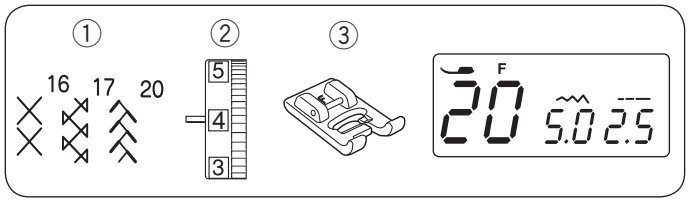

Smocksyning

① Søm:	16, 17, 20
② Trådspænding:	3 til 6
③ Trykfod:	Applikationsfod F

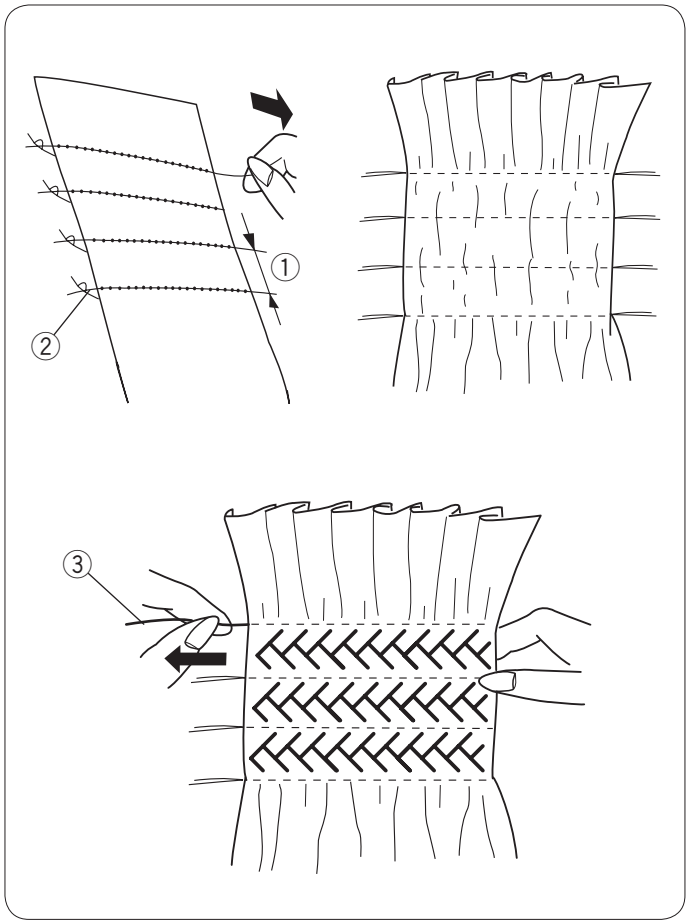

Vælg ligesøm, indstil stinglængden til “5,0”, og løsn trådspændingen.
Sy rækker af ligesøm 1 (3/8˝) cm fra hinanden hen over hele området, der skal smocksys.Bind trådene sammen langs en af siderne.
Træk i undertrådene fra den anden side for at fordele rynkerne ligeligt.

① 1 cm (3/8”)
② Knuder

Indstil trådspændingen til 3–6, og valg en pyntesøm til smocksyning.
Sy smocksømmen mellem rækkerne af ligesøm.
Fjern ligesømmene ved at trække dem ud.

③ Ligesøm

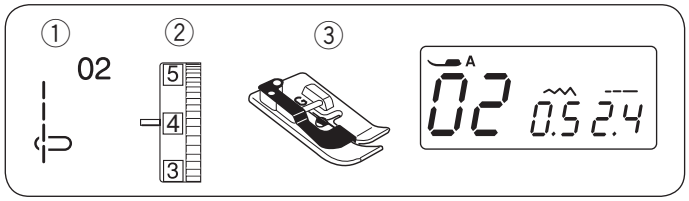

Bieser

① Søm:	02
② Trådspænding:	3 til 6
③ Trykfod:	Blindstingsfod G

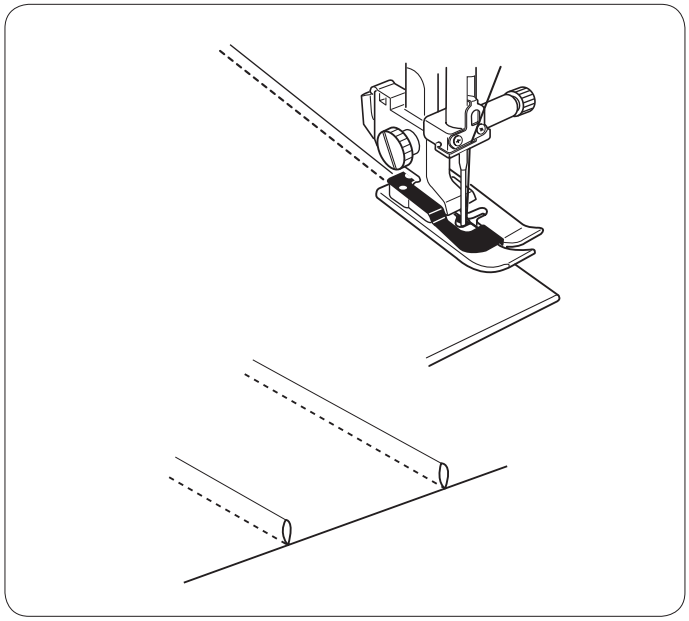

Fold stoffet med vrangsiderne mod hinanden.
Anbring det foldede stof under blindstingsfoden.
Læg kanten af folden langs føringen på trykfoden, og sænk den.

Sy, mens du fører foldens kant langs føringen.

Fold stoffet ud, og fold/stryg biesen/lægget ud til den ene side.

Hentet fra symaskinetorvet.dk

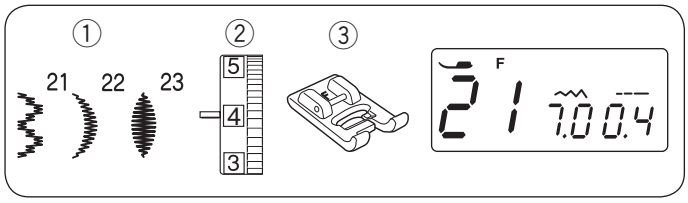

Satinsøm

① Søm:	21, 22, 23
② Trådspænding:	3 til 6
③ Trykfod:	Applikationsfod F

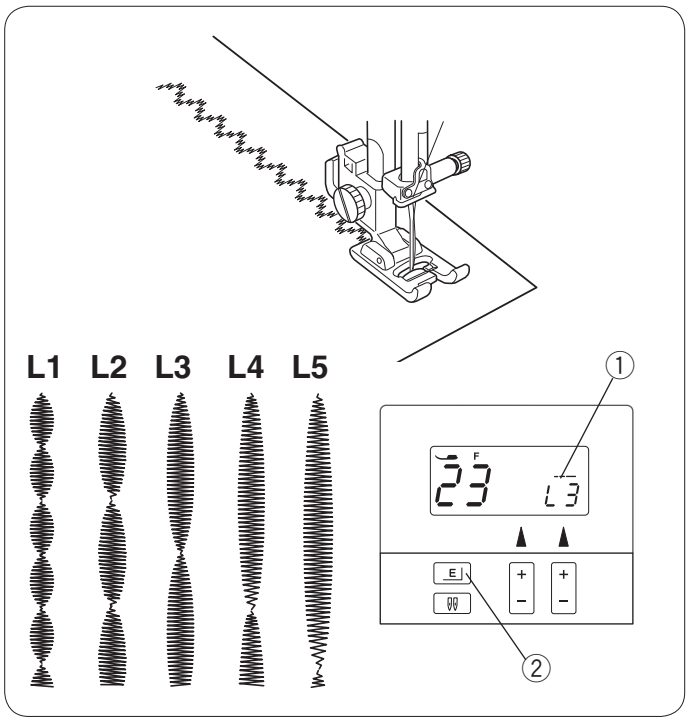

Satinsømme anvendes som pyntesømme på duge osv. Prøvesy, hvis du gør stinglængden mindre, for at sikre, af stoffet glider let.

Disse sømme kan forlænges op til 5 gange deres oprindelige længde, mens stingtætheden forbliver den samme.
Tryk på forlængelsesknappen for at vælge den ønskede forlængelse.
Forlængelsen angives som den oprindelige sømlængde ganget så og så mange gange; L1 (oprindelig længde) til L5.

① Forlængelse
② Forlængelseknap

Stingbredden og -længden kan ligeledes ændres.

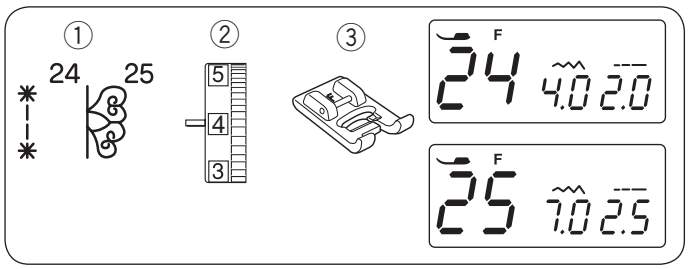

Dekorative stræksømme

① Søm:	24 og 25
② Trådspænding:	3 til 6
③ Trykfod:	Applikationsfod F

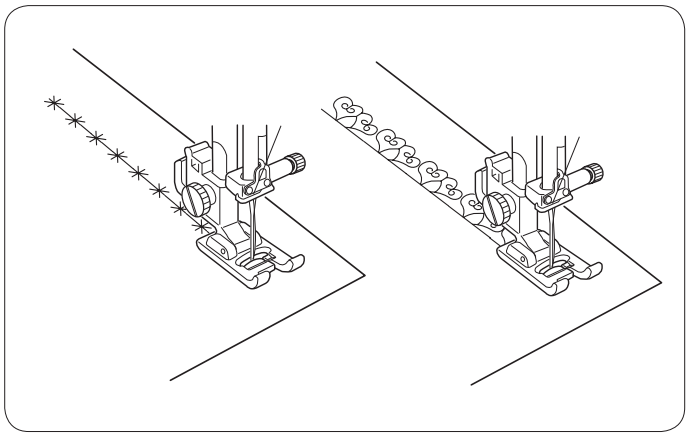

Dekorative stræksømme anvendes til at tilføje et kreativt og personligt præg til dine kreationer.

Før forsigtigt stoffet, mens du syr, når stoffet bevæger sig frem og tilbage.

Hentet fra symaskinetorvet.dk

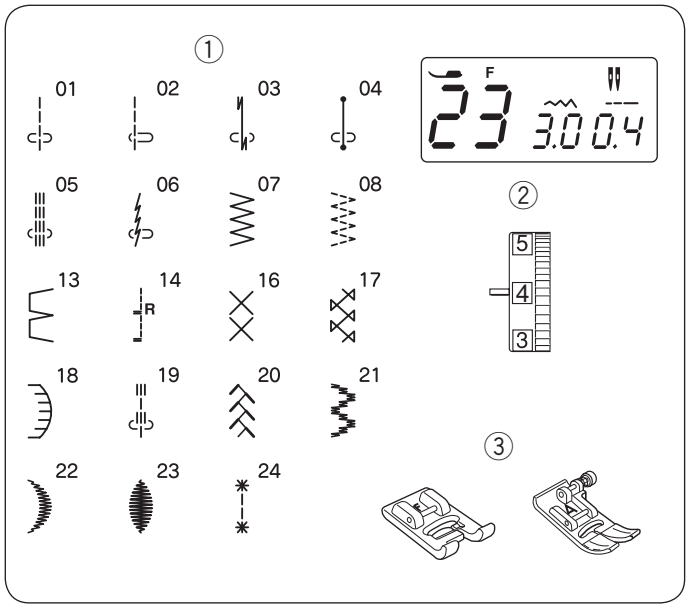

Syning med dobbeltnål

FORSIGTIG:
Sluk for symaskinen, før du skifter nål eller tråder maskinen.
Tryk på dobbeltnålsknappen, inden du syr med dobbeltnålen.
Brug ikke andre dobbeltnåle, end den type, der medfølger som standardtilbehør, da nålen ellers kan ramme stingpladen, foden eller griberen og knække.

Maskinindstilling

① Søm:	Se venstre
② Trådspænding:	3 til 6
③ Trykfod:	Applikationsfod F eller Zigzagfod A

BEMÆRKNINGER:
Brug #60 eller tyndere tråde.
Prøv sømmene, inden du begynder at sy.

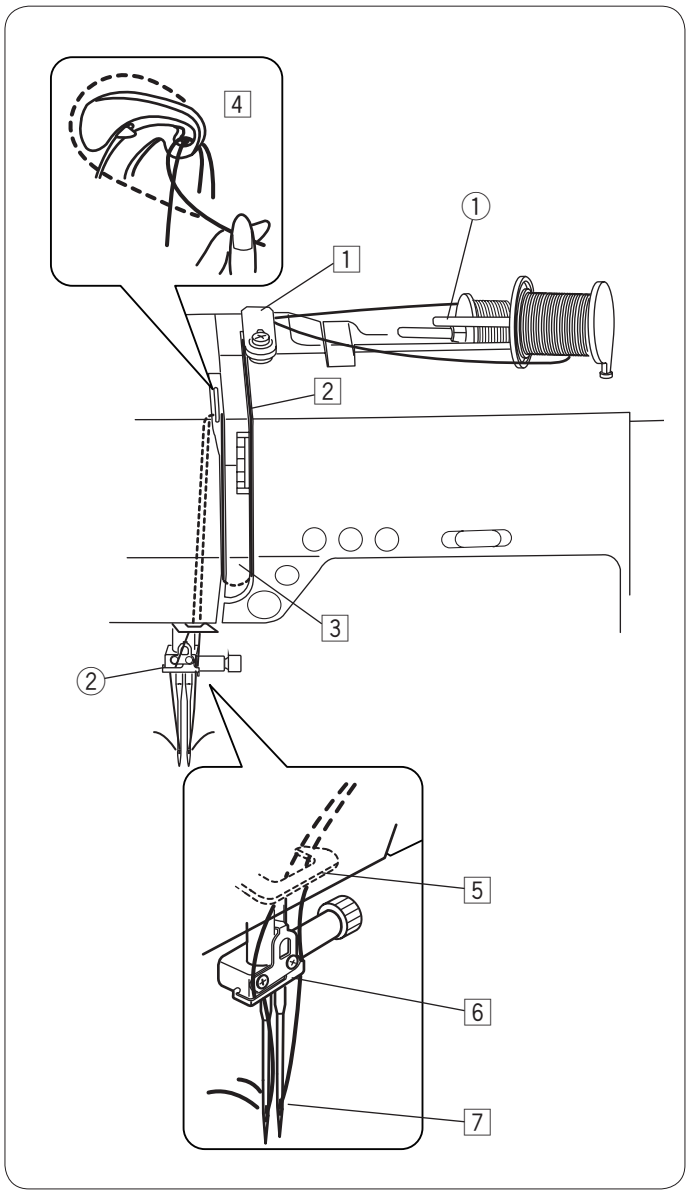

Trådning af symaskinen til dobbeltnål
Hæv nålen til øverste position, og løft trykfoden.

Fastgør den ekstra spolepind, og sæt en trådrulle på den ekstra spolepind (se side 13).
① Ekstra spolepind

Træk tråde fra begge spoler, og før dem gennem punkterne fra 1 til 7.
Sørg for, at de to tråde ikke bliver filtret sammen.

Før en af trådene gennem nålestangens trådfører på venstre side og den anden på højre side.
② Nålestangens trådfører

Tråd nålene fra for til bag i hånden.

BEMÆRKNINGER:
Trådning af punkterne 1 til 5 er det samme som for en enkelt nål.
Nåletråderen kan ikke bruges til dobbeltnålen.

Hentet fra symaskinetorvet.dk

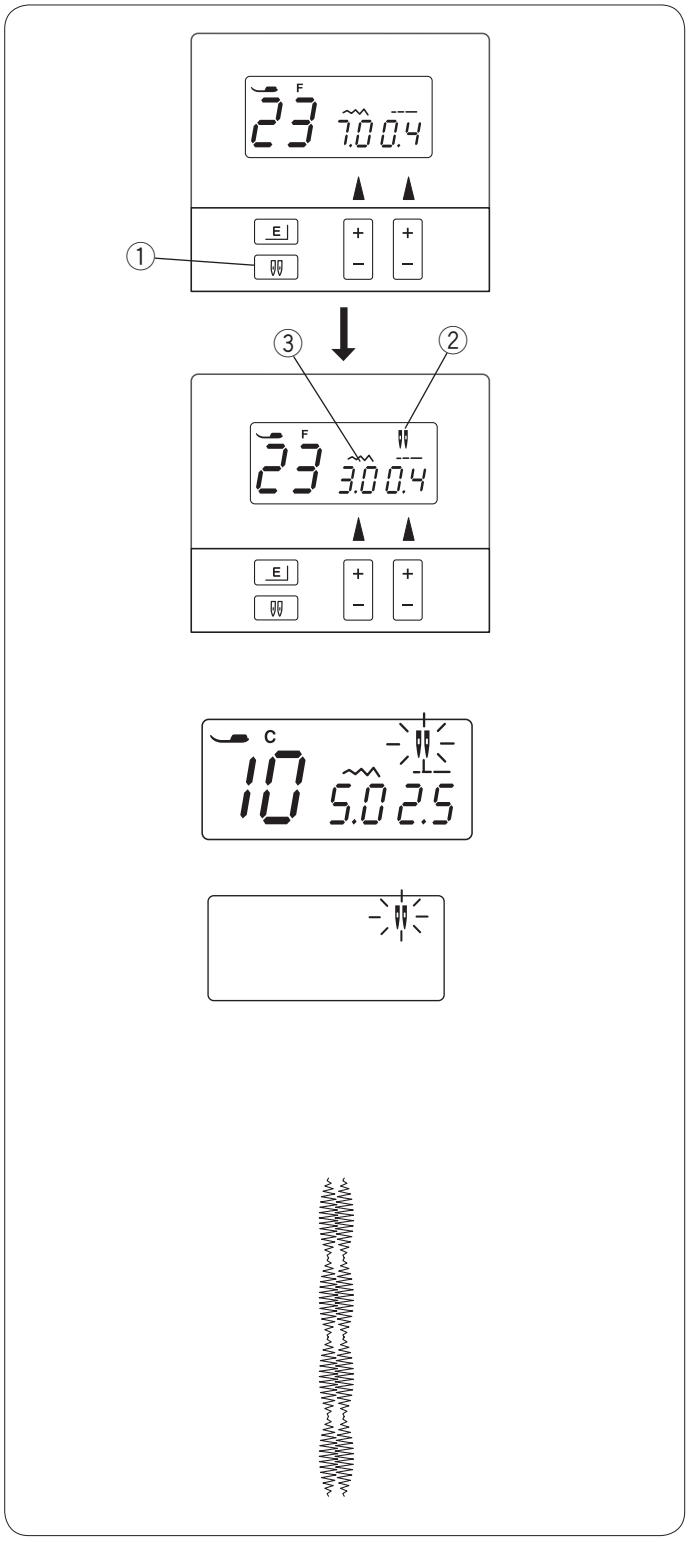

Valg af sømme
Vælg den ønskede søm, som passer til syning med dobbeltnål.
Tryk på dobbeltnålsknappen.
① Dobbeltnålsknap

LCD-skærmen viser et ikon for dobbeltnål, og den størst tilladte stingbredde er begrænset til 3,0 mm.
Nålepositionen ved ligesømme er begrænset til mellem 2,0 og 5,0.
② Ikon for dobbeltnål
③ Største bredde (3,0)

BEMÆRKNINGER:
Hvis du trykker på dobbeltnålsknappen, lyder der et advarselssignal, og ikonet for dobbeltnål blinker, når der er valgt en søm, som ikke passer til syning med dobbeltnål.
Når du har trykket på dobbeltnålsknappen, kan der ikke vælges sømme, som ikke passer til syning med dobbeltnål.
Hvis du trykker på dobbeltnålsknappen igen, viser LCD-skærmen kun det blinkende ikon for dobbeltnål, og alle knapperne bortset fra dobbeltnålsknappen slås fra. Tryk på dobbeltnålsknappen igen for at ændre indstillingen til syning med enkelt nål.

Syning
Sy på mellemhastighed.

Når der skiftes syretning, skal nålen løftes fra stoffet.

BEMÆRK:
Brug trådskæreren på sidedækslet, når du syr med dobbeltnål.

Hentet fra symaskinetorvet.dk

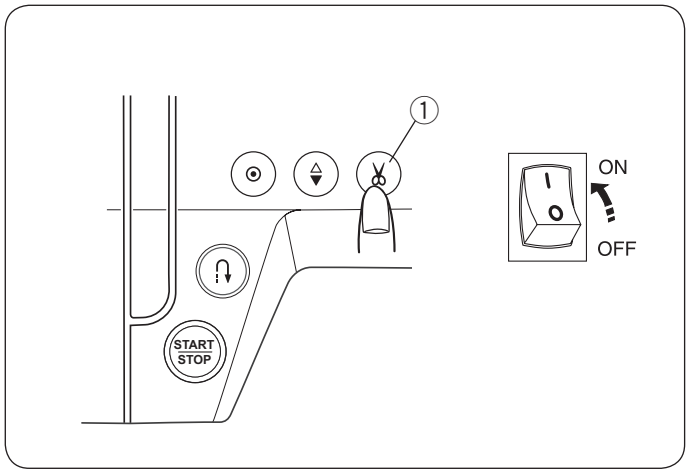

AFSNIT V. SYMASKINENS INDSTILLINGER

Maskinindstillingsmode

I indstillingsmode kan en brummelyd og nålens stopposition indstilles efter ønske.

Indtastning af indstillingsmode

Tænd tænd-/slukknappen, mens du trykker og holder på trådklipknappen.
Hold trådklipknappen trykket ned, indtil LCD-skærmen viser brummerens indstillingsmode (01til/fra).

① Trådklipknap

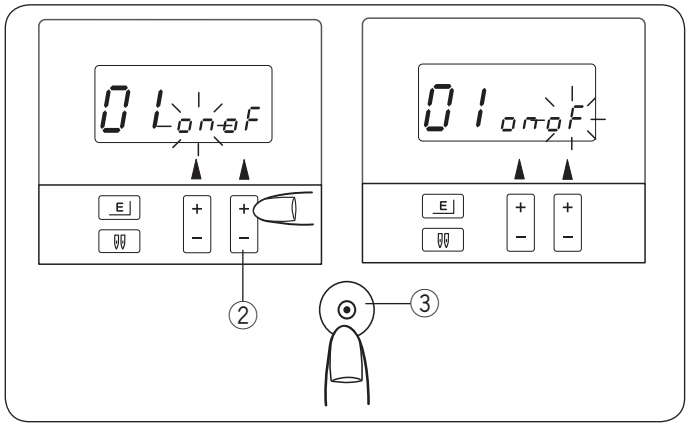

Indstilling af brummelyd

Standardindstillingen er TIL (ON), og tegnet “on” (TIL) blinker.
Tryk på tegnet “+” på knappen til indstilling af stinglængde for at slukke eller tænde brummeren.
Hver gang der trykkes på knappen blinker tegnene “oF” (FRA) og “on” (TIL) skiftevis.

② Hæfteknap

Tryk på hæfteknappen til automatisk stikning for at gemme den nye indstilling, og gå tilbage til det normale symode.

③ Knap for automatisk stikning

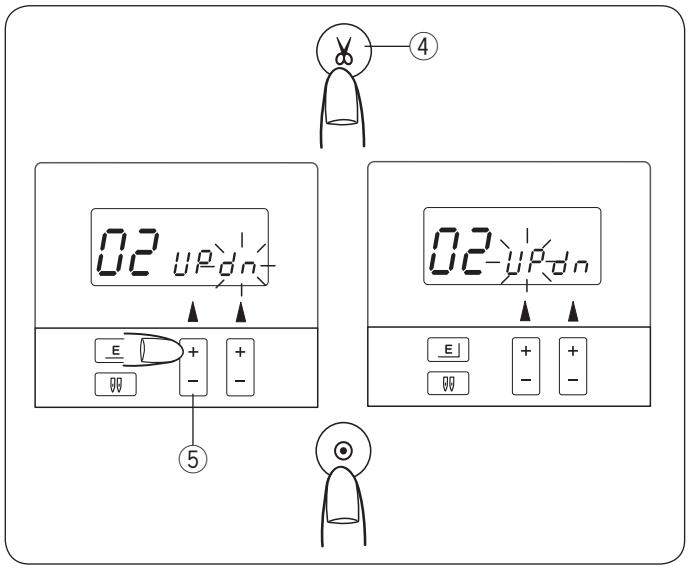

Eller tryk på trådklipknappen for at gå til nålens stoppositions indstillingmode (02UPdn).

④ Trådklipknap

Indstilling af nålens stopposition

Standardindstillingen er DOWN (NED), og tegnet “dn” blinker.
Tryk på tegnet “+” på knappen til indstilling af stingbredden for at vælge nålens stopposition op eller ned.
Hver gang der trykkes på knappen blinker tegnene “UP” (OP) og “dn” skiftevis.

⑤ Knap til indstilling af stingbredde

Tryk på hæfteknappen for at gemme den nye indstilling, og gå tilbage til det normale symode.

BEMÆRK:
Hvis du slukker maskinen uden at trykke på hæfteknappen til automatisk stikning, vil den nye indstilling ikke blive gemt.

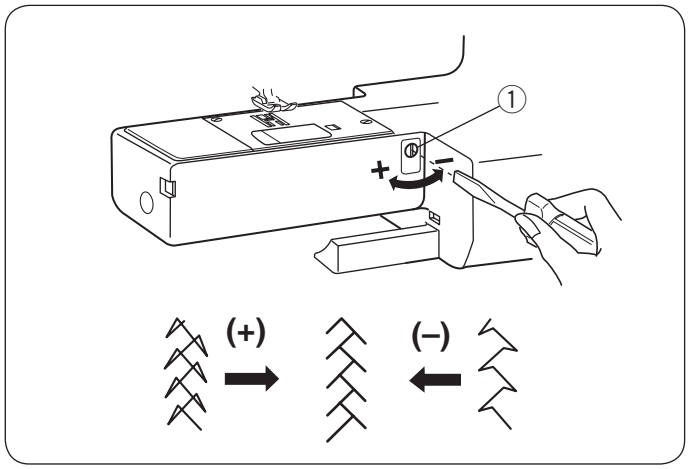

Korrigering af forvrængede sømme

Syresultater med stræksømme kan variere alt efter forholdene, f.eks. syhastighed, stoftype, antallet af stoflag osv.
Lav altid en syprøve på en rest af det stykke stof, der skal bruges.
Hvis stræksømme forvrænges, skal de korrigeres med balancejusterskruen.

① Balancejusterskruen

Hentet fra symaskinetorvet.dk

Rengøring af griberbanen og transportøren

ADVARSEL:
Sluk for strømmen, og tag symaskinens stik ud før rengøring.
Symaskinen må kun demonteres som beskrevet i dette afsnit.

FORSIGTIG:
Symaskinen må ikke opbevares i et område med fugt.

BEMÆRK:
Rengør symaskinen udvendig med en blød klud og neutral sæbe.
Når du har rengjort symaskinen, skal du sikre dig, at nålen og trykfoden sidder godt fast.

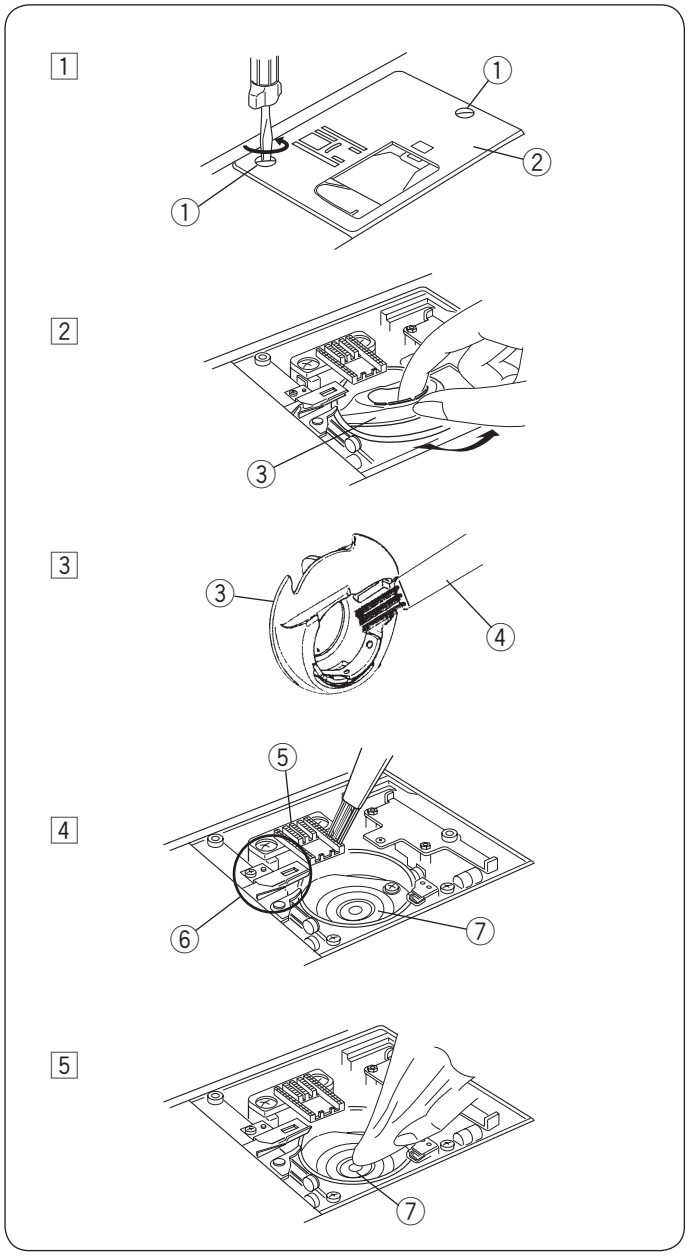

Tryk på knappen for nål oppe/nede, for at løfte nålen, og tag stikket ud af symaskinen.
Tag nålen og trykfoden af.
Fjern spoledækslet ved at skubbe udløsergrebet til højre. Tag spolen ud. Børst alt støv og snavs ud (brug evt. en støvsuger).

1 Skru stingpladeskruerne i stingpladen ud med skruetrækkeren, der følger med symaskinen. Fjern stingpladen.
① Stingpladeskruer
② Stingplade

2 Fjern spolen. Løft spolehuset op, og tag det ud.
③ Spolehuset

3 Rengør spolehuset med en fnugbørste.
④ Fnugbørste

4 Rengør transportøren, trådklipmekanismen og griberbanen med fnugbørsten.
⑤ Transportør
⑥ Trådklipmekanisme
⑦ Griberbane

5 Rengør midten af griberbanen med en tør klud.

Du kan også bruge en støvsuger.

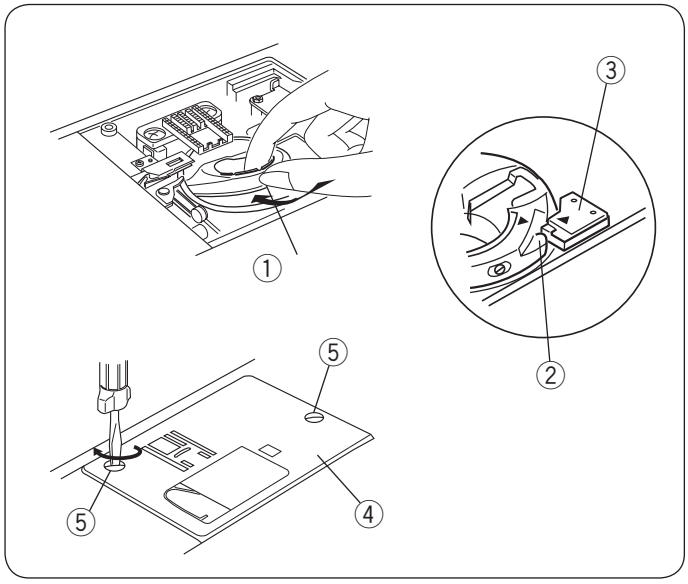

Montering af spolehuset

Isæt spolehuset så knoppen passer ved siden af stopperen i griberbanen.
① Spolehuset
② Knop
③ Stopper

Isæt spolen.

Sæt stingpladen på med stingpladeskruerne⑤. Når du har rengjort symaskinen, skal du sikre dig, at nålen og trykfoden sidder godt fast.
④ Stingplade
⑤ Stingpladeskruer

Hentet fra symaskinetorvet.dk

Lydsignal	Brummeren lyder ved:
Bip	Normal brug
Bip-bip-bip	Forkert brug
Bip-bip-biiip	Knaphulssyning er fuldført
Biiip	Fejlfunktion

Problemer og advarselssymboler

Advarselssymbol	Årsag	Prøv dette
01 3.5 2.4	Symaskinen vil ikke sy med start/ stopknappen, fordi fodpedalen er tilsluttet.	Frakobl fodpedalen, og start symaskinen.
01 3.5 2.4	Symaskinen vil ikke sy, fordi trykfoden ikke er sænket.	Sænk trykfodsløfteren, og start symaskinen igen.
bL 5.0 0.4	Et knaphul sys uden at knaphulsgrebet er sænket.	Sænk knaphulsgrebet, og start symaskinen igen.
8	Spoleapparatet er skubbet til højre.	Flyt spoleapparatet til venstre.
Lo 3.5 2.4	Maskinen er startet for hurtigt efter at den er stoppet på grund af overbelastning.	Vent i min. 15 sek. før maskinen startes igen. Hvis tråde har sat sig fast, fjernes disse.
E4	Symaskinen startes igen for hurtigt efter, at den er standset pga. overbelastning.	Vent mindst 15 sekunder, før du starter igen. Hvis trådene er filtret sammen, fjernes trådsalaten.
	Der trykkes på dobbeltnålsknappen, når maskinen har været i symode med dobbeltnål.	Tryk på dobbeltnålsknappen for at vende tilbage til symode med dobbeltnål. Eller sluk for maskinen, og skift til enkeltnålen til normal syning.

Rengør symaskinen udvendig med en blød klud. Brug ikke kemisk opløsningsmiddel.
Opbevar symaskinen på et køligt, tørt sted.
Symaskinen må ikke opbevares i et område med høj luftfugtighed, i nærheden af en radiator eller i direkte sollys.
Det er unormalt, hvis der kommer en svag summende lyd fra maskinen.
LCD-skærmen og knapperne til valg af søm kan blive varme, når maskinen er blevet brugt i timevis.
Rester af ophobet undertråd kan medføre fejl i det automatiske trådklip. Kontakt en autoriseret forhandler eller et servicecenter for at få fjernet resterne under friarmens dæksel.

Hentet fra symaskinetorvet.dk

Fejlfinding

Problem	Årsag	Reference
Overtråden knækker.	1. Overtråden er ikke trådet korrekt. 2. Trådspændingen er for høj. 3. Nålen er bøjet eller sløv. 4. Nålen er ikke sat korrekt i. 5. Over- og undertråden er ikke lagt under trykfoden, når syningen startes. 6. Tråden er enten for tyk eller for tynd til nålen.	Se side 16 Se side 9, 10 Se side 12 Se side 12 Se side 19 Se side 12
Undertråden knækker.	1. Undertråden er ikke trådet korrekt i spolehuset. 2. Spolehuset er fyldt med fnug. 3. Spolen er ødelagt og drejer ikke korrekt. 4. Tråden er rullet løst op på spolen.	Se side 15 Se side 49 Udskift spolen. Se side 14
Nålen knækker.	1. Nålen er ikke sat korrekt i. 2. Nåleholderskruen sidder løs. 3. Trådene blev ikke trukket bagud efter syning. 4. Nålen er for tynd i forhold til stoffet. 5. Trykfoden er ikke den rette til sømmen, der sys.	Se side 12 Se side 12 Se side 20 Se side 12 Skift trykfod.
Stingene springes over.	1. Nålen er ikke sat korrekt i, er bøjet eller sløv. 2. Nålen og/eller trådene egner sig ikke til det stof, der skal sys i. 3. Der benyttes ikke en nål med blå spids til stræksyning, meget tynde og syntetiske stoffer. 4. Overtråden er ikke trådet korrekt. 5. Der bruges en nål af dårlig kvalitet.	Se side 12 Se side 12 Se side 12 Se side 16 Skift nålen.
Sømmen buler.	1. Trådspændingen er for høj. 2. Overtråden er ikke trådet korrekt. 3. Nålen er for tyk til det stof, der skal sys i. 4. Stingene er for lange til det stof, der skal sys i.	Se side 9, 10 Se side 16 Se side 12 Lav mindre sting.
Stoffet bliver ikke ført ensartet frem.	1. Transportøren er fyldt med fnug. 2. Stingene er for korte. 3. Transportøren er ikke hævet efter syning med sænket transportør.	Se side 49 Lav større sting. Se side 11
Stingene danner løkker under stoffet.	1. Trådspændingen er for lav. 2. Nålen er enten for tyk eller for tynd til tråden.	Se side 9, 10 Se side 12
Symaskinen virker ikke.	1. Symaskinen er ikke koblet til strømforsyningen. 2. Tråden har sat sig fast i griberbanen. 3. Spoleapparatet er ikke blevet ført til venstre efter opspoling.	Se side 4 Se side 49 Se side 14
Knaphullet er ikke syet korrekt.	1. Stingenes tæthed egner sig ikke til det stof, der sys i. 2. Der er brugt en forkert type indlægsmateriale til stræk- eller syntetiske stoffer. 3. Knaphulsgrebet er ikke trukket ned.	Se side 31 Brug et indlægsmateriale. Se side 29
Maskinen kører ujævnt og larmer.	1. Tråde har sat sig fast i spolehuset. 2. Fnug har samlet sig i spolehuset.	Se side 49 Se side 49
Automatisk trådklip virker ikke.	1. Tråden har sat sig fast i griberbanen. 2. Griberbanen eller spolehuset er fyldt med fnug.	Se side 20 Se side 49

Hentet fra symaskinetorvet.dk

809-800-641 (DK)

Hentet fra symaskinetorvet.dk

Vi står klar til at hjælpe dig

Har du spørgsmål til din maskine, brug for tilbehør eller tid til service på værkstedet? Så kontakt os. Vi hjælper gerne.

Butik Rødovre

Islevdalvej 142
2610 Rødovre
Tlf. **43 44 45 15**
info@symaskinecenter.dk

Butik Slagelse

Korsørvej 23
4200 Slagelse
Tlf. **58 52 29 22**
info@symaskinetorvet.dk

Åbningstider

Butikkerne: hverdage kl. 10.00 - 17.30 · lørdage kl. 10.00 - 14.00
Telefonen: hverdage kl. 12.00 - 17.00

symaskinetorvet.dk

Symaskiner · overlockere · tilbehør · værksted
365 dages returret · Fri fragt over 399 kr. · Prismatch på danske webshops